resideo

Preiskatalog SHK 2025







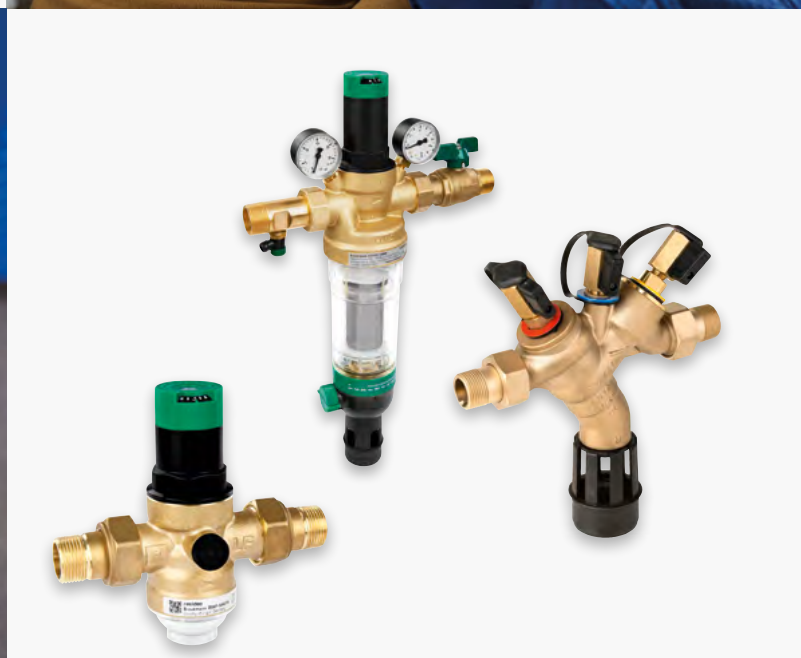

KONTAKTE BEI RESIDEO

Kompetente Resideo-Mitarbeiter beantworten Ihre Preisanfragen, geben Ihnen Auskunft über Verfügbarkeit und Lieferzeiten einzelner Artikel und beantworten Ihre technischen Fragen. Ihre Anfragen werden schnell und unkompliziert abgewickelt.

Rufen Sie uns an: Mo.–Fr. von 8:00 Uhr bis 16:30 Uhr.

Kaufmännische Nachfragen zu Bestellungen, Lieferungen und Rechnungen	Telefon 06261 811202 kundenservice@resideo.com
Warenrücksendungen	Telefon 06261 811136 rma.de@resideo.com

Rufen Sie uns an: Mo.–Do. von 7:30 Uhr bis 17:00 Uhr und Fr. von 7:30 Uhr bis 15:00 Uhr.

Technische Beratung für Wasseraufbereitungsprodukte und Wasserarmaturen	Telefon 06261 811203 technik.wasser@resideo.com
Technische Beratung für Regelsysteme	Telefon 06261 811204 technik.regelung@resideo.com
Technische Beratung für Heizkörper- und Heizungsarmaturen	Telefon 06261 811206 technik.heizung@resideo.com
Zentrale Projektbearbeitung und Angebote	Telefon 06261 811212 vertrieb@resideo.com

Ademco 1 GmbH
Hardhofweg 40
74821 Mosbach
DEUTSCHLAND
Tel.: +49 6261 81-0
info.de@resideo.com
resideo.com/de

FAQ-Datenbank:
Nutzen Sie unsere umfangreiche Fragen- und Antwortsammlung mit ca. 1.000 Einträgen für die unkomplizierte Beantwortung Ihrer technischen Fragen. Die Datenbank steht Ihnen 365 Tage im Jahr rund um die Uhr kostenfrei zur Verfügung.
Diese finden Sie unter resideo.com/de/de/support/

Preise gültig ab 01.01.2025
Es gelten unsere Allgemeinen Geschäftsbedingungen, siehe Kapitel 21.
Mit Erscheinen dieser Preisliste werden alle früheren ungültig. Die Versandkosten sind in den AGBs genannt. Die in dieser Liste angegebenen Preise sind unverbindliche Preisempfehlungen pro Stück, ohne Mehrwertsteuer, für den Verkauf an den Letztabnehmer. Sie sind gleichzeitig Berechnungsgrundlage für unsere Abgabepreise ab Werk. Alle Preise, Typen und Ausführungen können ohne besondere Ankündigung geändert werden.

Erfahren Sie mehr über
„Made in Mosbach“

© Resideo Technologies, Inc. Alle Rechte vorbehalten.
Die Marke Honeywell Home wird unter Lizenz von Honeywell International Inc. verwendet.
Die Produkte werden von Resideo Technologies, Inc. und seinen Tochtergesellschaften hergestellt.

REGIONALE ANSPRECHPARTNER DEUTSCHLAND



Region Nord

Lars Grözinger
Verkaufsleiter
51503 Rösrath
Telefon 02205 910238
Mobil 0172 6262082
lars.groezinger@resideo.com

- Bremen
- Hamburg
- Mecklenburg-Vorpommern
- Niedersachsen
- Nordrhein-Westfalen
- Schleswig-Holstein

Torsten Möller
18069 Sievershagen
Telefon 0381 2071713
Mobil 0172 6245588
torsten.moeller@resideo.com

Klaus Stuckenschmidt
28844 Weyhe-Leeste
Telefon 0421 2783780
Mobil 0172 6833765
klaus.stuckenschmidt@resideo.com

Marius Queins
52525 Heinsberg
Telefon 02452 9896975
Mobil 0172 6212776
marius.queins@resideo.com

Bastian Desilve
59590 Geseke
Telefon 02942 9289048
Mobil 0151 22427047
bastian.desilve@resideo.com

Jörg Kallweit
21224 Rosengarten
Telefon 04105 1559811
Mobil 0172 6218955
joerg.kallweit@resideo.com

Frank Naumann
33649 Bielefeld
Telefon 0521 4176116
Mobil 0172 6262248
frank.naumann@resideo.com

Jörg Auweiler
53474 Bad Neuenahr-Ahrweiler
Telefon 02641 2069080
Mobil 0172 6119950
joerg.auweiler@resideo.com

Florian Grass
22307 Hamburg
Telefon 040 35735952
Mobil 0152 54750226
florian.grass@resideo.com

Thomas Braun
45768 Marl
Telefon 02365 9539881
Mobil 0172 6218941
thomas.braun2@resideo.com

Martin Peters
59368 Werne
Telefon 02389 927133
Mobil 0172 6262083
martin.peters6@resideo.com

Zentrale Projektbearbeitung und Angebote

Michael Heid
Telefon 06261 811212
michael.heid@resideo.com

Sebastian Noe
Telefon 06261 811212
sebastian.noe@resideo.com

REGIONALE ANSPRECHPARTNER DEUTSCHLAND



Region Mitte

Stefan Schlößer
55129 Mainz
Mobil 0151 56338771
stefan.schloesser@resideo.com

- Berlin
- Brandenburg
- Hessen
- Rheinland-Pfalz
- Saarland
- Sachsen
- Thüringen
- Sachsen-Anhalt

Georg Helbing
01067 Dresden
Telefon 0351 4160549
Mobil 0176 70608785
georg.helbing@resideo.com

Harald Curwy
06780 Zörbig
Telefon 034956 25329
Mobil 0172 6232900
harald.curwy@resideo.com

Mike Decker
16356 Werneuchen
Mobil 0160 7005268
mike.decker@resideo.com

Helge Gollnow
14979 Großbeeren
Telefon 033701 366874
Mobil 0172 7697219
helge.gollnow@resideo.com

Norman Brinkmann
16515 Oranienburg
Telefon 03301 567261
Mobil 0170 6279616
norman.brinkmann@resideo.com

Sebastian Bien
36341 Lauterbach
Telefon 06641 9110080
Mobil 0171 1119458
sebastian.bien@resideo.com

Lutz Festner
39106 Magdeburg
Telefon 0391 5440557
Mobil 0172 6237053
lutz.festner@resideo.com

Uwe Billing
39167 Wellen
Telefon 039206 52458
Mobil 0172 6205937
uwe.billing@resideo.com

Kathrin Hertel
55469 Simmern
Telefon 06761 9184863
Mobil 0151 70877536
kathrin.hertel@resideo.com

Marcus Schlifke
61184 Karben
Mobil 0151 20122991
marcus.schlifke@resideo.com

Michael Wagner
65232 Taunusstein
Telefon 06128 951229
Mobil 0172 6227253
michael.wagner@resideo.com

Udo Kerscher
66687 Wadern
Telefon 06874 2333251
Mobil 0171 5423753
udo.kerscher@resideo.com

Bjørn Stadel
76877 Offenbach an der Queich
Mobil 0151 56319377
bjoern.stadel@resideo.com

Zentrale Projektbearbeitung und Angebote

Thorsten Hecking
Telefon 06261 811212
thorsten.hecking@resideo.com

Dennis Zimmermann
Telefon 06261 811212
dennis.zimmermann@resideo.com

REGIONALE ANSPRECHPARTNER DEUTSCHLAND



Region Süd

Werner Exler
Verkaufsleiter
73207 Plochingen
Mobil 0175 9084753
werner.exler@resideo.com

- Baden-Württemberg
- Bayern

Daniel Schmid
71522 Backnang
Telefon 07191 9309417
Mobil 0152 08952357
daniel.schmid@resideo.com

Alexander Ketterer
79274 St. Märgen
Telefon 06261 81026
Mobil 0171 9757526
alexander.ketterer@resideo.com

Werner Schranner
84106 Volkenschwand
Telefon 08754 969866
Mobil 0172 6262263
werner.schranner@resideo.com

Jürgen Sewiolo
90513 Zirndorf
Telefon 0911 5194154
Mobil 0172 6212853
juergen.sewiolo@resideo.com

Herbert Kälberer
74635 Kupferzell
Telefon 07944 940670
Mobil 0172 6262240
herbert.kaelberer@resideo.com

Bernd Priefer
81929 München
Telefon 089 22844468
Mobil 0151 10429491
bernd.priefer@resideo.com

Andreas Bartl
86391 Leitershofen
Telefon 0821 437509
Mobil 0172 6216467
andreas.bartl@resideo.com

Wolfram Jung
74722 Buchen
Telefon 06281 5640218
Mobil 0151 40019037
wolfram.jung@resideo.com

Boris Krstevski
83059 Kolbermoor
Telefon 08031 357501
Mobil 0173 6558237
boris.krstevski@resideo.com

Mario Sarić
89584 Ehingen
Mobil 0151 29508741
mario.saric@resideo.com

Zentrale Projektbearbeitung und Angebote

Dirk Mathes
Telefon 06261 811212
dirk.mathes@resideo.com

Ben Bender
Telefon 06261 811212
ben.bender@resideo.com

UNSERE ONLINE-ANGEBOTE FÜR SIE

Das Produktprogramm von Resideo kann im Internet auf einen Blick abgerufen werden.
Unter resideo.com/de können sich Installateure, Planer, Architekten, Großhändler und Endkunden umfassend informieren. Dort erhalten Sie Details zum Unternehmen sowie zu den Wasseraufbereitungsprodukten, Wasserarmaturen, Regelsystemen, Heizkörper und Heizungsarmaturen.

Die gewünschten Informationen sind dank einer klaren Struktur schnell auffindbar und liefern dem Nutzer wertvolle Informationen.



Resideo Online

Unser Internetauftritt bietet Ihnen alle Informationen rund um unser Portfolio aus den Kompetenzbereichen Wasser und Wärme. Hier finden Sie neben weiterführenden Produktdokumentationen, Datensätzen und Auswahlhilfen auch Apps, Veranstaltungstermine und vieles mehr.

resideo.com/de

Resideo Academy

Egal ob Sie Fachplaner, Fachinstallateur oder Großhändler sind, die Resideo Academy bietet Ihnen passende Lernangebote – als Präsenzseminar, in WebSeminaren oder ganz flexibel als eLearning-Angebot.

resideo.com/academy-de

Infomaterial

Prospekte, Preislisten und technische Unterlagen können Sie hier kostenlos anfordern oder direkt herunterladen.

infomaterial.resideo.com

Kundendienst

Inbetriebnahme- und Kundendienstleistungen werden von unseren qualifizierten Servicepartnern angeboten und durchgeführt. Alle Informationen und Auftragsformulare finden Sie hier.

resideo.com/de/de/service/servicepartner/

Datenservice

Produktbilder, Ausschreibungstexte sowie Logistik- und Planungsdaten – kompakt und übersichtlich zum Herunterladen.

datenservice.resideo.com/

INHALTSVERZEICHNIS – RESIDEO

Resideo Braukmann Wasseraufbereitungsprodukte

Filterkombinationen, Feinfilter und Schmutzfänger 1

Wasserbehandlung 2

Resideo Braukmann Wasserarmaturen

Druckminderer und Druckregler 3

Rückflussverhinderer, Rohrtrenner und Systemtrenner 4

Sicherheitstrennstationen 5

Sicherheits- und Regelarmaturen 6

Pilotgesteuerte Regelventile 7

Armaturen für Zirkulationssysteme 8

Wasserleckage-System 9

Resideo Braukmann Heizungsarmaturen

Rohrleitungsarmaturen 10

Kesselarmaturen 11

Resideo Centra Regelsysteme, Mischer und Ventile

Mischer und Stellantriebe 12

Ventile und Stellantriebe 13

Resideo Sicherheitsprodukte

Sicherheitsprodukte 14

INHALTSVERZEICHNIS – HONEYWELL HOME

Honeywell Home Heizkörperarmaturen

Thermostatregler und Thermostatventilkörper 15

Honeywell Home Regelsysteme + Smart Home-Anwendungen

Smart Home und klassische Einzelraumregelung 16

Digitalregler für Heizung, Solar und Fernwärme 17

Allgemeines

Veränderungen auf einen Blick 18

Nachfolgeartikel 19

Produktprogramm alphanumerisch 20

Allgemeine Geschäftsbedingungen 21

FILTERKOMBINATIONEN, FEINFILTER UND SCHMUTZFÄNGER

Braukmann Filterkombinationen		
DWC7000	PrimusCenter Hauswasserstation	1-2
HS10S	Hauswasser-Station	1-6
HS10S-FA	Wasserstation mit Flanschanschluss	1-12
FKN76CS	Nachrüst-Filterkombination	1-16
Primus-Plus FK74CS/FKN74CS	Filterkombination	1-20
MiniPlus-FK	Filterkombination	1-24
Braukmann Feinfilter		
F76S	Hauswasser-Feinfilter	1-28
F78TS	Feinfilter in Flanschausführung, rückspülbar	1-33
Primus-Plus F74CS/FN74CS	Feinfilter, rückspülbar	1-36
MiniPlus-FF06	Feinfilter	1-40
Braukmann Rückspülautomatiken und Differenzdruckschalter		
Z11S	Rückspülautomatik	1-43
Z11AS	Rückspülautomatik	1-44
DDS76	Differenzdruckschalter	1-45
Z74S-AN	Rückspülautomatik mit Bajonettanschluss für die vollautomatische Filterreinigung	1-45
Braukmann Anschlussverschraubungen		
	Anschlussverschraubungen	1-46
Braukmann Schmutzfänger		
FY30	Schmutzfänger mit Innengewindeanschluss in Messing	1-48
FY69P	Schmutzfänger mit Flanschanschluss in Grauguss	1-50
FY71P	Schmutzfänger mit Flanschanschluss in Stahlguss	1-52

PrimusCenter Hauswasserstation DWC7000



Datenblatt

PrimusCenter ist eine kompakte Produktlösung, die die ganze Technik der Hauswassereinführung in sich vereint: Rückflussverhinderer, rückspülbarer Filter, Druckminderer, Trinkwasserverteilung für Speicher- und Trinkwasser-Installation und Speichersicherheitsgruppe.

Hauptmerkmale:

- Modularer Aufbau
- Vorbereitet für Anschluss einer Wasserenthärtungseinheit
- Vorbereitet für Anschluss einer Heizungsbe- und -nachfülleinheit
- Erweiterbar um zusätzliche Kaltwasserschlüsse
- Zwei Druckstufen: Das gefilterte Wasser steht ungemindert für den Garten- und Garagenwasseranschluss bzw. gemindert zur komfortablen Wassernutzung im Haus zur Verfügung (nur für DWC7000-1AA und DWC7000-1AAHR. Das Nachrüsten des DWC7000-1AA0A mit dem Anschluss-Set SOV70-3/4AA ist möglich)
- Benutzerfreundlich, da Nutzer nur das Sichtfenster öffnen muss um die Rückspülung vorzunehmen
- Formschön, da Hauswassereinführung in einem Dämmgehäuse vereint
- Anschluss an den Trinkwassererwärmer besteht aus einer Absperrung, einem prüfbaren Rückflussverhinderer und einem Sicherheitsventil
- Rückspülautomatik mit Bajonett-Anschluss einfach und schnell nachrüstbar
- Beide Manometer der Filterkombination sowie der Ablaufschlauch des Sicherheitsventils durch transparentes Sichtfenster gut eingesehbar
- Roter Zeiger zur Einstellung der nächsten Rückspülung auf dem Sichtfenster
- 3-Punkt-Montagesystem um Unebenheiten und schräge Wände ausgleichen zu können
- Anschluss der Versorgungsleitung bedarfsabhängig wechselbar von Links- auf Rechtsanschluss
- Anschlussmöglichkeit für Probenahmeventil vorhanden
- Vor- und Hinterdruckmanometer endwertbelastbar
- Sicherheitsventil 6 bar im Lieferumfang enthalten
- Bezeichnungsschilder im Lieferumfang enthalten

Technische Daten:

Zertifizierungen:	Alle Komponenten DVGW-zertifiziert
Medium:	Trinkwasser
Filtertyp:	rückspülbar
Werkstoff Ventilkörper:	entzinkungsbeständiges Messing
Werkstoff der Federhaube:	Kunststoff
Rohranschluss:	Innengewinde
Anschlussdurchmesser:	¾"
Nennweite DN:	20 mm
Max. Mediumstemperatur:	30 °C
Stat. Druck:	PN 16
Nenndurchfluss:	4,2 m^3/h
Filterfeinheit:	100 µm
Druck-Bereich:	1,5–6 bar
Einstellskala:	nein
Kunststoff-Filtertasse:	ja
Entlastetes Einsitzventil:	ja
Integrierter Rückflussverhinderer:	ja
Rückspülung mit gefiltertem Wasser:	ja
Einbaulage:	horizontal

Hauswassercenter für Ein- und Mehrfamilienhäuser bis 4 Parteien; ohne den Anschluss gefiltert und ungemindert; dieser Anschluss ist mit einem Blindstopfen verschlossen

	EAN-Nr.	Artikel-Nr.	Euro	PG
	4019837146764	**DWC7000-1AA0A**	**890,50**	W2

Hauswassercenter für Ein- und Mehrfamilienhäuser bis 4 Parteien, mit Anschluss gefiltert und ungemindert

	EAN-Nr.	Artikel-Nr.	Euro	PG
	4019837137120	**DWC7000-1AA**	**975,50**	W2

Hauswassercenter für Ein- und Mehrfamilienhäuser bis 4 Parteien inkl. Nachfüllkombination NK300S mit passendem Anschluss-Set und Rückspülautomatik Z74S-AN

	EAN-Nr.	Artikel-Nr.	Euro	PG
	4019837047603	**DWC7000-1AAHR**	**1.408,00**	W2

Zubehör

	Bezeichnung	Artikel-Nr.	Euro	PG
	Rückspülautomatik zum automatischen Rückspülen des Filters in einstellbaren Zeitintervallen, zum Betrieb mit Batterien oder dem Netzteil 230 V, 50 Hz, ½"–1¼"	**Z74S-AN**	**221,50**	W2
	Anschlussset für Nachfüllkombination, zum Anschließen von Nachfüllkombinationen	**CK70HN-3/4A**	**37,00**	W99
	Anschlussset für Enthärtungseinheit, Installationskomponenten zur zusätzlichen Verbindung von Enthärtungseinheiten	**CK70WS-3/4A**	**74,00**	W99
	Nachrüstabschlussventilset für Kaltwasser	**SOV70-3/4K**	**173,50**	W99
	Nachrüstset für den Anschluss gefiltert und ungemindert	**SOV70-3/4AA**	**159,00**	W99

Ersatzteile

	Pos.	Bezeichnung	Artikel-Nr.	Euro	PG
	**1**	Ventileinsatz komplett, ohne Sieb, 1"–1¼"	**D06FA-1B**	**85,50**	W99
	**2**	Filtereinsatz komplett, Filterfeinheit 100 µm, für R ½–R 1¼	**AF74-1A**	**80,00**	W99
		Filtereinsatz komplett, Filterfeinheit 50 µm, für R ½–R 1¼	**AF74-1C**	**103,00**	W99
		Filtereinsatz komplett, Filterfeinheit 200 µm, für R ½–R 1¼	**AF74-1D**	**103,00**	W99
	**3**	Klarsicht-Filtertasse komplett	**KF74CS-1A**	**104,50**	W99
	**4**	Doppelringschlüssel zum Lösen der Filtertasse und Federhaube	**ZR70K-1**	**27,00**	W99
	**5**	Manometer, Gehäusedurchmesser 70 mm, Anschluss unten, Teilung 0–10 bar	**M70AF-A10MR**	**33,50**	W99
		Manometer, Gehäusedurchmesser 70 mm, Anschluss unten, Teilung 0–16 bar	**M70AF-A16**	**33,50**	W99
	**6**	Sicherheitsventil, Ansprechdruck 6 bar	**SM150-3/4A**	**28,50**	W99
		Sicherheitsventil, Ansprechdruck 8 bar	**SM150-3/4B**	**28,50**	W99
		Sicherheitsventil, Ansprechdruck 10 bar	**SM150-3/4C**	**28,50**	W99
		Sicherheitsventil, Ansprechdruck 6 bar	**SM150-1/2A**	**28,50**	W99
		Sicherheitsventil, Ansprechdruck 8 bar	**SM150-1/2B**	**28,50**	W99
		Sicherheitsventil, Ansprechdruck 10 bar	**SM150-1/2C**	**28,50**	W99
	**7**	Rückflussverhinderer R1xG1	**RV7000-1A**	**95,50**	W99
	**8**	Absperrventil Kaltwasser	**SOV70-3/4K**	**173,50**	W99
	9	Absperrventil Kaltwasser für den Anschluss gefiltert und ungemindert	**SOV70-3/4AA**	**159,00**	W99
	–	Dichtungsset	**DS70-3/4A**	**57,00**	W99

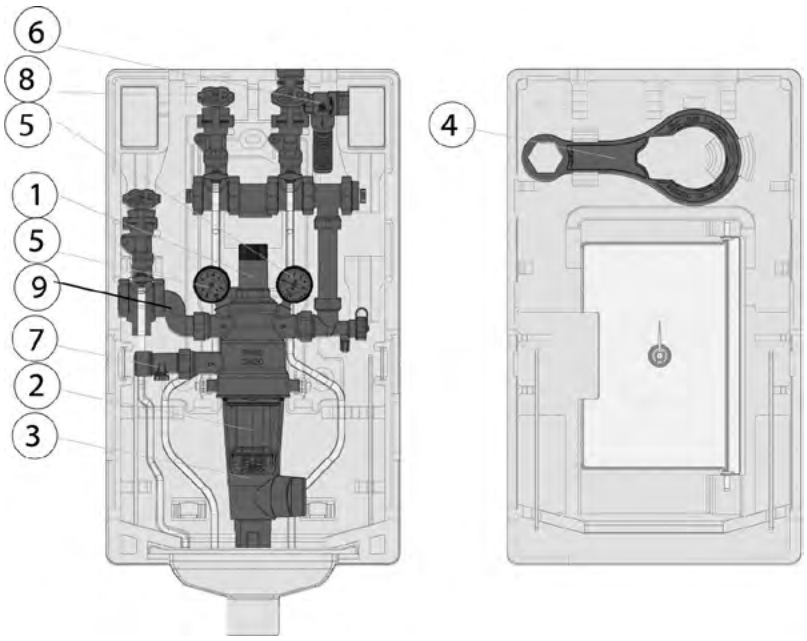

Achtung: Instandhaltungspflicht nach DIN EN 806-5 und DIN EN 1717.

Hauswasser-Station HS10S



Die Hauswasser-Station HS10S integriert Rückflussverhinderer mit Prüfventil, rückspülbaren Feinfilter, Druckminderer und Absperrventil in einem Gerät. Diese Gerätekombination sichert ununterbrochen die Wasserversorgung mit dem auf die jeweilige Trinkwasser-Installation eingestellten Druck und mit gefiltertem Trinkwasser. Der Feinfilter verhindert das Einspülen von Fremdpartikeln, wie z.B. Rostteilchen, Hanfreste und Sandkörner, reduziert somit die Korrosionswahrscheinlichkeit und sorgt für hygienisch reines Trinkwasser. Der Rückflussverhinderer schützt das Trinkwassernetz vor Rückdrücken, Rückfließen und Rücksaugen von Flüssigkeiten der Flüssigkeitskategorie 2. Der Druckminderer vermeidet Druckschäden und senkt den Energie- und Trinkwasserverbrauch.

DIN DVGW CERT SVGW

Datenblatt

Hauptmerkmale:

- Double Spin Technologie für die Nennweiten ½" bis 1¼"; Kartusche mit außenliegendem Rotor, dadurch gleichzeitige Reinigung von unterem und oberem Filterbereich; visuelle Funktionskontrolle möglich
- Besonders platzsparend durch Integration von Druckminderer, Feinfilter, Rückflussverhinderer und Absperrventil, Eingangsdruckmanometer und Ausgangsdruckmanometer
- Auch während der Rückspülung Versorgung mit gefiltertem Wasser
- Rückspülsystem für schnelles und gründliches Reinigen des Filters bei gleichzeitig geringem Wasserverbrauch
- Rückspülautomatik mit Bajonett-Anschluss nachrüstbar
- Filtertasse aus stoßfestem Kunststoff ermöglicht eine einfache Kontrolle der Filterverschmutzung
- Vordruckkompensation – schwankende Vordrücke üben keinen Einfluss auf den Hinterdruck und damit auf die Nutzung der Trinkwasser-Installation
- Filtereinsatz und komplette Filtertasse austauschbar
- Ventileinsatz aus hochwertigem Kunststoff, komplett austauschbar
- Alle Materialien gemäß UBA KTW
- Von TÜV LGA als geräuscharm zugelassen, Gruppe 1 ohne Einschränkungen
- 5 Jahre Garantie

Technische Daten:

Zertifizierungen:	• DVGW (Zertifizierung für alle Filter mit 100 µm Filterfeinheit) • SVGW (Zertifizierung für alle Filter mit 100 µm Filterfeinheit)
Medium:	Trinkwasser
Min. Eingangsdruck:	1,5 bar
Filtertyp:	rückspülbar
Werkstoff Ventilkörper:	entzinkungsbeständiges Messing
Werkstoff der Federhaube:	Kunststoff
Rohranschluss:	Außengewinde
Druck-Bereich:	1,5–6 bar
Einstellskala:	ja
Entlastetes Einsitzventil:	ja
Integrierter Rückflussverhinderer:	ja
Rückspülung mit gefiltertem Wasser:	ja
Einbaulage:	horizontal

Standardausführung, Gewindetülle, Filterfeinheit 100 µm, DIN/DVGW/SVGW-geprüft

Anschluss-durchmesser "	Nenn-weite DN mm	Nenndurchfluss m^3/h	Kunststoff-Filtertasse	Max. Vordruck bar	Max. Mediums-temp. °C	EAN-Nr.	**Artikel-Nr.**	**Euro**	PG
½	15	2,7	•	16	30	4019837038779	**HS10S-1/2AA**	**605,50**	W2
¾	20	3,2	•	16	30	4019837039271	**HS10S-3/4AA**	**610,00**	W2
1	25	7,6	•	16	30	4019837039073	**HS10S-1AA**	**749,00**	W2
1¼	32	8,9	•	16	30	4019837038977	**HS10S-11/4AA**	**903,50**	W2
1½	40	12,6	•	16	30	4019837038878	**HS10S-11/2AA**	**1.342,00**	W2
2	50	13	•	16	30	4019837039172	**HS10S-2AA**	**1.507,00**	W2

Rotguss-Filtertasse, Gewindetüllen, Filterfeinheit 100 µm

Anschluss-durchmesser "	Nenn-weite DN mm	Nenndurchfluss m^3/h	Kunststoff-Filtertasse	Max. Vordruck bar	Max. Mediums-temp. °C	EAN-Nr.	**Artikel-Nr.**	**Euro**	PG
½	15	2,7	-	25	70	4019837038786	**HS10S-1/2AAM**	**739,50**	W2
¾	20	3,2	-	25	70	4019837039288	**HS10S-3/4AAM**	**771,50**	W2
1	25	7,6	-	25	70	4019837039080	**HS10S-1AAM**	**999,50**	W2
1¼	32	8,9	-	25	70	4019837038984	**HS10S-11/4AAM**	**1.114,00**	W2
1½	40	12,6	-	25	70	4019837038885	**HS10S-11/2AAM**	**1.666,00**	W2
2	50	13	-	25	70	4019837039189	**HS10S-2AAM**	**1.811,00**	W2

Gewindetülle, ohne Kugelhahn, Filterfeinheit 100 µm, DIN/DVGW/SVGW-geprüft

Anschluss-durchmesser "	Nenn-weite DN mm	Nenndurchfluss m^3/h	Kunststoff-Filtertasse	Max. Vordruck bar	Max. Mediums-temp. °C	EAN-Nr.	**Artikel-Nr.**	**Euro**	PG
½	15	2,7	•	16	30	4019837047030	**HS10S-1/2ZS**	**555,00**	W2
¾	20	3,2	•	16	30	4019837047047	**HS10S-3/4ZS**	**569,00**	W2
1	25	7,6	•	16	30	4019837047054	**HS10S-1ZS**	**715,50**	W2
1¼	32	8,9	•	16	30	4019837047061	**HS10S-11/4ZS**	**851,50**	W2
1½	40	12,6	•	16	30	4019837047078	**HS10S-11/2ZS**	**1.235,00**	W2
2	50	13	•	16	30	4019837047085	**HS10S-2ZS**	**1.367,00**	W2

Gewindetülle, Filterfeinheit 20 µm

Anschluss-durchmesser "	Nenn-weite DN mm	Nenndurchfluss m^3/h	Kunststoff-Filtertasse	Max. Vordruck bar	Max. Mediums-temp. °C	EAN-Nr.	**Artikel-Nr.**	**Euro**	PG
½	15	2,7	•	16	30	4019837038793	**HS10S-1/2AB**	**910,00**	W2
¾	20	3,2	•	16	30	4019837039295	**HS10S-3/4AB**	**931,00**	W2
1	25	7,6	•	16	30	4019837039097	**HS10S-1AB**	**1.081,00**	W2
1¼	32	8,9	•	16	30	4019837038991	**HS10S-11/4AB**	**1.269,00**	W2
1½	40	12,6	•	16	30	4019837038892	**HS10S-11/2AB**	**1.862,00**	W2
2	50	13	•	16	30	4019837039196	**HS10S-2AB**	**2.049,00**	W2

Gewindetülle, Filterfeinheit 50 µm

Anschluss-durchmesser "	Nenn-weite DN mm	Nenndurchfluss m^3/h	Kunststoff-Filtertasse	Max. Vordruck bar	Max. Mediums-temp. °C	EAN-Nr.	**Artikel-Nr.**	**Euro**	PG
½	15	2,7	•	16	30	4019837038809	**HS10S-1/2AC**	**901,00**	W2
¾	20	3,2	•	16	30	4019837039301	**HS10S-3/4AC**	**921,50**	W2
1	25	7,6	•	16	30	4019837039103	**HS10S-1AC**	**1.081,00**	W2
1¼	32	8,9	•	16	30	4019837039004	**HS10S-11/4AC**	**1.256,00**	W2
1½	40	12,6	•	16	30	4019837038908	**HS10S-11/2AC**	**1.843,00**	W2
2	50	13	•	16	30	4019837039202	**HS10S-2AC**	**2.028,00**	W2

Gewindetülle, Filterfeinheit 200 µm

Anschluss-durchmesser "	Nenn-weite DN mm	Nenndurchfluss m^3/h	Kunststoff-Filtertasse	Max. Vordruck bar	Max. Mediums-temp. °C	EAN-Nr.	Artikel-Nr.	Euro	PG
½	15	2,7	•	16	30	4019837038823	**HS10S-1/2AD**	**910,00**	W2
¾	20	3,2	•	16	30	4019837039325	**HS10S-3/4AD**	**931,00**	W2
1	25	7,6	•	16	30	4019837039127	**HS10S-1AD**	**1.093,00**	W2
1¼	32	8,9	•	16	30	4019837039028	**HS10S-11/4AD**	**1.269,00**	W2
1½	40	12,6	•	16	30	4019837038922	**HS10S-11/2AD**	**1.862,00**	W2
2	50	13	•	16	30	4019837039226	**HS10S-2AD**	**2.049,00**	W2

Zubehör

	Bezeichnung	Artikel-Nr.	Euro	PG
	Rückspülautomatik zum automatischen Rückspülen des Filters in einstellbaren Zeitintervallen 230 V, 50/60 Hz, mit Stecker	**Z11S-A**	**471,00**	W2
	Doppelringschlüssel zum Entfernen der Filtertasse für R ½ + R ¾	**ZR10K-3/4**	**28,00**	W99
	Doppelringschlüssel zum Entfernen der Filtertasse für R 1 + R 1¼	**ZR10K-1**	**29,00**	W99
	Doppelringschlüssel zum Entfernen der Filtertasse für R 1½ + R 2	**ZR10K-11/2**	**35,00**	W99

Ersatzteile

	Pos.	Bezeichnung	Artikel-Nr.	Euro	PG
	**1**	Ventileinsatz komplett, ohne Sieb, ½"–¾"	**D06FA-1/2**	**68,00**	W99
		Ventileinsatz komplett, ohne Sieb, 1"–1¼"	**D06FA-1A**	**85,50**	W99
		Ventileinsatz komplett, ohne Sieb, 1½"–2"	**D06FA-11/2**	**103,00**	W99
	**2**	Federhaube ohne Feder mit Einstellskala für R ½ + R ¾	**0901515**	**34,50**	W99
		Federhaube ohne Feder mit Einstellskala für R ¾–R 1¼	**0901517**	**66,50**	W99
		Federhaube ohne Feder mit Einstellskala für R 1½ + R 2	**0901518**	**76,00**	W99
	**3**	Dichtringsatz für R ¾ (nur 10er-weise bestellbar)	**0901444**	**1,97**	W99
		Dichtringsatz D06F, RV277, R 1 und RV281, R295, R ¾ (nur 10er-weise bestellbar)	**0901445**	**2,35**	W99
		Dichtringsatz D06F, RV277, R 1¼ und RV281, R295, R 1 (nur 10er-weise bestellbar)	**0901446**	**2,85**	W99
		Dichtringsatz D06F, RV277, R 1½ und RV281, R295, R 1¼ (nur 10er-weise bestellbar)	**0901447**	**4,05**	W99
		Dichtringsatz für R 2 (nur 10er-weise bestellbar)	**0901448**	**5,85**	W99
	**4**	Rückflussverhinderer für R ½	**2166200**	**23,20**	W99
		Rückflussverhinderer für R ¾	**2110200**	**33,00**	W99
		Rückflussverhinderer für R 1	**2164400**	**43,50**	W99
		Rückflussverhinderer für R 1¼	**2164500**	**84,00**	W99
		Rückflussverhinderer für R 1½	**2164600**	**160,00**	W99
		Rückflussverhinderer für R 2	**2164700**	**192,50**	W99
	**5**	Prüfventil für R ½–R 2	**2421100**	**24,60**	W99

	Pos.	Bezeichnung	Artikel-Nr.	Euro	PG
	6	Manometer, Gehäusedurchmesser 50 mm, Anschluss unten G ¼, Teilung 0–10 bar	**M38K-A10**	**33,50**	W99
		Manometer, Gehäusedurchmesser 50 mm, Anschluss unten G ¼, Teilung 0–16 bar	**M38K-A16**	**33,50**	W99
		Manometer, Gehäusedurchmesser 50 mm, Anschluss unten G ¼, Teilung 0–25 bar	**M38K-A25**	**33,50**	W99
	7*	Filtereinsatz komplett, Filterfeinheit 100 µm für ½"–¾"	**AF11S-1/2A**	**189,00**	W99
		Filtereinsatz komplett, Filterfeinheit 100 µm für 1"–1¼"	**AF11S-1A**	**189,00**	W99
		Filtereinsatz komplett, Filterfeinheit 100 µm für 1½"–2"	**AF11S-11/2A**	**297,00**	W99
		Filtereinsatz komplett, Filterfeinheit 20 µm für ½"–¾"	**AF11S-1/2B**	**241,50**	W99
		Filtereinsatz komplett, Filterfeinheit 20 µm für 1"–1¼"	**AF11S-1B**	**241,50**	W99
		Filtereinsatz komplett, Filterfeinheit 20 µm für 1½"–2"	**AF11S-11/2B**	**333,00**	W99
		Filtereinsatz komplett, Filterfeinheit 50 µm für ½"–¾"	**AF11S-1/2C**	**241,50**	W99
		Filtereinsatz komplett, Filterfeinheit 50 µm für 1"–1¼"	**AF11S-1C**	**241,50**	W99
		Filtereinsatz komplett, Filterfeinheit 50 µm für 1½"–2"	**AF11S-11/2C**	**333,00**	W99
		Filtereinsatz komplett, Filterfeinheit 200 µm für ½"–¾"	**AF11S-1/2D**	**241,50**	W99
		Filtereinsatz komplett, Filterfeinheit 200 µm für 1"–1¼"	**AF11S-1D**	**241,50**	W99
		Filtereinsatz komplett, Filterfeinheit 200 µm für 1½"–2"	**AF11S-11/2D**	**333,00**	W99
		Filtereinsatz komplett, Filterfeinheit 300 µm für ½"–¾"	**AF11S-1/2E**	**241,50**	W99
		Filtereinsatz komplett, Filterfeinheit 300 µm für 1"–1¼"	**AF11S-1E**	**241,50**	W99
		Filtereinsatz komplett, Filterfeinheit 300 µm für 1½"–2"	**AF11S-11/2E**	**333,00**	W99
		Filtereinsatz komplett, Filterfeinheit 500 µm für ½"–¾"	**AF11S-1/2F**	**241,50**	W99
		Filtereinsatz komplett, Filterfeinheit 500 µm für 1"–1¼"	**AF11S-1F**	**241,50**	W99
		Filtereinsatz komplett, Filterfeinheit 500 µm für 1½"–2"	**AF11S-11/2F**	**333,00**	W99
	8*	Filtereinsatz komplett, Double Spin, Filterfeinheit 100 µm für ½"–¾"	**AF11DS-1/2A**	**202,00**	W99
		Filtereinsatz komplett, Double Spin, Filterfeinheit 100 µm für 1"–1¼"	**AF11DS-1A**	**224,50**	W99
		Filtereinsatz komplett, Double Spin, Filterfeinheit 20 µm für ½"–¾"	**AF11DS-1/2B**	**248,50**	W99
		Filtereinsatz komplett, Double Spin, Filterfeinheit 20 µm für 1"–1¼"	**AF11DS-1B**	**262,00**	W99
		Filtereinsatz komplett, Double Spin, Filterfeinheit 50 µm für ½"–¾"	**AF11DS-1/2C**	**248,50**	W99
		Filtereinsatz komplett, Double Spin, Filterfeinheit 50 µm für 1"–1¼"	**AF11DS-1C**	**262,00**	W99
		Filtereinsatz komplett, Double Spin, Filterfeinheit 200 µm für ½"–¾"	**AF11DS-1/2D**	**248,50**	W99
		Filtereinsatz komplett, Double Spin, Filterfeinheit 200 µm für 1"–1¼"	**AF11DS-1D**	**262,00**	W99
		Filtereinsatz komplett, Double Spin, Filterfeinheit 300 µm für ½"–¾"	**AF11DS-1/2E**	**248,50**	W99
		Filtereinsatz komplett, Double Spin, Filterfeinheit 300 µm für 1"–1¼"	**AF11DS-1E**	**262,00**	W99
		Filtereinsatz komplett, Double Spin, Filterfeinheit 500 µm für ½"–¾"	**AF11DS-1/2F**	**248,50**	W99
		Filtereinsatz komplett, Double Spin, Filterfeinheit 500 µm für 1"–1¼"	**AF11DS-1F**	**262,00**	W99

*Die Filterführung (für Filter mit bzw. ohne Double Spin Funktion) ist nur im Lieferumfang für Ersatzfiltereinsätze (AF11DS und AF11S) der Größen ½" bis 1¼" enthalten!

	Pos.	Bezeichnung	Artikel-Nr.	Euro	PG
	9	Klarsicht-Filtertasse für R ½–R 1¼	**KF11S-1A**	**274,00**	W99
		Klarsicht-Filtertasse für R 1½–R 2	**KF11S-11/2A**	**454,00**	W99
	10	O-Ring-Satz R ½–R 1¼ (nur 10er-weise bestellbar)	**0900747**	**3,30**	W99
		O-Ring-Satz R 1½–R 2 (nur 10er-weise bestellbar)	**0900748**	**3,30**	W99
	11	Ablauftrichter für R ½–R 2	**AA76-1/2A**	**21,30**	W99
	12	Kugelhahn komplett, bleifrei	**KH11S-1LFA**	**61,50**	W99
	13	Absperrkugelhahn für R ½ (nicht enthalten bei HS10S-ZS)	**2192900**	**39,00**	W99
		Absperrkugelhahn für R ¾ (nicht enthalten bei HS10S-ZS)	**2193100**	**48,00**	W99
		Absperrkugelhahn für R 1 (nicht enthalten bei HS10S-ZS)	**2193200**	**66,50**	W99
		Absperrkugelhahn für R 1¼ (nicht enthalten bei HS10S-ZS)	**2193300**	**85,00**	W99
		Absperrkugelhahn für R 1½ (nicht enthalten bei HS10S-ZS)	**2193400**	**125,00**	W99
		Absperrkugelhahn für R 2 (nicht enthalten bei HS10S-ZS)	**2193500**	**166,50**	W99
	14	Feder für R ½–R 1¼	**2074900**	**20,70**	W99
		Feder für R 1½–R 2	**2159400**	**20,70**	W99
	15	Rotguss-Filtertasse für ½"–1¼"	**FT09RS-1A**	**412,50**	W99
		Rotguss-Filtertasse für 1½"–2"	**FT09RS-11/2A**	**609,50**	W99

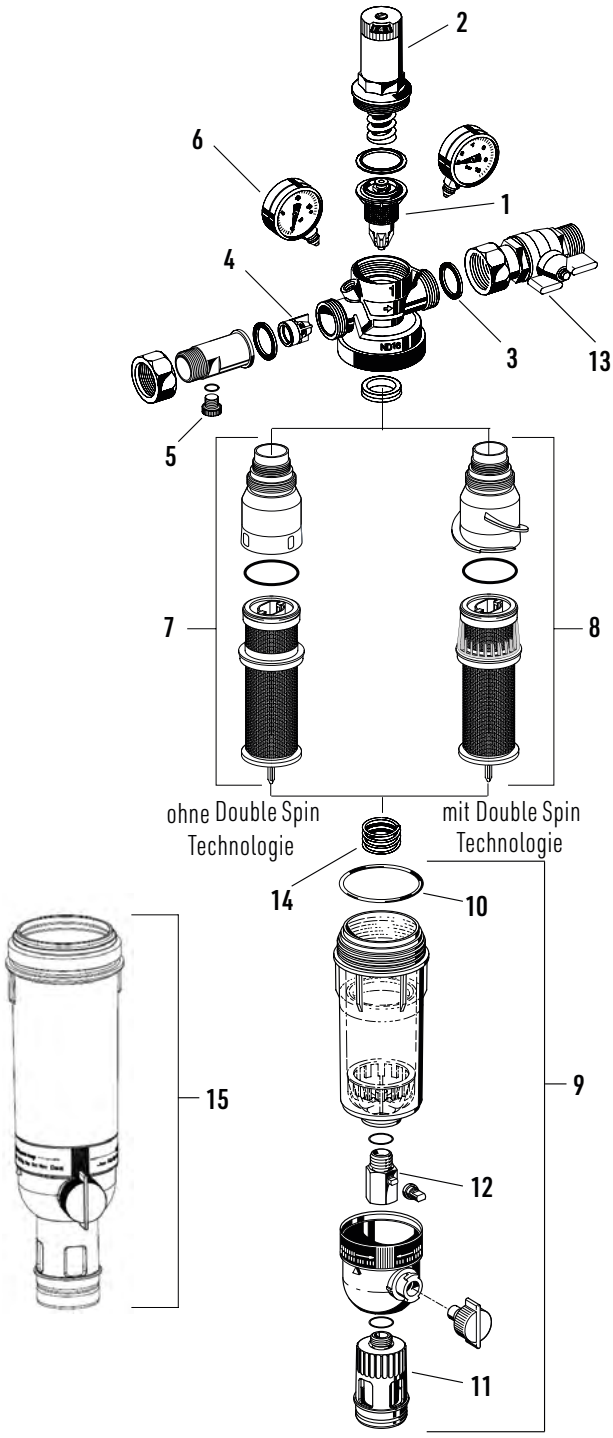

Achtung: Instandhaltungspflicht nach DIN EN 806-5 und DIN EN 1717.

Wasserstation HS10S-FA mit Flanschanschluss



Wasserstationen dieses Typs dienen zur Absicherung von Anlagen mit großem Wasserverbrauch. Sie können in großen Wohngebäuden, in der kommunalen Wasserversorgung sowie für gewerbliche, industrielle und ähnliche Trinkwasser-Installationen eingesetzt werden. Es handelt sich um Armaturen, bei denen alle zur Absicherung geforderten Armaturen wie Rückflussverhinderer, rückspülbarer Filter und Druckminderer zusammengefasst sind. Der Rückflussverhinderer verhindert selbständig das Rückdrücken, Rückfließen und Rücksaugen von Wasser. Der rückspülbare Flanschfilter verhindert das Einspülen von Fremdpartikeln, wie z. B. Rostteilchen, Hanfreste und Sandkörner und reduziert so die Korrosionswahrscheinlichkeit. Er verfügt über eine hochwirksame Rückspültechnik und kann mit der vollautomatischen Rückspülautomatik Z11AS und dem Differenzdruckschalter DDS76 nachgerüstet werden. Der Druckminderer schützt die Anlagen vor zu hohem Versorgungsdruck. Druckschäden werden vermieden und der Wasserverbrauch gesenkt. Zusätzlich werden durch das Reduzieren und Konstanthalten des Betriebsdrucks störende Fließgeräusche innerhalb der Installation minimiert.

Datenblatt

Hauptmerkmale:

- Material bleifrei mit einem Bleianteil kleiner 0,1 %
- Filtereinsatz komplett austauschbar
- Auch während der Rückspülung Versorgung mit gefiltertem Wasser
- Patentiertes Rückspülsystem für schnelles und gründliches Reinigen des Filters bei gleichzeitig geringem Wasserverbrauch
- Vollautomatische Filterreinigung mit nachrüstbarer Rückspülautomatik Z11AS und Differenzdruckschalter
- Hoher Korrosionsschutz durch Verwendung von pulverbeschichtetem Guss
- Normierter Ablaufanschluss
- Nicht steigende Spindel mit Stellanzeige an der Federhaube zum Einstellen des Hinterdrucks am Druckminderer
- Sollwertfeder außerhalb des Trinkwasserbereichs
- Vordruckkompensation – schwankende Vordrücke haben keinen Einfluss auf den Hinterdruck
- Edelstahlschrauben zur internen Verbindung der einzelnen Komponenten werden mitgeliefert
- 5 Jahre Garantie

Technische Daten:

Zertifizierungen:	Alle Komponenten DVGW-zertifiziert
Medium:	Trinkwasser
Filtertyp:	rückspülbar
Werkstoff Ventilkörper:	duktiler Guss
Werkstoff der Federhaube:	duktiler Guss
Rohranschluss:	Flansche
Max. Mediumstemperatur:	65 °C (Bemerkung: gemäß DIN EN 1567: 30 °C)
Stat. Druck:	PN 16
Filterfeinheit:	100 µm
Druck-Bereich:	1,5–7,5 bar
Einbaulage:	horizontal, Mindestdruckgefälle 1 bar

Standardausführung mit Flanschen PN 16, Filterfeinheit 100 µm

Nennweite DN mm	Nenndurchfluss m^3/h	EAN-Nr.	**Artikel-Nr.**	**Euro**	PG
65	49	4019837130671	**HS10S-65FA**	**5.254,00**	W2
80	51	4019837130688	**HS10S-80FA**	**6.659,00**	W2
100	56	4019837130695	**HS10S-100FA**	**8.561,00**	W2

Zubehör

	Bezeichnung	Artikel-Nr.	Euro	PG
	Zum automatischen Rückspülen des Filters in einstellbaren Zeitintervallen 230 V, 50/60 Hz, 10 W, mit Stecker	**Z11AS-1A**	**586,00**	W2
	Differenzdruckschalter für die Größen DN 65/80/100	**DDS76-1**	**789,50**	W2

Ersatzteile

	Pos.	Bezeichnung	Artikel-Nr.	Euro	PG
	**1**	Dichtkegel, DN 65	**2240065**	**279,00**	W99
		Dichtkegel, DN 80	**2240080**	**304,00**	W99
		Dichtkegel, DN 100	**2240100**	**565,00**	W99
	**2**	Lippendichtring, DN 65	**2241065**	**77,00**	W99
		Lippendichtring, DN 80	**2241080**	**87,50**	W99
		Lippendichtring, DN 100	**2241100**	**96,00**	W99
	**3**	Sechskant-Stopfen, DN 65–100	**2240000**	**19,40**	W99
	**4**	Dichtring für Stopfen	**2166600**	**19,70**	W99
	**5**	Filtereinsatz komplett, Filterfeinheit 100 µm, DN 65	**AF78TS-065A**	**1.287,00**	W99
		Filtereinsatz komplett, Filterfeinheit 100 µm, DN 80	**AF78TS-080A**	**1.474,00**	W99
		Filtereinsatz komplet,t Filterfeinheit 100 µm, DN 100	**AF78TS-100A**	**1.752,00**	W99
		Filtereinsatz komplett, Filterfeinheit 50 µm, DN 65	**AF78TS-065C**	**1.544,00**	W99
		Filtereinsatz komplett, Filterfeinheit 50 µm, DN 80	**AF78TS-080C**	**1.776,00**	W99
		Filtereinsatz komplett, Filterfeinheit 50 µm, DN 100	**AF78TS-100C**	**2.104,00**	W99
		Filtereinsatz komplett, Filterfeinheit 200 µm, DN 65	**AF78TS-065D**	**1.544,00**	W99
		Filtereinsatz komplett, Filterfeinheit 200 µm, DN 80	**AF78TS-080D**	**1.776,00**	W99
		Filtereinsatz komplett, Filterfeinheit 200 µm, DN 100	**AF78TS-100D**	**2.104,00**	W99
	**6**	Ersatzsieb, Filterfeinheit 100 µm, DN 65	**ES78TS-065A**	**598,00**	W99
		Ersatzsieb, Filterfeinheit 100 µm, DN 80	**ES78TS-080A**	**691,50**	W99
		Ersatzsieb, Filterfeinheit 100 µm, DN 100	**ES78TS-100A**	**822,00**	W99
		Ersatzsieb, Filterfeinheit 50 µm, DN 65	**ES78TS-065C**	**715,50**	W99
		Ersatzsieb, Filterfeinheit 50 µm, DN 80	**ES78TS-080C**	**829,50**	W99
		Ersatzsieb, Filterfeinheit 50 µm, DN 100	**ES78TS-100C**	**985,50**	W99
		Ersatzsieb, Filterfeinheit 200 µm, DN 65	**ES78TS-065D**	**715,50**	W99
		Ersatzsieb, Filterfeinheit 200 µm, DN 80	**ES78TS-080D**	**829,50**	W99
		Ersatzsieb, Filterfeinheit 200 µm, DN 100	**ES78TS-100D**	**985,50**	W99
		Ersatzsieb, Filterfeinheit 500 µm, DN 65	**ES78TS-065F**	**715,50**	W99
		Ersatzsieb, Filterfeinheit 500 µm, DN 80	**ES78TS-080F**	**829,50**	W99
		Ersatzsieb, Filterfeinheit 500 µm, DN 100	**ES78TS-100F**	**985,50**	W99
	**7**	Manometer, Gehäusedurchmesser 62 mm, Anschluss unten G ¼, Teilung 0–16 bar	**M78M-A16**	**36,50**	W99
	**7**	Manometer mit Wartungsanzeige, Gehäusedurchmesser 62 mm, Anschluss unten G ¼, Teilung 0–16 bar	**M78M-A16MR**	**36,50**	W99

	Pos.	Bezeichnung	Artikel-Nr.	Euro	PG
	8	Dichtungssatz komplett, DN 65	**SOS78TS-065**	**61,00**	W99
		Dichtungssatz komplett, DN 80	**SOS78TS-080**	**76,00**	W99
		Dichtungssatz komplett, DN 100	**SOS78TS-100**	**91,50**	W99
	9	Kugelhahn	**5622100**	**279,00**	W99
	10	Ventileinsatz komplett für Anschlussgrößen DN 65, DN 80, DN 100, vor 03/2020	**D15S-SET-OT**	**612,50**	W99
	10	Ventileinsatz komplett für Anschlussgrößen DN 65–DN 100, ab 03/2020	**0904220**	**388,50**	W99
	11	Dichtungssatz komplett für Anschlussgrößen DN 65–DN 100, ab 03/2020	**0904221**	**122,00**	W99
	12	Manometer, Gehäusedurchmesser 63 mm, Anschluss unten R ¼, Teilung 0–10 bar	**M39M-A10**	**33,50**	W99
	13	Manometer, Gehäusedurchmesser 63 mm, Anschluss unten R ¼, Teilung 0–16 bar	**M39M-A16**	**33,50**	W99

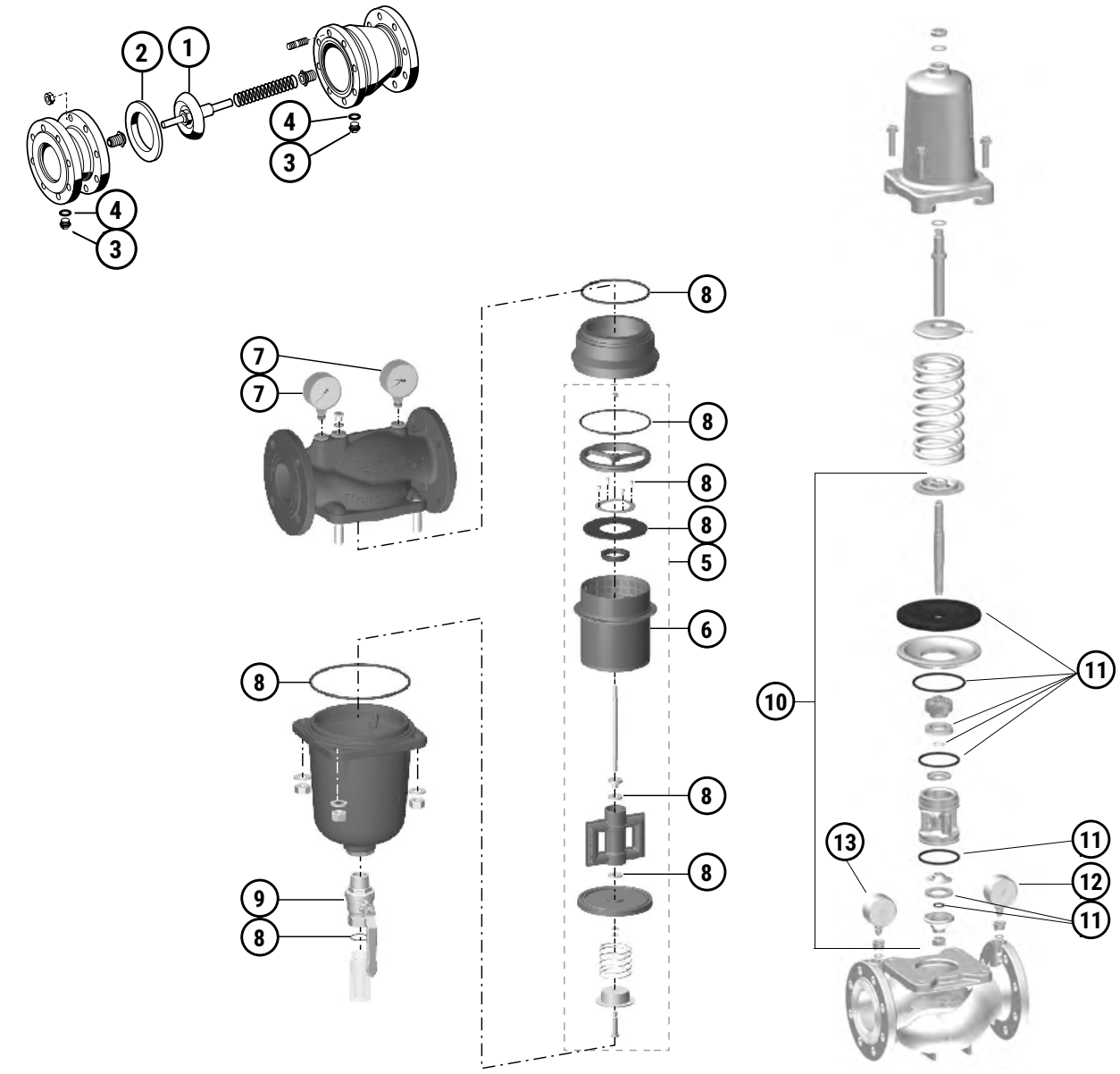

Achtung: Instandhaltungspflicht nach DIN EN 806-5 und DIN EN 1717.

Nachrüst-Filterkombination FKN76CS



Datenblatt

Nach DIN 1988-200 sind mechanische Filter unmittelbar hinter der Wasserzähleranlage einzubauen. In den Filterkombinationen sind rückspülbarer Feinfilter und Druckminderer in einem Gerät integriert. Sie sichern ununterbrochen die Trinkwasserversorgung mit gefiltertem Wasser. Der Feinfilter verhindert das Einspülen von Fremdpartikeln, wie z. B. Rostteilchen, Hanfreste und Sandkörner und reduziert so die Korrosionswahrscheinlichkeit. Der Druckminderer vermeidet Druckschäden und senkt den Wasserverbrauch. Alle Einzelgeräte entsprechen den Anforderungen der jeweils gültigen DIN/DVGW-Vorgabe.

Hauptmerkmale:

- Double Spin Technology; Kartusche mit außenliegendem Rotor, dadurch gleichzeitige Reinigung von unterem und oberem Filterbereich; visuelle Funktionskontrolle möglich
- Integrierter Druckminderer mit entlastetem Einsitzventil
- Auch während der Rückspülung Versorgung mit gefiltertem Wasser
- Rückspülsystem für schnelles und gründliches Reinigen des Filters bei gleichzeitig geringem Wasserverbrauch
- Memory-Ring als Hinweis auf die nächstfällige manuelle Rückspülung
- Rückspülautomatik mit Bajonett-Anschluss nachrüstbar
- Filtertasse aus stoßfestem Kunststoff ermöglicht eine einfache Kontrolle der Filterverschmutzung
- Vordruckkompensation – schwankende Vordrücke haben keinen Einfluss auf den Hinterdruck
- Ventil- und Filtereinsatz komplett austauschbar
- Große Filterfläche
- Filtereinsatz und komplette Filtertasse austauschbar
- Normierter Ablaufanschluss
- Alle Materialien gemäß KTW
- Von TÜV LGA als geräuscharm zugelassen, Gruppe 1 ohne Einschränkungen
- 5 Jahre Garantie

Technische Daten:

Zertifizierungen:	DVGW (Zertifizierung für alle Filter mit 100 µm Filterfeinheit)
Medium:	Trinkwasser
Werkstoff Ventilkörper:	Rotguss
Werkstoff der Federhaube:	Kunststoff
Anschlussdurchmesser:	1"
Nennweite DN:	25 mm
Max. Mediumstemperatur:	30 °C
Nenndurchfluss :	6 m^3/h
Filterfeinheit:	100 µm
Druck-Bereich:	1,5–6 bar
Einstellskala:	ja
Kunststoff-Filtertasse:	ja
Entlastetes Einsitzventil:	ja
Rückspülung mit gefiltertem Wasser	ja
Einbaulage:	horizontal oder vertikal
Max. Vordruck:	16 bar

Filterfeinheit 100 µm, DIN/DVGW-geprüft

EAN-Nr.	Artikel-Nr.	Euro	PG
4019837038618	**FKN76CS-1A**	**608,00**	W2

Zubehör

	Bezeichnung	Artikel-Nr.	Euro	PG
	Drehbares Anschlussstück zum Anschließen von Nachrüstfiltern und Filterkombinationen, ¾"	**DA74C-3/4A**	**62,00**	W2
	Drehbares Anschlussstück zum Anschließen von Nachrüstfiltern und Filterkombinationen, 1"	**DA74C-1A**	**72,50**	W2
	Drehbares Anschlussstück zum Anschließen von Nachrüstfiltern und Filterkombinationen, 1¼"	**DA74C-11/4A**	**96,00**	W2
	Zwischenstück zum Umrüsten von Feinfiltern mit drehbarem Anschlussstück in den Nennweiten (1¼" und 1½") auf Nachrüst-Filterkombinationen (Lochabstand 63 mm auf Lochabstand 45 mm) für R ¾–R 1¼	**ZA76C-11/4**	**100,00**	W99
	Doppelringschlüssel zum Entfernen der Filtertasse für R 1 + R 1¼	**ZR10K-1**	**29,00**	W99
	Rückspülautomatik zum automatischen Rückspülen des Filters in einstellbaren Zeitintervallen 230 V, 50/60 Hz, mit Stecker	**Z11S-A**	**471,00**	W2

Ersatzteile

	Pos.	Bezeichnung	Artikel-Nr.	Euro	PG
	**1**	Federhaube ohne Feder mit Einstellskala für R ¾–R 1¼	**0901517**	**66,50**	W99
	**2**	Ventileinsatz komplett, ohne Sieb, 1"–1¼"	**D06FA-1A**	**85,50**	W99
	**3**	Dichtringsatz für R ¾ (nur 10er-weise bestellbar)	**0901444**	**1,97**	W99
		Dichtringsatz D06F, RV277, R 1 und RV281, R295, R ¾ (nur 10er-weise bestellbar)	**0901445**	**2,35**	W99
		Dichtringsatz D06F, RV277, R 1¼ und RV281, R295, R 1 (nur 10er-weise bestellbar)	**0901446**	**2,85**	W99
	**3a**	Anschlussverschraubung mit Außengewindetülle, R ¾ (2 Stück)	**VST06-3/4A**	**21,60**	W99
		Anschlussverschraubung mit Außengewindetülle, R 1 (2 Stück)	**VST06-1A**	**24,70**	W99
		Anschlussverschraubung mit Außengewindetülle, R 1¼ (2 Stück)	**VST06-11/4A**	**31,00**	W99
	**4**	Manometer, Gehäusedurchmesser 63 mm, Anschluss hinten G ¼, Teilung 0–16 bar	**M07M-A16**	**34,00**	W99
	**5**	Flanschdichtung R ¾–R 1¼	**5536400**	**19,70**	W99

	Pos.	Bezeichnung	Artikel-Nr.	Euro	PG
	**6***	Filtereinsatz komplett, Double Spin, Filterfeinheit 100 µm	**AF11DS-1A**	**224,50**	W99
	**6a***	Filtereinsatz komplett, Filterfeinheit 100 µm	**AF11S-1A**	**189,00**	W99
	**7**	Feder R ¾–R 1¼	**2074900**	**20,70**	W99
	**8**	Klarsicht-Filtertasse R ¾–R 1¼	**KF11S-1A**	**274,00**	W99
	**9**	O-Ring-Satz R ½–R 1¼ (nur 10er-weise bestellbar)	**0900747**	**3,30**	W99
	**10**	Kugelhahn komplett, bleifrei	**KH11S-1LFA**	**61,50**	W99
	**11**	Ablauftrichter R ¾–R 1¼	**AA76-1/2A**	**21,30**	W99
	**12**	Rotguss-Filtertasse für ½"–1¼"	**FT09RS-1A**	**412,50**	W99

*Die Filterführung (für Filter mit bzw. ohne Double Spin Funktion) ist nur im Lieferumfang für Ersatzfiltereinsätze (AF11DS und AF11S) der Größen ½" bis 1¼" enthalten!

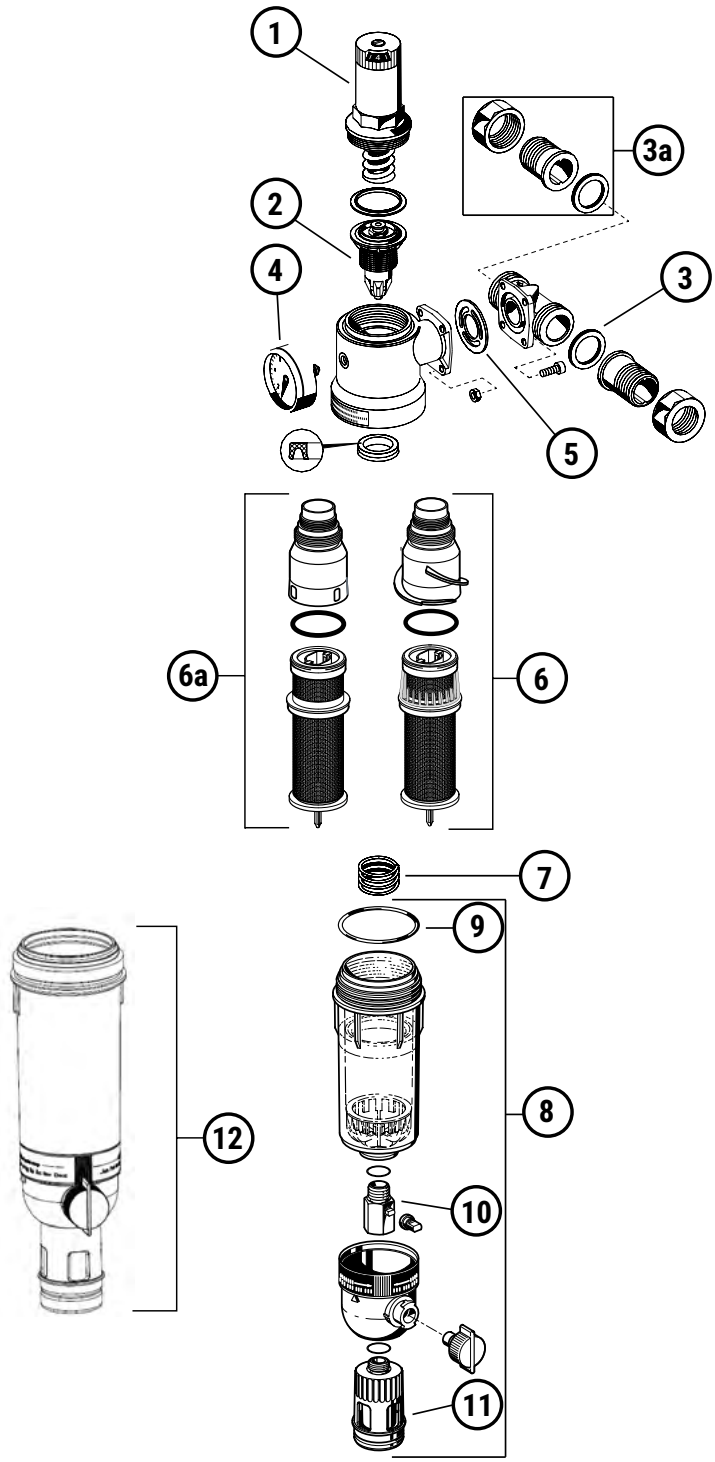

Achtung: Instandhaltungspflicht nach DIN EN 806-5 und DIN EN 1717.

Filterkombination Primus-Plus FK74CS/FKN74CS



FK74CS – 1½"–2"



FKN74CS – ½"–1¼"



FKN74CS – 1½"–2"

Datenblatt

In den Filterkombinationen sind rückspülbarer Feinfilter und Druckminderer in einem Gerät integriert. Sie sichern ununterbrochen die Trinkwasserversorgung mit gefiltertem Wasser. Der Feinfilter verhindert das Einspülen von Fremdpartikeln, wie z. B. Rostteilchen, Hanfreste und Sandkörner und reduziert so die Korrosionswahrscheinlichkeit. Der Druckminderer vermeidet Druckschäden und senkt den Wasserverbrauch. Die Filterkombinationen sind speziell für den Einbau in Trinkwasser-Installation geeignet, in denen ein Druckminderer benötigt wird. Der Einbau in waagerechte und senkrechte Rohrleitungen ist möglich.

Hauptmerkmale:

- Material bleifrei: Bleigehalt aller Materialien weniger als 0,1 % (LF Version)
- Max. Vordruck: 16 bar; dauerhafte Druckbelastung max. 12 bar zur Einhaltung der Messgenauigkeit des Manometers
- Integrierter Druckminderer mit entlastetem Einsitzventil
- Vordruckkompensation – schwankende Vordrücke haben keinen Einfluss auf den Hinterdruck
- Auch während der Ausspülung Versorgung mit gefiltertem Wasser
- Rückspülsystem für schnelles und gründliches Reinigen des Filters bei gleichzeitig geringem Wasserverbrauch
- Memory-Ring als Hinweis auf die nächstfällige manuelle Rückspülung
- Rückspülautomatik mit Bajonett-Anschluss nachrüstbar
- Große Filterfläche
- Filtertasse aus stoßfestem Kunststoff ermöglicht eine einfache Kontrolle der Filterverschmutzung
- Filtereinsatz komplett austauschbar
- Normierter Ablaufanschluss
- ACS-zertifiziert
- Von TÜV LGA als geräuscharm zertifiziert, Gruppe 1 ohne Einschränkungen
- 5 Jahre Garantie

Technische Daten:

Zertifizierungen:	DVGW (Zertifizierung für alle Filter mit 100 µm Filterfeinheit und drehbarem Anschlussstück)
Medium:	Trinkwasser
Material Ventilkörper:	bleifreies Messing
Anschlussgewinde:	½–2"
Filtertyp:	rückspülbar
Filterfeinheit:	100 µm
Rückspülung mit gefiltertem Wasser:	ja
Druck-Einstellbereich:	1,5–6 bar
Mediumstemperatur:	5–30 °C
Einbaulage:	horizontal oder vertikal
Max. Vordruck:	16/12 bar

Mit drehbarem Anschlussstück, bleifreie Materialien

Anschlussdurchmesser "	Nennweite DN mm	Nenndurchfluss m^3/h	EAN-Nr.	**Artikel-Nr.**	**Euro**	PG
1½	40	11,5	4019837154479	**FK74CS-11/2LFAA**	**1.046,00**	W2
2	50	11,5	4019837154486	**FK74CS-2LFAA**	**1.088,00**	W2

Nur Filtereinheit, ohne drehbares Anschlussstück, bleifreie Materialien

Für Anschlussstück in "	Nenndurchfluss m^3/h	EAN-Nr.	Artikel-Nr.	Euro	PG
½, ¾, 1, 1¼	6,2	4019837155315	**FKN74CS-1LFA**	**318,00**	W2
1½, 2	11,5	4019837155339	**FKN74CS-2LFA**	**732,00**	W2

Nur Filtereinheit, ohne drehbares Anschlussstück

Für Anschlussstück in "	Nenndurchfluss m^3/h	EAN-Nr.	Artikel-Nr.	Euro	PG
½, ¾, 1, 1¼	6,2	4019837122355	**FKN74CS-1A**	**318,00**	W2

Zubehör

	Bezeichnung	Artikel-Nr.	Euro	PG
	Drehbares Anschlussstück zum Anschließen von Nachrüstfiltern und Filterkombinationen, ½"	**DA74CS-1/2A**	**54,50**	W2
	Drehbares Anschlussstück zum Anschließen von Nachrüstfiltern und Filterkombinationen, ¾"	**DA74C-3/4A**	**62,00**	W2
	Drehbares Anschlussstück zum Anschließen von Nachrüstfiltern und Filterkombinationen, 1"	**DA74C-1A**	**72,50**	W2
	Drehbares Anschlussstück zum Anschließen von Nachrüstfiltern und Filterkombinationen, 1¼"	**DA74C-11/4A**	**96,00**	W2
 	Drehbares Anschlussstück zum Anschließen von Nachrüstfiltern und Filterkombinationen, bleifrei, ½"	**DA74CS-1/2LFA**	**71,50**	W2
	Drehbares Anschlussstück zum Anschließen von Nachrüstfiltern und Filterkombinationen, bleifrei, ¾"	**DA74CS-3/4LFA**	**81,50**	W2
	Drehbares Anschlussstück zum Anschließen von Nachrüstfiltern und Filterkombinationen, bleifrei, 1"	**DA74CS-1LFA**	**96,00**	W2
	Drehbares Anschlussstück zum Anschließen von Nachrüstfiltern und Filterkombinationen, bleifrei, 1¼"	**DA74CS-11/4LFA**	**127,00**	W2
	Drehbares Anschlussstück zum Anschließen von Nachrüstfiltern und Filterkombinationen, bleifrei, 1½"	**DA74CS-11/2LFA**	**314,50**	W2
	Drehbares Anschlussstück zum Anschließen von Nachrüstfiltern und Filterkombinationen, bleifrei, 2"	**DA74CS-2LFA**	**356,50**	W2
	Doppelringschlüssel zum Entfernen der Filtertasse für ½" + 1¼"	**ZR74CS**	**27,00**	W99
	Doppelringschlüssel zum Entfernen der Filtertasse für R 1½ + R 2	**ZR10K-11/2**	**35,00**	W99
	Rückspülautomatik zum automatischen Rückspülen des Filters in einstellbaren Zeitintervallen, zum Betrieb mit Batterien oder dem Netzteil 230 V, 50 Hz, ½"–1¼"	**Z74S-AN**	**221,50**	W2
	Rückspülautomatik zum automatischen Rückspülen des Filters in einstellbaren Zeitintervallen 230 V, 50/60 Hz, mit Stecker, 1½"–2"	**Z11S-A**	**471,00**	W2

Ersatzteile

	Pos.	Bezeichnung	Artikel-Nr.	Euro	PG
	1	Filtereinsatz komplett, Filterfeinheit 100 µm, für R ½–R 1¼	**AF74-1A**	**80,00**	W99
		Filtereinsatz komplett, Filterfeinheit 50 µm, für R ½–R 1¼	**AF74-1C**	**103,00**	W99
		Filtereinsatz komplett, Filterfeinheit 200 µm, für R ½–R 1¼	**AF74-1D**	**103,00**	W99
	1	Filtereinsatz komplett, Filterfeinheit 100 µm für 1½"–2"	**AF11S-11/2A**	**297,00**	W99
		Filtereinsatz komplett, Filterfeinheit 20 µm für 1½"–2"	**AF11S-11/2B**	**333,00**	W99
		Filtereinsatz komplett, Filterfeinheit 50 µm für 1½"–2"	**AF11S-11/2C**	**333,00**	W99
		Filtereinsatz komplett, Filterfeinheit 200 µm für 1½"–2"	**AF11S-11/2D**	**333,00**	W99
	2	Klarsicht-Filtertasse für R ½–R 1¼	**KF74CS-1A**	**104,50**	W99
	2	Klarsicht-Filtertasse komplett, ½" –1¼", bleifrei	**KF11SB-1A**	**104,50**	W99
		Klarsicht-Filtertasse komplett, 1½" –2", bleifrei	**KF11SB-2A**	**454,00**	W99
	3	Manometer, Gehäusedurchmesser 50 mm, Anschluss hinten G ¼, Teilung 0–16 bar	**M74CS-A16**	**33,50**	W99
	4	Anschlussverschraubung mit Außengewindetülle, R ½, **Überwurfmutter 1"** (2 Stück)	**VST06-1/2AR**	**16,40**	W99
		Anschlussverschraubung mit Außengewindetülle, R ¾ (2 Stück)	**VST06-3/4A**	**21,60**	W99
		Anschlussverschraubung mit Außengewindetülle, R 1 (2 Stück)	**VST06-1A**	**24,70**	W99
		Anschlussverschraubung mit Außengewindetülle, R 1¼ (2 Stück)	**VST06-11/4A**	**31,00**	W99
	4	Anschlussverschraubung mit Außengewindetülle, bleifrei, R ½, **Überwurfmutter 1"** (2 Stück)	**VST74CS-1/2LFA**	**22,40**	W99
		Anschlussverschraubung mit Außengewindetülle, bleifrei, R ¾ (2 Stück)	**VST06-3/4LFA**	**30,00**	W99
		Anschlussverschraubung mit Außengewindetülle, bleifrei, R 1 (2 Stück)	**VST06-1LFA**	**34,50**	W99
		Anschlussverschraubung mit Außengewindetülle, bleifrei, R 1¼ (2 Stück)	**VST06-11/4LFA**	**41,50**	W99
		Anschlussverschraubung mit Außengewindetülle, bleifrei, R 1½, **Überwurfmutter 2½"** (2 Stück)	**VST74CS-11/2LFA**	**63,00**	W99
		Anschlussverschraubung mit Außengewindetülle, bleifrei, R 2 (2 Stück)	**VST06-2LFA**	**76,00**	W99

	Pos.	Bezeichnung	Artikel-Nr.	Euro	PG
	5	Dichtringsatz für R ¾ (nur 10er-weise bestellbar)	0901444	1,97	W99
		Dichtringsatz D06F, RV277, R 1 und RV281, R295, R ¾ (nur 10er-weise bestellbar)	0901445	2,35	W99
		Dichtringsatz D06F, RV277, R 1¼ und RV281, R295, R 1 (nur 10er-weise bestellbar)	0901446	2,85	W99
		Dichtringsatz für R 2 (nur 10er-weise bestellbar)	0901448	5,85	W99
	6	Flanschdichtung, ½"–1¼"	5975900	20,70	W99
		Flanschdichtung, 1½"–2"	5975901	20,70	W99
	7	Kugelhahn komplett, bleifrei	KH11S-1LFA	61,50	W99
	8	Ventileinsatz komplett, ohne Sieb, 1"–1¼"	D06FA-1B	85,50	W99
	8	Ventileinsatz komplett, ohne Sieb, bleifrei, ½"–1¼"	D06FA-1LF	93,00	W99
		Ventileinsatz komplett, ohne Sieb, bleifrei,1½" + 2"	D06FA-11/2LF	109,00	W99
	–	Beipack mit Flanschdichtung, 4 Muttern und Schlüssel ½"–1¼"	DS-FX74CS	29,00	W99

½" –1¼"

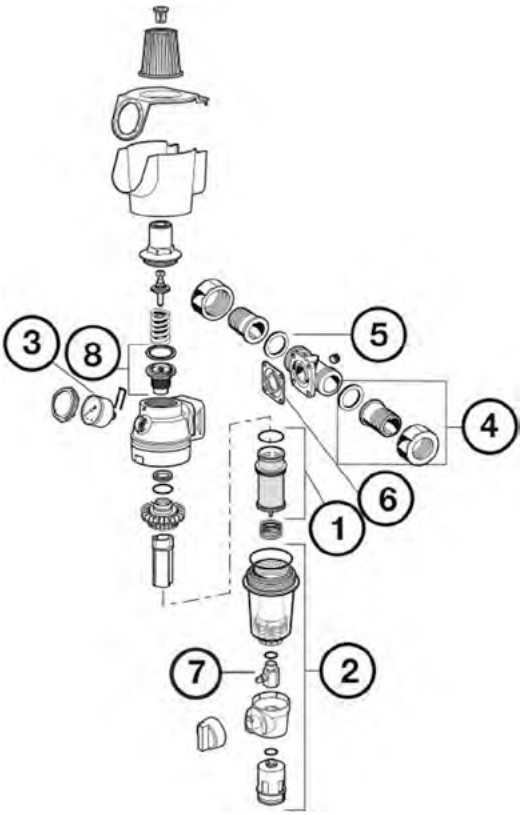

1½"–2"

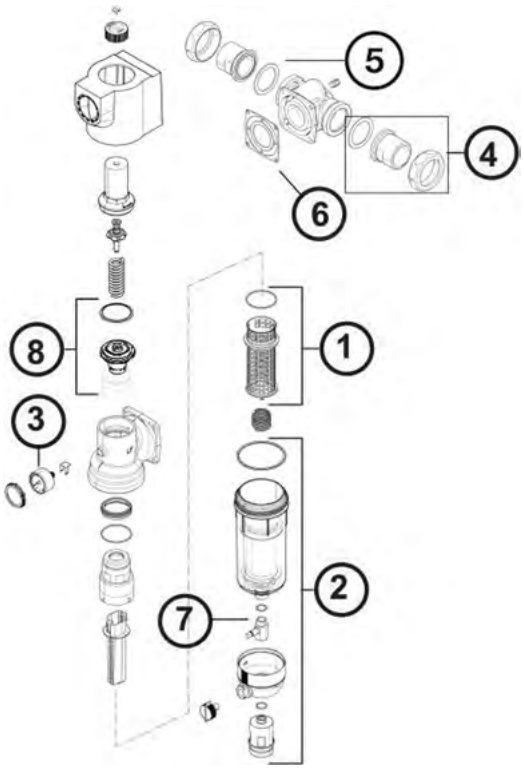

Achtung: Instandhaltungspflicht nach DIN EN 806-5 und DIN EN 1717.

Filterkombination MiniPlus-FK



FK06-...AA

Datenblatt



FK06-...AAM

Datenblatt

Die Filterkombination MiniPlus FK06 integriert ausspülbaren Feinfilter und Druckminderer in einem Gerät. Die Filterkombinationen sichert ununterbrochen die Wasserversorgung mit dem auf die jeweilige Trinkwasser-Installation eingestellten Druck und mit gefiltertem Trinkwasser. Der Feinfilter verhindert das Einspülen von Fremdpartikeln, wie z.B. Rostteilchen, Hanfreste und Sandkörner, reduziert somit die Korrosionswahrscheinlichkeit und sorgt für hygienisch reines Trinkwasser. Die abgelagerten Fremdpartikel am Boden der Filtertasse können durch Ausspülen entfernt werden. Der Druckminderer vermeidet Druckschäden und senkt den Energie- und Trinkwasserverbrauch. Aufgrund ihrer geringen Baugröße eignen sich die Filterkombination auch bei sehr eingeschränkten Platzverhältnissen.

Hauptmerkmale:

- Sollwert direkt an der Einstellanzeige ablesbar
- Sollwertfeder geschützt außerhalb des Trinkwasserbereichs
- Ventileinsatz aus hochwertigem Kunststoff, komplett austauschbar
- Auch während der Ausspülung Versorgung mit gefiltertem Wasser
- Vordruckkompensation - schwankende Vordrücke haben keinen Einfluss auf den Hinterdruck und damit auf die Nutzung der Trinkwasser-Installation
- Filtertasse aus stoßfestem Kunststoff ermöglicht einfache visuelle Kontrolle der Filterverschmutzung
- Filtereinsatz und komplette Filtertasse austauschbar
- Alle Materialien gemäß UBA KTW
- Von TÜV LGA als geräuscharm zugelassen, Gruppe 1 ohne Einschränkungen
- 5 Jahre Garantie

Technische Daten:

Zertifizierungen:	DIN/DVGW (Zertifizierung für alle Filterkombinationen FK06-...AA)
Filtertyp:	ausspülbar
Werkstoff Ventilkörper:	entzinkungsbeständiges Messing
Werkstoff der Federhaube:	Kunststoff
Rohranschluss:	Außengewinde
Filterfeinheit:	100 µm
Druck-Bereich:	1,5–6 bar
Einstellskala:	ja
Entlastetes Einsitzventil:	ja
Einbaulage:	waagerecht mit Filtertasse nach unten
Max. Vordruck:	16 bar

Kunststoff-Filtertasse, Gewindetülle, Filterfeinheit 100 µm, DIN/DVGW-geprüft

Anschluss-durchmesser "	Nenn-weite DN mm	Nenndurchfluss m^3/h	Max. Betriebstemperatur °C	Filter-tasse	EAN-Nr.	**Artikel-Nr.**	**Euro**	PG
½	15	2,5	30	klar	4019837049195	**FK06-1/2AA**	**194,50**	W2
¾	20	2,9	30	klar	4019837042721	**FK06-3/4AA**	**205,50**	W2
1	25	6	30	klar	4019837047979	**FK06-1AA**	**227,50**	W2
1¼	32	6,2	30	klar	4019837049362	**FK06-11/4AA**	**284,50**	W2

Messing-Filtertasse, Gewindetülle, Filterfeinheit 100 µm

Anschlussdurch-messer "	Nenn-weite DN mm	Nenndurchfluss m^3/h	Max. Betriebstemperatur °C	Filter-tasse	EAN-Nr.	**Artikel-Nr.**	**Euro**	PG
½	15	2,5	70	Messing	4019837060794	**FK06-1/2AAM**	**276,50**	W2
¾	20	2,9	70	Messing	4019837060800	**FK06-3/4AAM**	**312,00**	W2
1	25	6	70	Messing	4019837060817	**FK06-1AAM**	**409,00**	W2
1¼	32	6,2	70	Messing	4019837060824	**FK06-11/4AAM**	**431,00**	W2

Zubehör

	Bezeichnung	Artikel-Nr.	Euro	PG
	Manometer, Gehäusedurchmesser 63 mm, Anschluss hinten G ¼, Teilung 0–4 bar	**M07M-A4**	**34,00**	W99
	Manometer, Gehäusedurchmesser 63 mm, Anschluss hinten G ¼, Teilung 0–10 bar	**M07M-A10**	**34,00**	W99
	Manometer, Gehäusedurchmesser 63 mm, Anschluss hinten G ¼, Teilung 0–16 bar	**M07M-A16**	**34,00**	W99
	Manometer, Gehäusedurchmesser 63 mm, Anschluss hinten G ¼, Teilung 0–25 bar	**M07M-A25**	**34,00**	W99
	Doppel-Ringschlüssel zum Entfernen der Filtertasse	**ZR06F**	**22,40**	W99
	Doppel-Ringschlüssel zum Lösen von Federhaube und Siebtasse	**ZR06K**	**29,00**	W99
	Anschlussverschraubung mit Löttülle, ½" – 15 mm (2 Stück)	**VST06-1/2B**	**16,40**	W99
	Anschlussverschraubung mit Löttülle, ¾" – 22 mm (2 Stück)	**VST06-3/4B**	**21,60**	W99
	Anschlussverschraubung mit Löttülle, 1" – 28 mm (2 Stück)	**VST06-1B**	**25,00**	W99
	Anschlussverschraubung mit Löttülle, 1¼" – 35 mm (2 Stück)	**VST06-11/4B**	**31,00**	W99

Ersatzteile – Miniplus-FK06-...AA

	Pos.	Bezeichnung	Artikel-Nr.	Euro	PG
	**1**	Federhaube ohne Feder mit Einstellskala für R ½ + R ¾	**0901515**	**34,50**	W99
		Federhaube ohne Feder mit Einstellskala für R 1 + R 1¼	**0901516**	**44,00**	W99
	**2**	Ventileinsatz komplett, ohne Sieb, ½"–¾"	**D06FA-1/2**	**68,00**	W99
		Ventileinsatz komplett, ohne Sieb, 1"–1¼"	**D06FA-1B**	**85,50**	W99
	**3**	Dichtringsatz für R ½ (nur 10er-weise bestellbar)	**0901443**	**1,69**	W99
		Dichtringsatz für R ¾ (nur 10er-weise bestellbar)	**0901444**	**1,97**	W99
		Dichtringsatz D06F, RV277, R 1 und RV281, R295, R ¾ (nur 10er-weise bestellbar)	**0901445**	**2,35**	W99
		Dichtringsatz D06F, RV277, R 1¼ und RV281, R295, R 1 (nur 10er-weise bestellbar)	**0901446**	**2,85**	W99
	**4**	Verschlussstopfen G ¼, Kunststoff, mit Dichtung (nur 5er-weise bestellbar)	**S06K-1/4**	**2,40**	W99
	**5**	Klarsicht-Filtertasse mit Sieb 100 µm und Stützkörper R ½ (+ R ¾ bei FK06)	**KF06-1/2A**	**55,50**	W99
		Klarsicht-Filtertasse mit Sieb 100 µm und Stützkörper R 1 + R 1¼ (+ R ¾ bei FF06)	**KF06-1A**	**61,00**	W99
	**6**	O-Ring-Satz für Stützkörper für R ½ (+ R ¾ bei FK06) (nur 10er-weise bestellbar)	**0903127**	**1,95**	W99
		O-Ring-Satz für Stützkörper für R 1 + R 1¼ (+ R ¾ bei FF06) (nur 10er-weise bestellbar)	**0903128**	**2,30**	W99

	Pos.	Bezeichnung	Artikel-Nr.	Euro	PG
	7	Ersatzsieb 100 µm für R ½ (+ R ¾ bei FK06) (nur 5er-weise bestellbar)	**AS06-1/2A**	**27,00**	W99
		Ersatzsieb 100 µm für R 1 + R 1¼ (+ R ¾ bei FF06) (nur 5er-weise bestellbar)	**AS06-1A**	**29,00**	W99
	8	O-Ring-Satz für R ½ (+ R ¾ bei FK06 und D06F) (nur 10er-weise bestellbar)	**0901246**	**1,26**	W99
		O-Ring-Satz R 1 + R 1¼ (+ R ¾ bei FF06) (nur 10er-weise bestellbar)	**0901499**	**1,80**	W99
	9	Anschlussverschraubung mit Außengewindetülle, R ½ (2 Stück)	**VST06-1/2A**	**16,10**	W99
		Anschlussverschraubung mit Außengewindetülle, R ¾ (2 Stück)	**VST06-3/4A**	**21,60**	W99
		Anschlussverschraubung mit Außengewindetülle, R 1 (2 Stück)	**VST06-1A**	**24,70**	W99
		Anschlussverschraubung mit Außengewindetülle, R 1¼ (2 Stück)	**VST06-11/4A**	**31,00**	W99
	10	Kugelhahn mit Dichtring G 1¼	**0903412**	**26,00**	W99

Ersatzteile – Miniplus-FK06-...AAM

	Pos.	Bezeichnung	Artikel-Nr.	Euro	PG
	1	Federhaube ohne Feder mit Einstellskala für R ½ + R ¾	**0901515**	**34,50**	W99
		Federhaube ohne Feder mit Einstellskala für R ¾–R 1¼	**0901517**	**66,50**	W99
	2	Ventileinsatz komplett, ohne Sieb, ½"–¾"	**D06FA-1/2**	**68,00**	W99
		Ventileinsatz komplett, ohne Sieb, 1"–1¼"	**D06FA-1B**	**85,50**	W99
	3	Dichtringsatz für R ½ (nur 10er-weise bestellbar)	**0901443**	**1,69**	W99
		Dichtringsatz für R ¾ (nur 10er-weise bestellbar)	**0901444**	**1,97**	W99
		Dichtringsatz D06F, RV277, R 1 und RV281, R295, R ¾ (nur 10er-weise bestellbar)	**0901445**	**2,35**	W99
		Dichtringsatz D06F, RV277, R 1¼ und RV281, R295, R 1 (nur 10er-weise bestellbar)	**0901446**	**2,85**	W99
	4	Verschlussstopfen G ¼, Kunststoff, mit Dichtung (nur 5er-weise bestellbar)	**S06K-1/4**	**2,40**	W99
	5	O-Ring-Satz für Stützkörper für R ½ (+ R ¾ bei FK06) (nur 10er-weise bestellbar)	**0903127**	**1,95**	W99
		O-Ring-Satz für Stützkörper für R 1 + R 1¼ (+ R ¾ bei FF06) (nur 10er-weise bestellbar)	**0903128**	**2,30**	W99
	6	Ersatzsieb 100 µm für R ½ (+ R ¾ bei FK06) (nur 5er-weise bestellbar)	**AS06-1/2A**	**27,00**	W99
		Ersatzsieb 100 µm für R 1 + R 1¼ (+ R ¾ bei FF06) (nur 5er-weise bestellbar)	**AS06-1A**	**29,00**	W99

	Pos.	Bezeichnung	Artikel-Nr.	Euro	PG
	7	O-Ring-Satz für R ½ (+ R ¾ bei FK06 und D06F) (nur 10er-weise bestellbar)	**0901246**	**1,26**	W99
		O-Ring-Satz R 1 + R 1¼ (+ R ¾ bei FF06) (nur 10er-weise bestellbar)	**0901499**	**1,80**	W99
	8	Anschlussverschraubung mit Außengewindetülle, R ½ (2 Stück)	**VST06-1/2A**	**16,10**	W99
		Anschlussverschraubung mit Außengewindetülle, R ¾ (2 Stück)	**VST06-3/4A**	**21,60**	W99
		Anschlussverschraubung mit Außengewindetülle, R 1 (2 Stück)	**VST06-1A**	**24,70**	W99
		Anschlussverschraubung mit Außengewindetülle, R 1¼ (2 Stück)	**VST06-11/4A**	**31,00**	W99
	9	Kugelhahn mit Dichtring G 1¼	**0903412**	**26,00**	W99

MiniPlus-FK06, Baureihe ab 2000

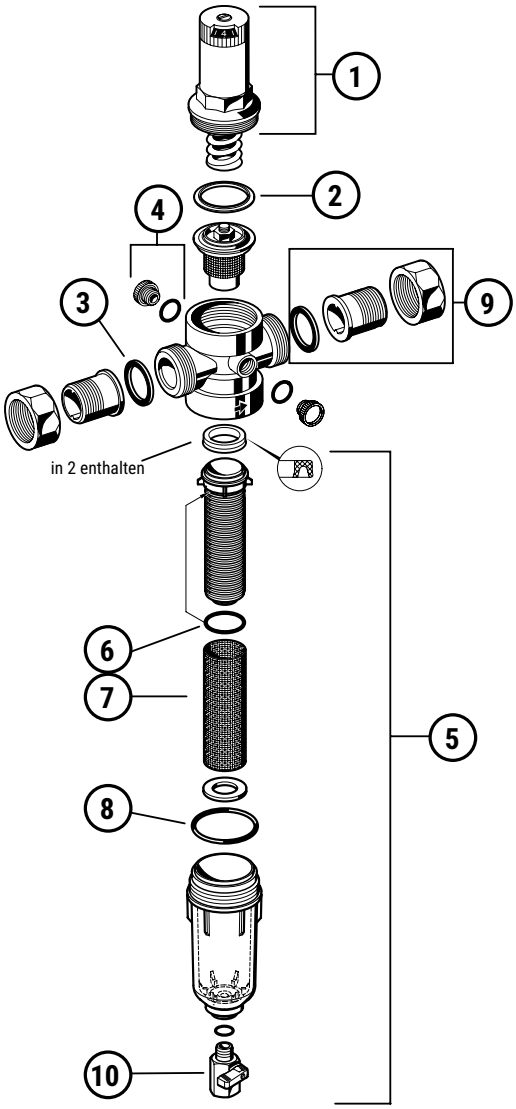

MiniPlus-FK06-AAM, Baureihe ab 2002

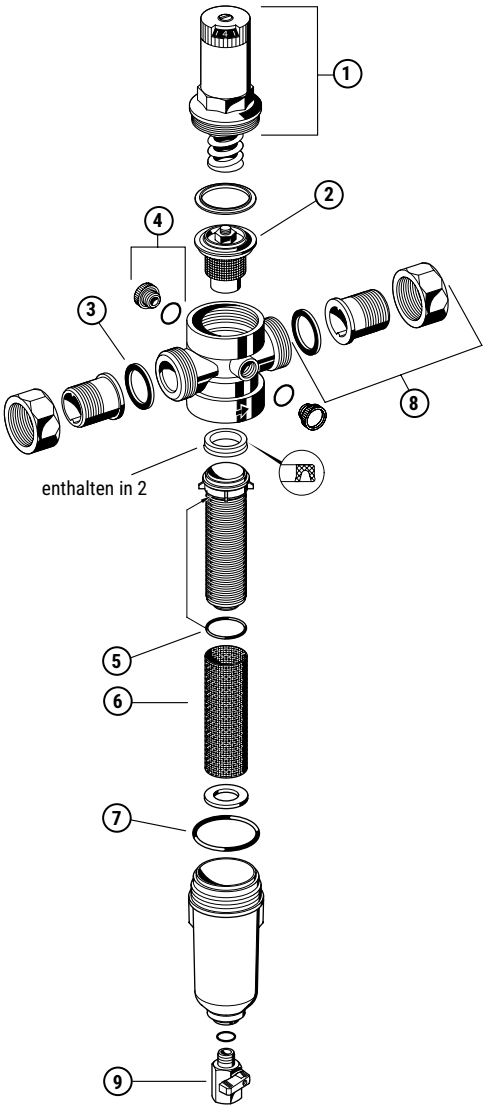

Achtung: Instandhaltungspflicht nach DIN EN 806-5 und DIN EN 1717.

Hauswasser-Feinfilter F76S



F76S



F76S-AAM

Datenblatt

Der rückspülbare Feinfilter F76S sichert ununterbrochen die Wasserversorgung mit gefiltertem Wasser. Der Feinfilter verhindert das Einspülen von Fremdpartikeln, wie z. B.Rostteilchen, Hanfreste und Sandkörner und reduziert so die Korrosionswahrscheinlichkeit. Das Gerät entspricht den Anforderungen der jeweils gültigen DIN/DVGW-Vorgabe.

Hauptmerkmale:

- Double Spin Technologie für die Nennweiten ½" bis 1¼"; Kartusche mit außenliegendem Rotor, dadurch gleichzeitige Reinigung von unterem und oberem Filterbereich; visuelle Funktionskontrolle möglich
- Auch während der Rückspülung Versorgung mit gefiltertem Wasser
- Rückspülsystem für schnelles und gründliches Reinigen des Filters bei gleichzeitig geringem Wasserverbrauch
- Memory-Ring als Hinweis auf die nächstfällige manuelle Rückspülung
- Rückspülautomatik mit Bajonett-Anschluss nachrüstbar
- Große Filterfläche
- Filtertasse aus stoßfestem Kunststoff ermöglicht eine einfache Kontrolle der Filterverschmutzung
- Filtereinsatz und komplette Filtertasse austauschbar
- Normierter Ablaufanschluss
- ACS-zertifiziert
- Alle Materialien gemäß KTW
- Von TÜV LGA als geräuscharm zugelassen, Gruppe 1 ohne Einschränkungen
- 5 Jahre Garantie

Technische Daten:

Zertifizierungen:	• DVGW (Zertifizierung für alle Filter mit 100 µm Filterfeinheit) • SVGW (Zertifizierung für alle Filter mit 100 µm Filterfeinheit)
Medium:	Trinkwasser
Min. Eingangsdruck:	1,5 bar
Filtertyp:	rückspülbar
Betriebstemperaturbereich:	5–30 °C gemäß DIN EN 1567
Werkstoff Ventilkörper:	entzinkungsbeständiges Messing
Rückspülung mit gefiltertem Wasser:	ja
Einbaulage:	horizontal

Gewindetülle, Filterfeinheit 100 µm, DIN/DVGW/SVGW-geprüft

Anschluss-durchmesser "	Nenn-weite DN mm	Nenndurchfluss m^3/h	Kunststoff-Filtertasse	Max. Vordruck bar	Max. Mediums-temp. °C	EAN-Nr.	**Artikel-Nr.**	**Euro**	PG
½	15	4,8	•	16	40	4019837037475	**F76S-1/2AA**	**440,00**	W2
¾	20	7,2	•	16	40	4019837038144	**F76S-3/4AA**	**450,00**	W2
1	25	9,8	•	16	40	4019837037857	**F76S-1AA**	**537,50**	W2
1¼	32	10,7	•	16	40	4019837037710	**F76S-11/4AA**	**562,50**	W2
1½	40	21	•	16	40	4019837037574	**F76S-11/2AA**	**824,00**	W2
2	50	22	•	16	40	4019837038007	**F76S-2AA**	**869,00**	W2

Rotguss-Filtertasse, Gewindetülle, Filterfeinheit 100 µm, DIN/DVGW/SVGW-geprüft

Anschluss-durchmesser "	Nenn-weite DN mm	Nenndurchfluss m^3/h	Kunststoff-Filtertasse	Max. Vordruck bar	Max. Mediums-temp. °C	EAN-Nr.	**Artikel-Nr.**	**Euro**	PG
½	15	4,8	-	25	70	4019837037482	**F76S-1/2AAM**	**568,50**	W2
¾	20	7,2	-	25	70	4019837038151	**F76S-3/4AAM**	**590,50**	W2
1	25	9,8	-	25	70	4019837037864	**F76S-1AAM**	**715,00**	W2
1¼	32	10,7	-	25	70	4019837037727	**F76S-11/4AAM**	**735,00**	W2
1½	40	21	-	25	70	4019837037581	**F76S-11/2AAM**	**1.082,00**	W2
2	50	22	-	25	70	4019837038014	**F76S-2AAM**	**1.128,00**	W2

Gewindetülle, Filterfeinheit 20 µm

Anschluss-durchmesser "	Nenn-weite DN mm	Nenndurchfluss m^3/h	Kunststoff-Filtertasse	Max. Vordruck bar	Max. Mediums-temp. °C	EAN-Nr.	**Artikel-Nr.**	**Euro**	PG
½	15	4,8	•	16	40	4019837037499	**F76S-1/2AB**	**707,00**	W2
¾	20	7,2	•	16	40	4019837038168	**F76S-3/4AB**	**729,50**	W2
1	25	9,8	•	16	40	4019837037871	**F76S-1AB**	**830,50**	W2
1¼	32	10,7	•	16	40	4019837037734	**F76S-11/4AB**	**849,00**	W2
1½	40	21	•	16	40	4019837037598	**F76S-11/2AB**	**1.267,00**	W2
2	50	22	•	16	40	4019837038021	**F76S-2AB**	**1.312,00**	W2

Gewindetülle, Filterfeinheit 50 µm

Anschluss-durchmesser "	Nenn-weite DN mm	Nenndurchfluss m^3/h	Kunststoff-Filtertasse	Max. Vordruck bar	Max. Mediums-temp. °C	EAN-Nr.	**Artikel-Nr.**	**Euro**	PG
½	15	4,8	•	16	40	4019837037505	**F76S-1/2AC**	**707,00**	W2
¾	20	7,2	•	16	40	4019837038175	**F76S-3/4AC**	**729,50**	W2
1	25	9,8	•	16	40	4019837037888	**F76S-1AC**	**830,50**	W2
1¼	32	10,7	•	16	40	4019837037741	**F76S-11/4AC**	**849,00**	W2
1½	40	21	•	16	40	4019837037604	**F76S-11/2AC**	**1.267,00**	W2
2	50	22	•	16	40	4019837038038	**F76S-2AC**	**1.312,00**	W2

Gewindetülle, Filterfeinheit 200 µm

Anschluss-durchmesser "	Nenn-weite DN mm	Nenndurchfluss m^3/h	Kunststoff-Filtertasse	Max. Vordruck bar	Max. Mediums-temp. °C	EAN-Nr.	**Artikel-Nr.**	**Euro**	PG
½	15	4,8	•	16	40	4019837037529	**F76S-1/2AD**	**707,00**	W2
¾	20	7,2	•	16	40	4019837038199	**F76S-3/4AD**	**729,50**	W2
1	25	9,8	•	16	40	4019837037901	**F76S-1AD**	**830,50**	W2
1¼	32	10,7	•	16	40	4019837037765	**F76S-11/4AD**	**849,00**	W2
1½	40	21	•	16	40	4019837037628	**F76S-11/2AD**	**1.267,00**	W2
2	50	22	•	16	40	4019837038052	**F76S-2AD**	**1.312,00**	W2

Zubehör

	Bezeichnung	**Artikel-Nr.**	**Euro**	PG
	Rückspülautomatik zum automatischen Rückspülen des Filters in einstellbaren Zeitintervallen 230 V, 50/60 Hz, mit Stecker	**Z11S-A**	**471,00**	W2
	Differenzdruckschalter, Vordruck max. 16 bar, R ½–R ¾	**DDS76-1/2**	**789,50**	W2
	Differenzdruckschalter, Vordruck max. 16 bar, R 1–R 1¼ und DN 65–100	**DDS76-1**	**789,50**	W2
	Differenzdruckschalter, Vordruck max. 16 bar, R 1½–R 2	**DDS76-11/2**	**789,50**	W2
	Doppelringschlüssel zum Entfernen der Filtertasse für R ½–R ¾	**ZR10K-3/4**	**28,00**	W99
	Doppelringschlüssel zum Entfernen der Filtertasse für R 1 + R 1¼	**ZR10K-1**	**29,00**	W99
	Doppelringschlüssel zum Entfernen der Filtertasse für R 1½ + R 2	**ZR10K-11/2**	**35,00**	W99

Ersatzteile

	Pos.	Bezeichnung	Artikel-Nr.	Euro	PG
	1	Manometer mit Wartungsanzeige, Gehäusedurchmesser 62 mm, Anschluss unten G ¼, Teilung 0–16 bar	**M78M-A16MR**	**36,50**	W99
	2	Anschlussverschraubung mit Außengewindetülle, R ½, **Überwurfmutter 1"** (2 Stück)	**VST06-1/2AR**	**16,40**	W99
		Anschlussverschraubung mit Außengewindetülle, R ¾ (2 Stück)	**VST06-3/4A**	**21,60**	W99
		Anschlussverschraubung mit Außengewindetülle, R 1 (2 Stück)	**VST06-1A**	**24,70**	W99
		Anschlussverschraubung mit Außengewindetülle, R 1¼ (2 Stück)	**VST06-11/4A**	**31,00**	W99
		Anschlussverschraubung mit Außengewindetülle, R 1½ (2 Stück)	**VST06-11/2A**	**47,00**	W99
		Anschlussverschraubung mit Außengewindetülle, R 2 (2 Stück)	**VST06-2A**	**56,00**	W99
	2a	Dichtringsatz für R ¾ (nur 10er-weise bestellbar)	**0901444**	**1,97**	W99
		Dichtringsatz D06F, RV277, R 1 und RV281, R295, R ¾ (nur 10er-weise bestellbar)	**0901445**	**2,35**	W99
		Dichtringsatz D06F, RV277, R 1¼ und RV281, R295, R 1 (nur 10er-weise bestellbar)	**0901446**	**2,85**	W99
		Dichtringsatz D06F, RV277, R 1½ und RV281, R295, R 1¼ (nur 10er-weise bestellbar)	**0901447**	**4,05**	W99
		Dichtringsatz für R 2 (nur 10er-weise bestellbar)	**0901448**	**5,85**	W99
	3*	Filtereinsatz komplett, Filterfeinheit 100 µm für ½"–¾"	**AF11S-1/2A**	**189,00**	W99
		Filtereinsatz komplett, Filterfeinheit 100 µm für 1"–1¼"	**AF11S-1A**	**189,00**	W99
		Filtereinsatz komplett, Filterfeinheit 100 µm für 1½"–2"	**AF11S-11/2A**	**297,00**	W99
		Filtereinsatz komplett, Filterfeinheit 20 µm für ½"–¾"	**AF11S-1/2B**	**241,50**	W99
		Filtereinsatz komplett, Filterfeinheit 20 µm für 1"–1¼"	**AF11S-1B**	**241,50**	W99
		Filtereinsatz komplett, Filterfeinheit 20 µm für 1½"–2"	**AF11S-11/2B**	**333,00**	W99
		Filtereinsatz komplett, Filterfeinheit 50 µm für ½"–¾"	**AF11S-1/2C**	**241,50**	W99
		Filtereinsatz komplett, Filterfeinheit 50 µm für 1"–1¼"	**AF11S-1C**	**241,50**	W99
		Filtereinsatz komplett, Filterfeinheit 50 µm für 1½"–2"	**AF11S-11/2C**	**333,00**	W99
		Filtereinsatz komplett, Filterfeinheit 200 µm für ½"–¾"	**AF11S-1/2D**	**241,50**	W99
		Filtereinsatz komplett, Filterfeinheit 200 µm für 1"–1¼"	**AF11S-1D**	**241,50**	W99
		Filtereinsatz komplett, Filterfeinheit 200 µm für 1½"–2"	**AF11S-11/2D**	**333,00**	W99
		Filtereinsatz komplett, Filterfeinheit 300 µm für ½"–¾"	**AF11S-1/2E**	**241,50**	W99
		Filtereinsatz komplett, Filterfeinheit 300 µm für 1"–1¼"	**AF11S-1E**	**241,50**	W99
		Filtereinsatz komplett, Filterfeinheit 300 µm für 1½"–2"	**AF11S-11/2E**	**333,00**	W99
		Filtereinsatz komplett, Filterfeinheit 500 µm für ½"–¾"	**AF11S-1/2F**	**241,50**	W99
		Filtereinsatz komplett, Filterfeinheit 500 µm für 1"–1¼"	**AF11S-1F**	**241,50**	W99
		Filtereinsatz komplett, Filterfeinheit 500 µm für 1½"–2"	**AF11S-11/2F**	**333,00**	W99

*Die Filterführung (für Filter mit bzw. ohne Double Spin Funktion) ist nur im Lieferumfang für Ersatzfiltereinsätze (AF11DS und AF11S) der Größen ½" bis 1¼" enthalten!

	Pos.	Bezeichnung	Artikel-Nr.	Euro	PG
	4*	Filtereinsatz komplett, Double Spin, Filterfeinheit 100 µm für ½"–¾"	**AF11DS-1/2A**	**202,00**	W99
		Filtereinsatz komplett, Double Spin, Filterfeinheit 100 µm für 1"–1¼"	**AF11DS-1A**	**224,50**	W99
		Filtereinsatz komplett, Double Spin, Filterfeinheit 20 µm für ½"–¾"	**AF11DS-1/2B**	**248,50**	W99
		Filtereinsatz komplett, Double Spin, Filterfeinheit 20 µm für 1"–1¼"	**AF11DS-1B**	**262,00**	W99
		Filtereinsatz komplett, Double Spin, Filterfeinheit 50 µm für ½"–¾"	**AF11DS-1/2C**	**248,50**	W99
		Filtereinsatz komplett, Double Spin, Filterfeinheit 50 µm für 1"–1¼"	**AF11DS-1C**	**262,00**	W99
		Filtereinsatz komplett, Double Spin, Filterfeinheit 200 µm für ½"–¾"	**AF11DS-1/2D**	**248,50**	W99
		Filtereinsatz komplett, Double Spin, Filterfeinheit 200 µm für 1"–1¼"	**AF11DS-1D**	**262,00**	W99
		Filtereinsatz komplett, Double Spin, Filterfeinheit 300 µm für ½"–¾"	**AF11DS-1/2E**	**248,50**	W99
		Filtereinsatz komplett, Double Spin, Filterfeinheit 300 µm für 1"–1¼"	**AF11DS-1E**	**262,00**	W99
		Filtereinsatz komplett, Double Spin, Filterfeinheit 500 µm für ½"–¾"	**AF11DS-1/2F**	**248,50**	W99
		Filtereinsatz komplett, Double Spin, Filterfeinheit 500 µm für 1"–1¼"	**AF11DS-1F**	**262,00**	W99
	5	Klarsicht-Filtertasse komplett zu Filter/-kombinationen ab 1997, R ½–R 1¼	**KF11S-1A**	**274,00**	W99
		Klarsicht-Filtertasse komplett zu Filter/-kombinationen ab 1997, R 1½–R 2	**KF11S-11/2A**	**454,00**	W99
	6	Rotguss-Filtertasse für ½"–1¼"	**FT09RS-1A**	**412,50**	W99
		Rotguss-Filtertasse für 1½"–2"	**FT09RS-11/2A**	**609,50**	W99
	7	O-Ring-Satz R ½–R 1¼ (nur 10er-weise bestellbar)	**0900747**	**3,30**	W99
		O-Ring-Satz R 1½–R 2 (nur 10er-weise bestellbar)	**0900748**	**3,30**	W99
	8	Ablauftrichter für R ½–R 2	**AA76-1/2A**	**21,30**	W99
	9	Kugelhahn komplett, bleifrei	**KH11S-1LFA**	**61,50**	W99
	10	Feder für R ½–R 1¼	**2074900**	**20,70**	W99
		Feder für R 1½–R 2	**2159400**	**20,70**	W99

*Die Filterführung (für Filter mit bzw. ohne Double Spin Funktion) ist nur im Lieferumfang für Ersatzfiltereinsätze (AF11DS und AF11S) der Größen ½" bis 1¼" enthalten!

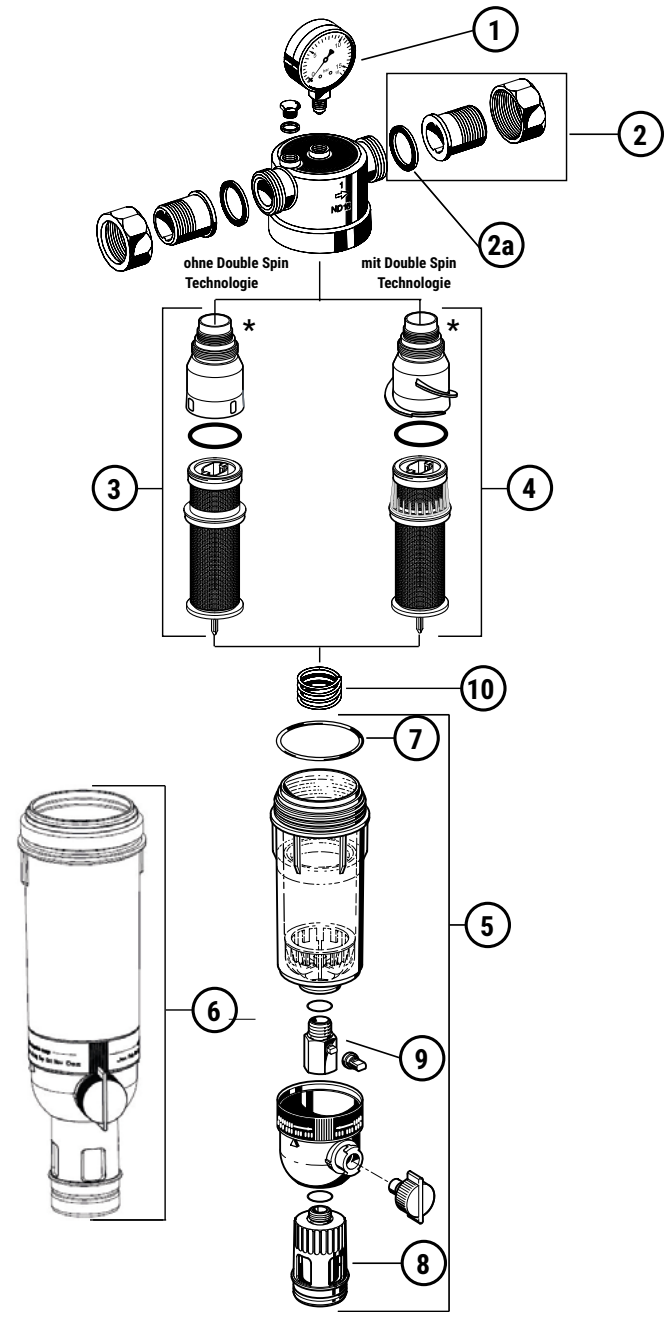

Achtung: Instandhaltungspflicht nach DIN EN 806-5 und DIN EN 1717.

Feinfilter F78TS in Flanschausführung, rückspülbar



Datenblatt

Die rückspülbaren Flanschfilter F78TS sind für Trinkwasser-Installation mit großem Trinkwasserverbrauch bestimmt. Sie können in großen Wohngebäuden und Wohnanlagen, in industriellen und gewerblichen Trinkwasser-Installationen, sowie in der kommunalen Wasserversorgung eingesetzt werden. Wie die Hauswasser-Feinfilter besitzt der Flanschfilter F78TS die gleiche hochwirksame Rückspültechnik. Der F78TS kann mit der vollautomatischen Rückspülautomatik Z11AS und dem Differenzdruckschalter DDS76 nachgerüstet werden. Der Feinfilter verhindert das Einspülen von Fremdpartikeln, wie z.B. Rostteilchen, Hanfreste und Sandkörner und reduziert so die Korrosionswahrscheinlichkeit und sorgt für hygienisch reines Trinkwasser.

Hauptmerkmale:

- Bleifrei: Bleigehalt aller Materialien weniger als 0,1 %
- Auch während der Rückspülung Versorgung mit gefiltertem Wasser
- Filtereinsatz komplett austauschbar
- Rückspülsystem für schnelles und gründliches Reinigen des Filters bei gleichzeitig geringem Wasserverbrauch
- Vollautomatische Filterreinigung mit nachrüstbarer Rückspülautomatik Z11AS
- Differenzdruckschalter nachrüstbar
- Monatsskala mit Zeiger auf Manometer als Hinweis auf die nächstfällige manuelle Rückspülung
- Hoher Korrosionsschutz durch Polyamidbeschichtung
- Hygienisch optimaler Wasseraustausch in der Filtertasse durch Zwangsdurchströmung
- ACS-zertifiziert
- Alle Materialien gemäß KTW
- Abführung des Rückspülwassers gemäß DIN EN 1717
- 5 Jahre Garantie

Technische Daten:

Zertifizierungen:	DVGW (in den Anschlussgrößen DN 65–DN 100 mit 100 µm Filterfeinheit)
Medium:	Trinkwasser
Filtertyp:	rückspülbar
Max. Mediumstemperatur:	30 °C
Bemerkung:	65 °C (max. Betriebsdruck 6 bar)
Max. Vordruck:	16 bar
Min. Eingangsdruck:	1,5 bar
Werkstoff Ventilkörper:	Kugelgraphitguss GGG 40
Beschichtung:	pulverbeschichtet
Rohranschluss:	Flansche
Stat. Druck:	PN 16
Rückspülung mit gefiltertem Wasser:	ja
Einbaulage:	waagerecht mit Filtertasse nach unten

Filterfeinheit 100 µm

Nennweite DN mm	Filterfeinheit µm	Kvs-Wert	EAN-Nr.	**Artikel-Nr.**	**Euro**	PG
65	100	69	4019837148966	**F78TS-65FA**	**2.720,00**	W2
80	100	113	4019837149000	**F78TS-80FA**	**3.120,00**	W2
100	100	145	4019837149048	**F78TS-100FA**	**3.701,00**	W2

Filterfeinheit 20 µm

Nennweite DN mm	Filterfeinheit µm	Kvs-Wert	EAN-Nr.	**Artikel-Nr.**	**Euro**	PG
65	20	69	4019837148973	**F78TS-65FB**	**3.263,00**	W2
80	20	113	4019837149017	**F78TS-80FB**	**3.740,00**	W2
100	20	145	4019837149055	**F78TS-100FB**	**4.438,00**	W2

Filterfeinheit 50 µm

Nennweite DN mm	Filterfeinheit µm	Kvs-Wert	EAN-Nr.	Artikel-Nr.	Euro	PG
65	50	69	4019837148980	**F78TS-65FC**	**3.263,00**	W2
80	50	113	4019837149024	**F78TS-80FC**	**3.740,00**	W2
100	50	145	4019837149062	**F78TS-100FC**	**4.438,00**	W2

Filterfeinheit 200 µm

Nennweite DN mm	Filterfeinheit µm	Kvs-Wert	EAN-Nr.	Artikel-Nr.	Euro	PG
65	200	69	4019837148997	**F78TS-65FD**	**3.263,00**	W2
80	200	113	4019837149031	**F78TS-80FD**	**3.740,00**	W2
100	200	145	4019837149079	**F78TS-100FD**	**4.438,00**	W2

Zubehör

	Bezeichnung	Artikel-Nr.	Euro	PG
	Rückspülautomatik zum automatischen Rückspülen des Filters in einstellbaren Zeitintervallen 230 V, 50/60 Hz, 10 W, mit Stecker	**Z11AS-1A**	**586,00**	W2
	Differenzdruckschalter für DN 65–DN 100	**DDS76-1**	**789,50**	W2
	Adapterflansch von DN 100 auf DN 125, Kugelgraphitguss, PN 16 gemäß ISO 7005-2 und DIN EN 1092-2, im Lieferumfang enthalten: Schrauben, Muttern und Dichtscheibe, Einbaumaß Adapterflansch (ohne Schrauben) 33 mm (1 Stück)	**EXF125-A**	**536,00**	W99

Ersatzteile

	Pos.	Bezeichnung	Artikel-Nr.	Euro	PG
	**1**	Filtereinsatz komplett, Filterfeinheit 100 µm, für DN 65	**AF78TS-065A**	**1.287,00**	W99
		Filtereinsatz komplett, Filterfeinheit 100 µm, für DN 80	**AF78TS-080A**	**1.474,00**	W99
		Filtereinsatz komplett, Filterfeinheit 100 µm, für DN 100	**AF78TS-100A**	**1.752,00**	W99
		Filtereinsatz komplett, Filterfeinheit 50 µm, für DN 65	**AF78TS-065C**	**1.544,00**	W99
		Filtereinsatz komplett, Filterfeinheit 50 µm, für DN 80	**AF78TS-080C**	**1.776,00**	W99
		Filtereinsatz komplett, Filterfeinheit 50 µm, für DN 100	**AF78TS-100C**	**2.104,00**	W99
		Filtereinsatz komplett, Filterfeinheit 200 µm, für DN 65	**AF78TS-065D**	**1.544,00**	W99
		Filtereinsatz komplett, Filterfeinheit 200 µm, für DN 80	**AF78TS-080D**	**1.776,00**	W99
		Filtereinsatz komplett, Filterfeinheit 200 µm, für DN 100	**AF78TS-100D**	**2.104,00**	W99
	**2**	Ersatzsieb, Filterfeinheit 100 µm, DN 65	**ES78TS-065A**	**598,00**	W99
		Ersatzsieb, Filterfeinheit 100 µm, DN 80	**ES78TS-080A**	**691,50**	W99
		Ersatzsieb, Filterfeinheit 100 µm, DN 100	**ES78TS-100A**	**822,00**	W99
		Ersatzsieb, Filterfeinheit 20 µm, für DN 65	**ES78TS-065B**	**715,50**	W99
		Ersatzsieb, Filterfeinheit 20 µm, für DN 80	**ES78TS-080B**	**829,50**	W99
		Ersatzsieb, Filterfeinheit 20 µm, für DN 100	**ES78TS-100B**	**985,50**	W99
		Ersatzsieb, Filterfeinheit 50 µm, für DN 65	**ES78TS-065C**	**715,50**	W99
		Ersatzsieb, Filterfeinheit 50 µm, für DN 80	**ES78TS-080C**	**829,50**	W99
		Ersatzsieb, Filterfeinheit 50 µm, für DN 100	**ES78TS-100C**	**985,50**	W99
		Ersatzsieb, Filterfeinheit 200 µm, für DN 65	**ES78TS-065D**	**715,50**	W99
		Ersatzsieb, Filterfeinheit 200 µm, für DN 80	**ES78TS-080D**	**829,50**	W99
		Ersatzsieb, Filterfeinheit 200 µm, für DN 100	**ES78TS-100D**	**985,50**	W99
		Ersatzsieb, Filterfeinheit 500 µm, für DN 65	**ES78TS-065F**	**715,50**	W99
		Ersatzsieb, Filterfeinheit 500 µm, für DN 80	**ES78TS-080F**	**829,50**	W99
		Ersatzsieb, Filterfeinheit 500 µm, für DN 100	**ES78TS-100F**	**985,50**	W99

	Pos.	Bezeichnung	Artikel-Nr.	Euro	PG
	3	Manometer, Gehäusedurchmesser 62 mm, Anschluss unten G ¼, Teilung 0–16 bar	**M78M-A16**	**36,50**	W99
	3	Manometer mit Wartungsanzeige, Gehäusedurchmesser 62 mm, Anschluss unten G ¼, Teilung 0–16 bar	**M78M-A16MR**	**36,50**	W99
	4	Dichtungssatz komplett für DN 65	**SOS78TS-065**	**61,00**	W99
		Dichtungssatz komplett für DN 80	**SOS78TS-080**	**76,00**	W99
		Dichtungssatz komplett für DN 100	**SOS78TS-100**	**91,50**	W99
	5	Kugelhahn	**5622100**	**279,00**	W99

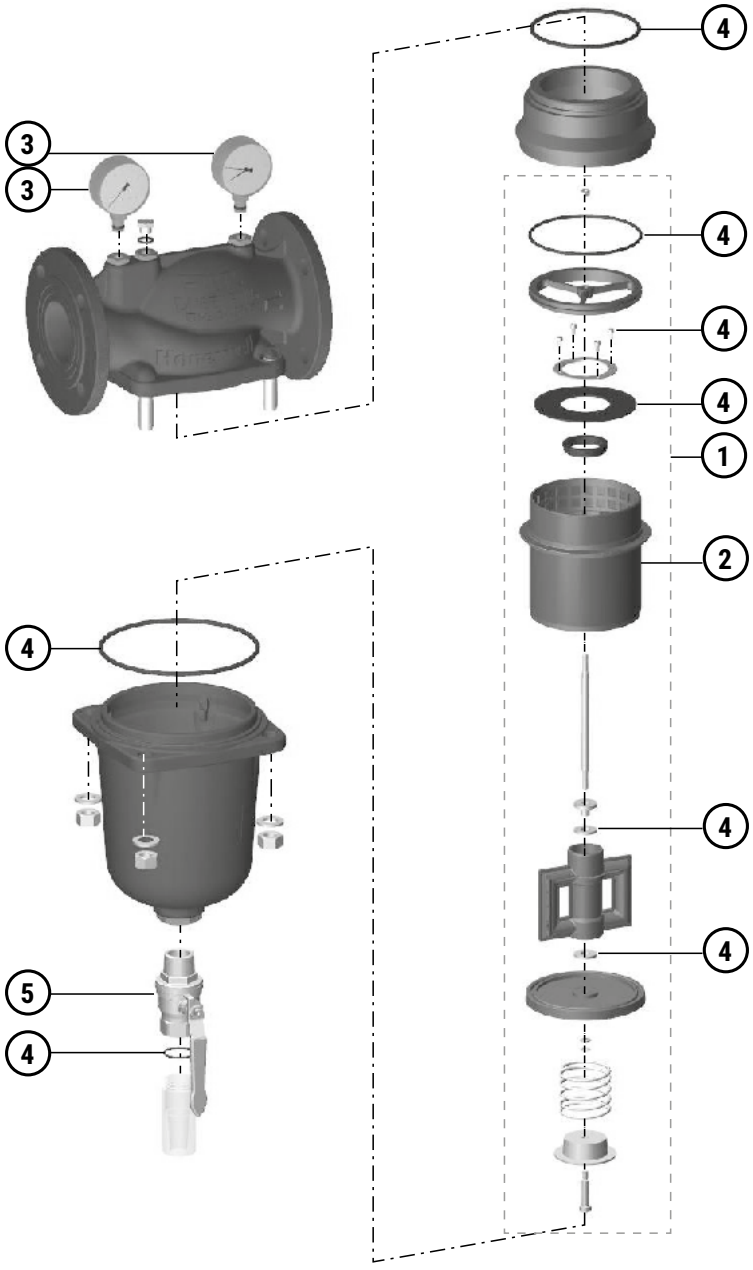

Achtung: Instandhaltungspflicht nach DIN EN 806-5 und DIN EN 1717.

Feinfilter Primus-Plus F74CS/FN74CS, rückspülbar



F74CS – 1½"–2"



FN74CS – ½"–1¼"



FN74CS – 1½"–2"

Datenblatt

Die rückspülbaren Feinfilter sichern ununterbrochen die Wasserversorgung mit gefiltertem Wasser. Der Feinfilter verhindert das Einspülen von Fremdpartikeln, wie z. B. Rostteilchen, Hanfreste und Sandkörner und reduziert so die Korrosionswahrscheinlichkeit. Die Feinfilter werden in Trinkwasser-Installationen eingesetzt in denen bereits ein Druckminderer installiert ist oder wo keiner benötigt wird. Der Einbau in waagerechte und senkrechte Rohrleitungen ist möglich.

Hauptmerkmale:

- Material bleifrei: Bleigehalt aller Materialien weniger als 0,1 % (LF Version)
- Auch während der Ausspülung Versorgung mit gefiltertem Wasser
- Max. Vordruck: 16 bar; dauerhafte Druckbelastung max. 12 bar zur Einhaltung der Messgenauigkeit des Manometers
- Rückspülsystem für schnelles und gründliches Reinigen des Filters bei gleichzeitig geringem Wasserverbrauch
- Memory-Ring als Hinweis auf die nächstfällige manuelle Rückspülung
- Rückspülautomatik mit Bajonett-Anschluss nachrüstbar
- Große Filterfläche
- Filtertasse aus stoßfestem Kunststoff ermöglicht eine einfache Kontrolle der Filterverschmutzung
- Filtereinsatz komplett austauschbar
- ACS-zertifiziert
- Alle Materialien gemäß KTW
- Von TÜV LGA als geräuscharm zertifiziert, Gruppe 1 ohne Einschränkungen
- 5 Jahre Garantie

Technische Daten:

Zertifizierungen:	DVGW-Zertifizierung für alle Filter mit 100 µm Filtermaschenweite und drehbarem Anschlussstück
Medium:	Trinkwasser
Anschlussgewinde:	½–2"
Filtertyp:	rückspülbar
Filterfeinheit:	100 µm
Rückspülung mit gefiltertem Wasser:	ja
Einbaulage:	horizontal oder vertikal
Mediumstemperatur:	5–30 °C
Max. Vordruck:	16/12 bar

Mit drehbarem Anschlussstück, bleifreie Materialien

Anschlussdurchmesser "	Nennweite DN mm	Nenndurchfluss m^3/h	EAN-Nr.	Artikel-Nr.	Euro	PG
1½	40	16	4019837154417	**F74CS-11/2LFAA**	**749,00**	W2
2	50	20	4019837154424	**F74CS-2LFAA**	**791,00**	W2

Nur Filtereinheit, ohne drehbares Anschlussstück, bleifreie Materialien

Für Anschlussstück in "	Nenndurchfluss m^3/h	EAN-Nr.	Artikel-Nr.	Euro	PG
½ , ¾, 1, 1¼	9	4019837155308	**FN74CS-1LFA**	**262,50**	W2
1½, 2	20	4019837155322	**FN74CS-2LFA**	**434,50**	W2

Nur Filtereinheit, ohne drehbares Anschlussstück

Für Anschlussstück in "	Nenndurchfluss m^3/h	EAN-Nr.	Artikel-Nr.	Euro	PG
½ , ¾, 1, 1¼	9	4019837122379	**FN74CS-1A**	**262,50**	W2

Zubehör

	Bezeichnung	Artikel-Nr.	Euro	PG
	Drehbares Anschlussstück zum Anschließen von Nachrüstfiltern und Filterkombinationen, ½"	**DA74CS-1/2A**	**54,50**	W2
	Drehbares Anschlussstück zum Anschließen von Nachrüstfiltern und Filterkombinationen, ¾"	**DA74C-3/4A**	**62,00**	W2
	Drehbares Anschlussstück zum Anschließen von Nachrüstfiltern und Filterkombinationen, 1"	**DA74C-1A**	**72,50**	W2
	Drehbares Anschlussstück zum Anschließen von Nachrüstfiltern und Filterkombinationen, 1¼"	**DA74C-11/4A**	**96,00**	W2
 	Drehbares Anschlussstück zum Anschließen von Nachrüstfiltern und Filterkombinationen, bleifrei, ½"	**DA74CS-1/2LFA**	**71,50**	W2
	Drehbares Anschlussstück zum Anschließen von Nachrüstfiltern und Filterkombinationen, bleifrei, ¾"	**DA74CS-3/4LFA**	**81,50**	W2
	Drehbares Anschlussstück zum Anschließen von Nachrüstfiltern und Filterkombinationen, bleifrei, 1"	**DA74CS-1LFA**	**96,00**	W2
	Drehbares Anschlussstück zum Anschließen von Nachrüstfiltern und Filterkombinationen, bleifrei, 1¼"	**DA74CS-11/4LFA**	**127,00**	W2
	Drehbares Anschlussstück zum Anschließen von Nachrüstfiltern und Filterkombinationen, bleifrei, 1½"	**DA74CS-11/2LFA**	**314,50**	W2
	Drehbares Anschlussstück zum Anschließen von Nachrüstfiltern und Filterkombinationen, bleifrei, 2"	**DA74CS-2LFA**	**356,50**	W2
	Doppelringschlüssel zum Entfernen der Filtertasse für ½" + 1¼"	**ZR74CS**	**27,00**	W99
	Doppelringschlüssel zum Entfernen der Filtertasse für R 1½ + R 2	**ZR10K-11/2**	**35,00**	W99
	Rückspülautomatik zum automatischen Rückspülen des Filters in einstellbaren Zeitintervallen, zum Betrieb mit Batterien oder dem Netzteil 230 V, 50 Hz, ½"–1¼"	**Z74S-AN**	**221,50**	W2
	Rückspülautomatik zum automatischen Rückspülen des Filters in einstellbaren Zeitintervallen 230 V, 50/60 Hz, mit Stecker, 1½"–2"	**Z11S-A**	**471,00**	W2
	Nachrüst-Druckminderer Set zum Aufrüsten des Feinfilters zur Filterkombination, ½"–1¼"	**D06FR-1A**	**111,50**	W99

Ersatzteile

	Pos.	Bezeichnung	Artikel-Nr.	Euro	PG
	1	Filtereinsatz komplett, Filterfeinheit 100 µm, für R ½–R 1¼	**AF74-1A**	**80,00**	W99
		Filtereinsatz komplett, Filterfeinheit 50 µm, für R ½–R 1¼	**AF74-1C**	**103,00**	W99
		Filtereinsatz komplett, Filterfeinheit 200 µm, für R ½–R 1¼	**AF74-1D**	**103,00**	W99
	1	Filtereinsatz komplett, Filterfeinheit 100 µm für 1½"–2"	**AF11S-11/2A**	**297,00**	W99
		Filtereinsatz komplett, Filterfeinheit 20 µm für 1½"–2"	**AF11S-11/2B**	**333,00**	W99
		Filtereinsatz komplett, Filterfeinheit 50 µm für 1½"–2"	**AF11S-11/2C**	**333,00**	W99
		Filtereinsatz komplett, Filterfeinheit 200 µm für 1½"–2"	**AF11S-11/2D**	**333,00**	W99
	2	Klarsicht-Filtertasse für R ½–R 1¼	**KF74CS-1A**	**104,50**	W99
	2	Klarsicht-Filtertasse komplett, ½" –1¼", bleifrei	**KF11SB-1A**	**104,50**	W99
		Klarsicht-Filtertasse komplett, 1½" –2", bleifrei	**KF11SB-2A**	**454,00**	W99
	3	Manometer, Gehäusedurchmesser 50 mm, Anschluss hinten G ¼, Teilung 0–16 bar	**M74CS-A16**	**33,50**	W99
	4	Anschlussverschraubung mit Außengewindetülle, R ½, **Überwurfmutter 1"** (2 Stück)	**VST06-1/2AR**	**16,40**	W99
		Anschlussverschraubung mit Außengewindetülle, R ¾ (2 Stück)	**VST06-3/4A**	**21,60**	W99
		Anschlussverschraubung mit Außengewindetülle, R 1 (2 Stück)	**VST06-1A**	**24,70**	W99
		Anschlussverschraubung mit Außengewindetülle, R 1¼ (2 Stück)	**VST06-11/4A**	**31,00**	W99
	4	Anschlussverschraubung mit Außengewindetülle, bleifrei, R ½, **Überwurfmutter 1"** (2 Stück)	**VST74CS-1/2LFA**	**22,40**	W99
		Anschlussverschraubung mit Außengewindetülle, bleifrei, R ¾ (2 Stück)	**VST06-3/4LFA**	**30,00**	W99
		Anschlussverschraubung mit Außengewindetülle, bleifrei, R 1 (2 Stück)	**VST06-1LFA**	**34,50**	W99
		Anschlussverschraubung mit Außengewindetülle, bleifrei, R 1¼ (2 Stück)	**VST06-11/4LFA**	**41,50**	W99
		Anschlussverschraubung mit Außengewindetülle, bleifrei, R 1½, **Überwurfmutter 2½"** (2 Stück)	**VST74CS-11/2LFA**	**63,00**	W99
		Anschlussverschraubung mit Außengewindetülle, bleifrei, R 2 (2 Stück)	**VST06-2LFA**	**76,00**	W99

	Pos.	Bezeichnung	Artikel-Nr.	Euro	PG
	5	Dichtringsatz für R ¾ (nur 10er-weise bestellbar)	0901444	1,97	W99
		Dichtringsatz D06F, RV277, R 1 und RV281, R295, R ¾ (nur 10er-weise bestellbar)	0901445	2,35	W99
		Dichtringsatz D06F, RV277, R 1¼ und RV281, R295, R 1 (nur 10er-weise bestellbar)	0901446	2,85	W99
		Dichtringsatz für R 2 (nur 10er-weise bestellbar)	0901448	5,85	W99
	6	Flanschdichtung, ½"–1¼"	5975900	20,70	W99
		Flanschdichtung, 1½"–2"	5975901	20,70	W99
	7	Kugelhahn komplett, bleifrei	KH11S-1LFA	61,50	W99
	–	Beipack mit Flanschdichtung, 4 Muttern und Schlüssel ½"–1¼"	DS-FX74CS	29,00	W99

½"–1¼"

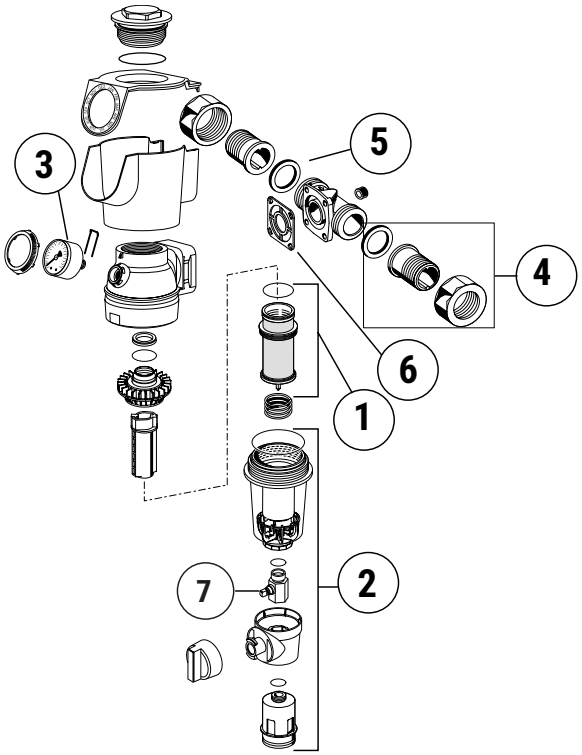

1½"–2"

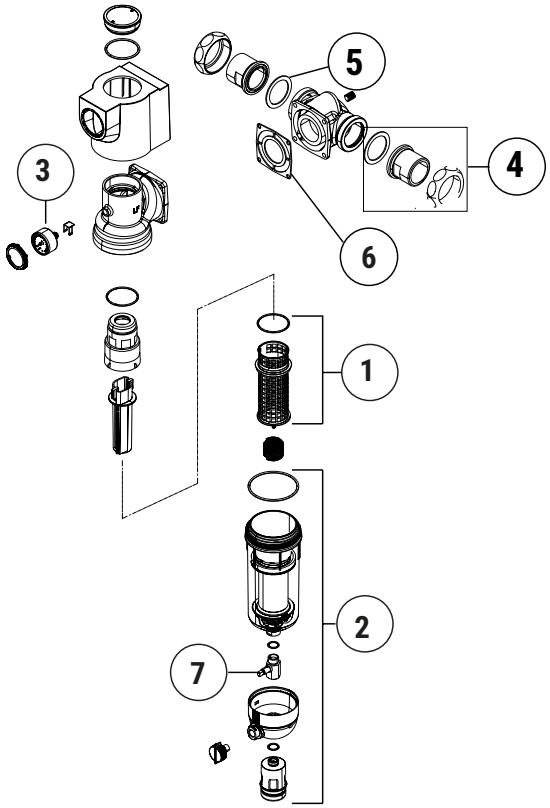

Achtung: Instandhaltungspflicht nach DIN EN 806-5 und DIN EN 1717.

Feinfilter MiniPlus-FF06



FF06-...AA

Datenblatt



FF06-...AAM

Datenblatt

Die ausspülbaren Feinfilter MiniPlus-FF06 sichern ununterbrochen die Trinkwasser-Installation mit gefiltertem Wasser. Der Feinfilter verhindert das Einspülen von Fremdpartikeln, wie z. B.Rostteilchen, Hanfreste und Sandkörner und reduziert so die Korrosionswahrscheinlichkeit. Die abgelagerten Fremdpartikel am Boden der Siebtasse können durch einfaches Ausspülen entfernt werden. Aufgrund ihrer geringen Baugröße eignen sich die Feinfilter auch bei sehr eingeschränkten Platzverhältnissen.

Hauptmerkmale:

- Einfache Montage
- Auch während der Ausspülung Versorgung mit gefiltertem Wasser
- Filtereinsatz und komplette Filtertasse austauschbar
- Gehäuse mit Innen- und Außengewinde
- ACS-zertifiziert
- Alle Materialien gemäß KTW
- Von TÜV LGA als geräuscharm zugelassen, Gruppe 1 ohne Einschränkungen
- 5 Jahre Garantie

Technische Daten:

Zertifizierungen:	DVGW (AA-Version)
Medium:	Trinkwasser
Filtertyp:	ausspülbar
Werkstoff Ventilkörper:	entzinkungsbeständiges Messing
Rohranschluss:	Außengewinde
Filterfeinheit:	100 µm
Einbaulage:	horizontal
Max. Vordruck:	16/25 bar

Kunststoff-Filtertasse, Gewindetüllen, Filterfeinheit 100 µm

Anschlussdurchmesser "	Nennweite DN mm	Nenndurchfluss m^3/h	Max. Betriebstemperatur °C	Filtertasse	EAN-Nr.	**Artikel-Nr.**	**Euro**	PG
½	15	1,8	30	klar	4019837040789	**FF06-1/2AA**	**96,00**	W2
¾	20	3,2	30	klar	4019837040802	**FF06-3/4AA**	**106,00**	W2
1	25	9,5	30	klar	4019837040826	**FF06-1AA**	**120,00**	W2
1¼	32	9,5	30	klar	4019837049355	**FF06-11/4AA**	**148,50**	W2

Messing-Filtertasse, Gewindetüllen, Filterfeinheit 100 µm

Anschlussdurchmesser "	Nennweite DN mm	Nenndurchfluss m^3/h	Max. Betriebstemperatur °C	Filtertasse	EAN-Nr.	**Artikel-Nr.**	**Euro**	PG
½	15	1,8	70	Messing	4019837046798	**FF06-1/2AAM**	**248,00**	W2
¾	20	3,2	70	Messing	4019837046804	**FF06-3/4AAM**	**284,50**	W2
1	25	9,5	70	Messing	4019837046811	**FF06-1AAM**	**314,00**	W2
1¼	32	9,5	70	Messing	4019837072971	**FF06-11/4AAM**	**384,00**	W2

Zubehör

	Bezeichnung	Artikel-Nr.	Euro	PG
	Anschlussverschraubung mit Löttülle, ½" – 15 mm (2 Stück)	**VST06-1/2B**	**16,40**	W99
	Anschlussverschraubung mit Löttülle, ¾" – 22 mm (2 Stück)	**VST06-3/4B**	**21,60**	W99
	Anschlussverschraubung mit Löttülle, 1" – 28 mm (2 Stück)	**VST06-1B**	**25,00**	W99
	Anschlussverschraubung mit Löttülle, 1¼" – 35 mm (2 Stück)	**VST06-11/4B**	**31,00**	W99
	Doppel-Ringschlüssel zum Entfernen der Filtertasse für R ½–R 1¼	**ZR06F**	**22,40**	W99

Ersatzteile – MiniPlus-FF06-AA

	Pos.	Bezeichnung	Artikel-Nr.	Euro	PG
	**1**	Klarsicht-Filtertasse mit Sieb 100 µm und Stützkörper R ½ (+ R ¾ bei FK06)	**KF06-1/2A**	**55,50**	W99
		Klarsicht-Filtertasse mit Sieb 100 µm und Stützkörper R 1 + R 1¼ (+ R ¾ bei FF06)	**KF06-1A**	**61,00**	W99
	**2**	O-Ring-Satz für Stützkörper für R ½ (+ R ¾ bei FK06) (nur 10er-weise bestellbar)	**0903127**	**1,95**	W99
		O-Ring-Satz für Stützkörper für R 1 + R 1¼ (+ R ¾ bei FF06) (nur 10er-weise bestellbar)	**0903128**	**2,30**	W99
	**3**	Ersatzsieb 100 µm für R ½ (+ R ¾ bei FK06) (nur 5er-weise bestellbar)	**AS06-1/2A**	**27,00**	W99
		Ersatzsieb 100 µm für R 1 + R 1¼ (+ R ¾ bei FF06) (nur 5er-weise bestellbar)	**AS06-1A**	**29,00**	W99
	**4**	O-Ring-Satz für R ½ (+ R ¾ bei FK06 und D06F) (nur 10er-weise bestellbar)	**0901246**	**1,26**	W99
		O-Ring-Satz R 1 + R 1¼ (+ R ¾ bei FF06) (nur 10er-weise bestellbar)	**0901499**	**1,80**	W99
	**5**	Anschlussverschraubung mit Außengewindetülle, R ½ (2 Stück)	**VST06-1/2A**	**16,10**	W99
		Anschlussverschraubung mit Außengewindetülle, R ¾ (2 Stück)	**VST06-3/4A**	**21,60**	W99
		Anschlussverschraubung mit Außengewindetülle, R 1 (2 Stück)	**VST06-1A**	**24,70**	W99
		Anschlussverschraubung mit Außengewindetülle, R 1¼ (2 Stück)	**VST06-11/4A**	**31,00**	W99
	**6**	Kugelhahn mit Dichtring G 1¼	**0903412**	**26,00**	W99

Ersatzteile – MiniPlus-FF06-AAM

	Pos.	Bezeichnung	Artikel-Nr.	Euro	PG
	1	O-Ring-Satz für Stützkörper für R ½ (+ R ¾ bei FK06) (nur 10er-weise bestellbar)	**0903127**	**1,95**	W99
		O-Ring-Satz für Stützkörper für R 1 + R 1¼ (+ R ¾ bei FF06) (nur 10er-weise bestellbar)	**0903128**	**2,30**	W99
	2	Ersatzsieb 100 µm für R ½ (+ R ¾ bei FK06) (nur 5er-weise bestellbar)	**AS06-1/2A**	**27,00**	W99
		Ersatzsieb 100 µm für R 1 + R 1¼ (+ R ¾ bei FF06) (nur 5er-weise bestellbar)	**AS06-1A**	**29,00**	W99
	3	O-Ring-Satz für R ½ (+ R ¾ bei FK06 und D06F) (nur 10er-weise bestellbar)	**0901246**	**1,26**	W99
		O-Ring-Satz R 1 + R 1¼ (+ R ¾ bei FF06) (nur 10er-weise bestellbar)	**0901499**	**1,80**	W99
	4	Anschlussverschraubung mit Außengewindetülle, R ½ (2 Stück)	**VST06-1/2A**	**16,10**	W99
		Anschlussverschraubung mit Außengewindetülle, R ¾ (2 Stück)	**VST06-3/4A**	**21,60**	W99
		Anschlussverschraubung mit Außengewindetülle, R 1 (2 Stück)	**VST06-1A**	**24,70**	W99
		Anschlussverschraubung mit Außengewindetülle, R 1¼ (2 Stück)	**VST06-11/4A**	**31,00**	W99
	5	Kugelhahn mit Dichtring G 1¼	**0903412**	**26,00**	W99

MiniPlus-FF06-AA

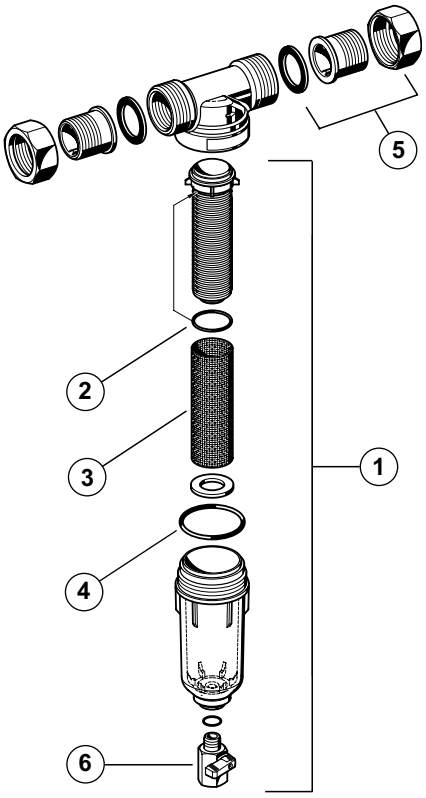

MiniPlus-FF06-AAM

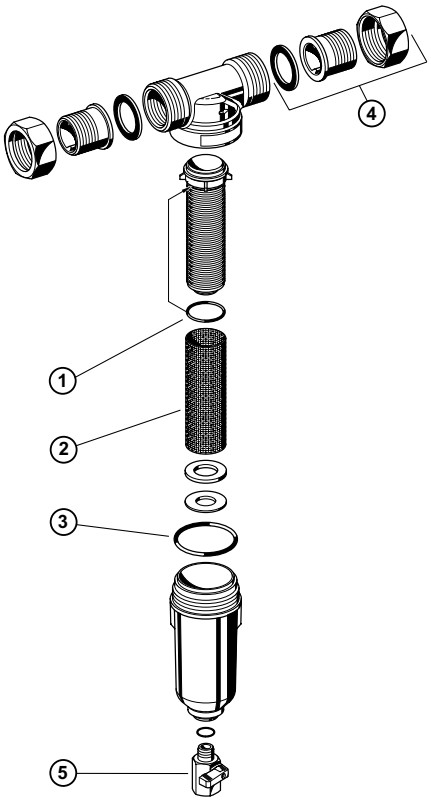

Achtung: Instandhaltungspflicht nach DIN EN 806-5 und DIN EN 1717.

Rückspülautomatik Z11S



Datenblatt

Die Z11S Rückspülautomatik übernimmt die vollautomatische Reinigung der Feinfilter HS10S, F76S, F76CS, FN76CS, FK76CS, FKN76CS, F74C, FN74C, FK74C, FKN74C, F74CS 1½"–2", FN74CS 1½"–2", FK74CS 1½"–2" und FKN74CS 1½"–2". Die Rückspülintervalle sind in 16 Stufen einstellbar und liegen zwischen 4 Minuten und 3 Monaten. Die Z11S besitzt eine Notlauffunktion bei Stromausfall (nur wenn Batterien eingelegt sind) und bietet die Möglichkeit manuell rückzuspülen. Anschlussmöglichkeiten für Differenzdruckschaltung, Fernschaltung oder Fernüberwachung sind vorhanden.

Hauptmerkmale:

- Komfortable Intervalleinstellung durch Bedientasten
- Bedientaste zum manuellen Auslösen einer Rückspülung
- LED-Anzeige des eingestellten Zeitintervalls
- LED-Anzeige der Anzahl der durchgeführten Rückspülungen
- Anzeigemöglichkeit der verbleibenden Zeit bis zur nächsten programmgesteuerten Rückspülung
- Rückstellen des Zählers durch Reset-Taste
- Einstellungen bleiben auch bei Stromausfall erhalten
- Werkseitig eingestellt auf ein Intervall von 45 Tagen
- 16 einstellbare Intervalle
- Nachlaufautomatik mit Batterien bei Stromausfall
- Die Geräte sind serienmäßig funkentstört
- Anschlussmöglichkeit für Differenzdruckschalter, Fernschaltung und Fernüberwachung
- Durch Bajonettanschluss ohne Werkzeug montierbar

Technische Daten:

Zertifizierungen:	CE
Werkstoff Ventilkörper:	Kunststoff
Max. Mediumstemperatur:	70 °C
Batterie-Lebensdauer:	min. 2 Jahre (aus Sicherheitsgründen die Batterien alle 2 Jahre austauschen)
Kabel:	1,5 m
Produktbeschreibung:	230 V, 50/60 Hz, 10 W, mit Stecker
Umgebungstemp.:	0–55 °C

Für Filter und Filterkombinationen HS10S, F76S, F76CS, FN76CS, FK76CS, FKN76CS, F74C, FN74C, FK74C, FKN74C, F74CS 1½"–2", FN74CS 1½"–2", FK74CS 1½"–2" und FKN74CS 1½"–2"

EAN-Nr.	Artikel-Nr.	Euro	PG
4019837040352	**Z11S-A**	**471,00**	W2

Rückspülautomatik Z11AS



Die Rückspülautomatik übernimmt die vollautomatische Reinigung der Resideo Feinfilter F76, F76C, FK76C und HS10 bis Baureihe1996 und Flanschfilter F76S-F, F78TS. Die Rückspülintervalle sind in 16 Stufen einstellbar und liegen zwischen 4 Minuten und 3 Monaten. Die besitzt eine Notlauffunktion bei Stromausfall (nur wenn Batterien eingelegt sind) und bietet die Möglichkeit manuell rückzuspülen. Anschlussmöglichkeiten für Differenzdruckschaltung, Fernschaltung oder Fernüberwachung sind vorhanden.

Datenblatt

Hauptmerkmale:

- Komfortable Intervalleinstellung durch Bedientasten
- Bedientaste zum manuellen Auslösen einer Rückspülung
- LED-Anzeige des eingestellten Zeitintervalls
- LED-Anzeige der Anzahl der durchgeführten Rückspülungen
- Anzeigemöglichkeit der verbleibenden Zeit bis zur nächsten programmgesteuerten Rückspülung
- Rückstellen des Zählers durch Reset-Taste
- Einstellungen bleiben auch bei Stromausfall erhalten
- Werkseitig eingestellt auf ein Intervall von 45 Tagen
- 16 einstellbare Intervalle
- Nachlaufautomatik mit Batterien bei Stromausfall
- Die Geräte sind serienmäßig funkentstört
- Zusätzliche Kabeldurchführung PG9 für Fernschaltung, Fernüberwachung und Differenzdruckregler
- Anschlussmöglichkeit für Differenzdruckschalter, Fernschaltung und Fernüberwachung

Technische Daten:

Zertifizierungen:	CE
Werkstoff Ventilkörper:	Kunststoff
Max. Mediumstemperatur:	70 °C
Batterie-Lebensdauer:	min. 2 Jahre (aus Sicherheitsgründen die Batterien alle 2 Jahre austauschen)
Kabel:	1,5 m
Produktbeschreibung:	230 V, 50/60 Hz, 10 W mit angespritztem Schutzkontaktstecker
Umgebungstemp.:	0–55 °C

Für Filter und Filterkombinationen HS10, F76, F76C, FK76C,FKN76C, FN76C und FN09 (bis Baujahr 1996)

EAN-Nr.	Artikel-Nr.	Euro	PG
4019837042585	**Z11AS-1/2A**	**523,00**	W99

Für Filter mit Flanschen F78TS, F76-F und F76S-F

EAN-Nr.	Artikel-Nr.	Euro	PG
4019837039943	**Z11AS-1A**	**586,00**	W2

Differenzdruckschalter DDS76



Datenblatt

Der Differenzdruckschalter DDS76 steuert den Rückspülvorgang der Feinfilter F76S in Verbindung mit der Rückspülautomatik Z11S und bei den Feinfilter F78TS mit Hilfe der Rückspülautomatik Z11AS. Der Differenzdruckschalter wird über ein Kabel mit der Rückspülautomatik verbunden. Bei Erreichen des eingestellten Differenzdruckes schließt ein potenzialfreier Kontakt im DDS76 und startet die Rückspülung.

Hauptmerkmale:

- Komfortable Einstellung des Differenzdrucks
- Einfache Montage

Technische Daten:

Zertifizierungen:	CE
Medium:	Trinkwasser
Gehäusematerial:	Kunststoff
Kabel:	1 m
Max. Mediumstemperatur:	80 °C
Max. Betriebsdruck:	16 bar
Differenzdruck:	0,1–1,6 bar

Differenzdruckschalter DDS76

Bezeichnung	EAN-Nr.	Artikel-Nr.	Euro	PG
Für Feinfilter F76S, R ½ und R ¾	4019837037277	**DDS76-1/2**	**789,50**	W2
Für Feinfilter F76S, R 1 und R 1¼ sowie für Flanschfilter F78TS, DN 65–DN 100	4019837037284	**DDS76-1**	**789,50**	W2
Für Feinfilter F76S, R 1½ und R 2	4019837037291	**DDS76-11/2**	**789,50**	W2

Rückspülautomatik Z74S-AN mit Bajonettanschluss für die vollautomatische Filterreinigung



Datenblatt

Die Rückspülautomatik Z74S-AN übernimmt die vollautomatische Reinigung der Feinfilter F74CS, FN74CS und Filterkombinationen FK74CS, FKN74CS. Sie ist mittels Bajonettverschluss ohne Werkzeug montierbar. Das Rückspülintervall kann auf 8 verschiedene Intervalle eingestellt werden.

Hauptmerkmale:

- Durch Bajonettanschluss ohne Werkzeug montierbar
- 8 Rückspülintervalle
- Netzspannung oder Batteriebetrieb
- Die Geräte sind serienmäßig funkentstört

Technische Daten:

Zertifizierungen:	CE
Medium:	Trinkwasser
Werkstoff Ventilkörper:	Kunststoff
Max. Mediumstemperatur:	30 °C
Produktbeschreibung:	Rückspülintervall einstellbar auf 1 Stunde/1 Tag/6 Tage/15 Tage/30 Tage/45 Tage/2 Monate/3 Monate
Umgebungstemp.:	0–55 °C
Öffnungszeit:	20 s
Schließzeit:	20 s
Versorgungsspannung:	Netzteil 230 V 50 Hz oder 3x 1,5 V Batterien LR6 (AA)

Mit Bajonettanschluss

EAN-Nr.	Artikel-Nr.	Euro	PG
4019837122423	**Z74S-AN**	**221,50**	W2

Anschlussverschraubungen

Anschlussverschraubungen für Ventile mit Außengewinde flachdichtend nach DIN ISO 228.

Bestehend aus je 2 Gewindetüllen, flach dichtend, Überwurfmuttern und Dichtringen

	Bezeichnung	Artikel-Nr.	Euro	PG
	Anschlussverschraubung mit Außengewindetülle, R ½ (2 Stück)	**VST06-1/2A**	**16,10**	W99
	Anschlussverschraubung mit Außengewindetülle, R ½, **Überwurfmutter 1"** (2 Stück)	**VST06-1/2AR**	**16,40**	W99
	Anschlussverschraubung mit Außengewindetülle, R ¾ (2 Stück)	**VST06-3/4A**	**21,60**	W99
	Anschlussverschraubung mit Außengewindetülle, R 1 (2 Stück)	**VST06-1A**	**24,70**	W99
	Anschlussverschraubung mit Außengewindetülle, R 1¼ (2 Stück)	**VST06-11/4A**	**31,00**	W99
	Anschlussverschraubung mit Außengewindetülle, R 1½ (2 Stück)	**VST06-11/2A**	**47,00**	W99
	Anschlussverschraubung mit Außengewindetülle, R 2 (2 Stück)	**VST06-2A**	**56,00**	W99
	Anschlussverschraubung mit Außengewindetülle, bleifrei, R ½ (2 Stück)	**VST06-1/2LFA**	**21,90**	W99
	Anschlussverschraubung mit Außengewindetülle, bleifrei, R ½, **Überwurfmutter 1"** (2 Stück)	**VST74CS-1/2LFA**	**22,40**	W99
Pb FREE	Anschlussverschraubung mit Außengewindetülle, bleifrei, R ¾ (2 Stück)	**VST06-3/4LFA**	**30,00**	W99
	Anschlussverschraubung mit Außengewindetülle, bleifrei, R 1 (2 Stück)	**VST06-1LFA**	**34,50**	W99
	Anschlussverschraubung mit Außengewindetülle, bleifrei, R 1¼ (2 Stück)	**VST06-11/4LFA**	**41,50**	W99
	Anschlussverschraubung mit Außengewindetülle, bleifrei, R 1½ (2 Stück)	**VST06-11/2LFA**	**63,00**	W99
	Anschlussverschraubung mit Außengewindetülle, bleifrei, R 1½, **Überwurfmutter 2½"** (2 Stück)	**VST74CS-11/2LFA**	**63,00**	W99
	Anschlussverschraubung mit Außengewindetülle, bleifrei, R 2 (2 Stück)	**VST06-2LFA**	**76,00**	W99

Bestehend aus je 2 Löttüllen, flach dichtend, Überwurfmuttern und Dichtringen

	Bezeichnung	Artikel-Nr.	Euro	PG
	Anschlussverschraubung mit Löttülle, ½" - 15 mm (2 Stück)	**VST06-1/2B**	**16,40**	W99
	Anschlussverschraubung mit Löttülle, ½" - 15 mm, **Überwurfmutter 1"** (2 Stück)	**VST06-1/2BR**	**16,40**	W99
	Anschlussverschraubung mit Löttülle, ¾" - 22 mm (2 Stück)	**VST06-3/4B**	**21,60**	W99
	Anschlussverschraubung mit Löttülle, 1" - 28 mm (2 Stück)	**VST06-1B**	**25,00**	W99
	Anschlussverschraubung mit Löttülle, 1¼" - 35 mm (2 Stück)	**VST06-11/4B**	**31,00**	W99
	Anschlussverschraubung mit Löttülle, 1½" - 42 mm (2 Stück)	**VST06-11/2B**	**49,50**	W99
	Anschlussverschraubung mit Löttülle, 2" - 54 mm (2 Stück)	**VST06-2B**	**58,00**	W99

Gewindeverschraubungen, Lötverschraubungen und Pressfitting-Systeme

Armaturen-Nennweite DN		½"	½" Überwurfmutter 1"	¾"	1"
Armaturen-Anschlussgewinde R		¾"	1"	1"	1¼"
Löttüllen-Anschluss mm Ø		15	15	22	28
	Gewindetüllen-Set	VST06-1/2A VST06-1/2LFA	VST06-1/2AR VST74CS-1/2LFA	VST06-3/4A VST06-3/4LFA	VST06-1A VST06-1LFA
	Löttüllen-Set	VST06-1/2B	VST06-1/2BR	VST06-3/4B	VST06-1B
	Fränkische alpex-san	16 x ¾" 20 x ¾"	26 x 1"	26 x 1"	32 x 1¼" 32 x 1"
	Geberit MEPLA	16 x ¾" 20 x ¾"	20 x 1"	20 x 1"	32 x 1¼" 32 x 1"
	Mapress Edelstahl	15 x ¾" 18 x ¾"	22 x 1"	22 x 1"	28 x 1¼"
	Viega Sanpress P	12 x ¾" 15 x ¾" 18 x ¾"	18 x 1" 22 x 1" 28 x 1"	18 x 1" 22 x 1" 28 x 1"	28 x 1¼"

Armaturen-Nennweite DN		1¼"	1½"	1½" Überwurfmutter 2½"	2"
Armaturen-Anschlussgewinde R		1½"	2"	2½"	2½"
Löttüllen-Anschluss mm Ø		35	42	-	54
	Gewindetüllen-Set	VST06-11/4A VST06-11/4LFA	VST06-11/2A VST06-11/2LFA	-	VST06-2A VST06-2LFA
	Löttüllen-Set	VST06-11/4B	VST06-11/2B	VST74CS-11/2LFA	VST06-2A
	Fränkische alpex-san	32 x 1½"	-	-	-
	Geberit MEPLA	32 x 1½" 40 x 1½"	50 x 2"	-	-
	Mapress Edelstahl	35 x 1½"	-	-	-
	Viega Sanpress P	22 x 1½" 28 x 1½" 35 x 1½"	35 x 2"	-	42 x 2"

Schmutzfänger FY30 mit Innengewindeanschluss in Messing



Datenblatt

FY30 Schmutzfänger werden in industriellen und gewerblichen Anlagen unter Berücksichtigung ihrer Spezifikation verwendet. Sie schützen die Anlagen vor Funktionsstörungen und Korrosionsschäden, die durch eingespülte Fremdkörper, wie Schweißperlen, Dichtungsmaterial, Späne, Rost etc. entstehen könnten. Dadurch wird die Lebensdauer der nachgeschalteten Anlagen erhöht bzw. ein vorzeitiger Ausfall verhindert.

Hauptmerkmale:

- Geringer Durchflusswiderstand durch strömungstechnisch günstige Form
- Korrosionsbeständig durch Verwendung von Messing und nichtrostendem Stahl
- Zwei verschiedene Maschenweiten
- Siebe untereinander austauschbar
- Große Siebfläche – großes Schmutzaufnahmevermögen
- Durch Siebträger dichter Siebabschluß im Gehäuse
- Einfacher Ausbau des Siebes zur Reinigung

Technische Daten:

Medium:	Wasser, Öl, Druckluft und andere nicht aggressive Medien
Werkstoff Ventilkörper:	entzinkungsbeständiges Messing
Rohranschluss:	Innengewinde
Max. Mediumstemperatur:	160 °C
Einbaulage:	horizontal oder vertikal

Mit Doppelsieb, Maschenweite 0,35 mm

Anschlussdurchmesser "	Nennweite DN mm	Zeta-Wert	Filter-feinheit	EAN-Nr.	Artikel-Nr.	Euro	PG
3/8	10	14,7	0,35	4019837005948	**FY30-3/8A**	**48,50**	W2
1/2	15	9,2	0,35	4019837005962	**FY30-1/2A**	**61,00**	W2
3/4	20	7,4	0,35	4019837005986	**FY30-3/4A**	**72,50**	W2
1	25	7,3	0,35	4019837006006	**FY30-1A**	**88,50**	W2
1 1/4	32	6,2	0,35	4019837006037	**FY30-11/4A**	**117,00**	W2
1 1/2	40	6,5	0,35	4019837006068	**FY30-11/2A**	**158,00**	W2
2	50	5,6	0,35	4019837006082	**FY30-2A**	**232,50**	W2

Mit Doppelsieb, Maschenweite 0,18 mm

Anschlussdurchmesser "	Nennweite DN mm	Zeta-Wert	Filter-feinheit	EAN-Nr.	Artikel-Nr.	Euro	PG
1/2	15	9,2	0,18	4019837005979	**FY30-1/2B**	**65,50**	W2
3/4	20	7,4	0,18	4019837005993	**FY30-3/4B**	**81,50**	W2
1	25	7,3	0,18	4019837006013	**FY30-1B**	**101,50**	W2
1 1/4	32	6,2	0,18	4019837006044	**FY30-11/4B**	**143,50**	W2
1 1/2	40	6,5	0,18	4019837006075	**FY30-11/2B**	**173,50**	W2
2	50	5,6	0,18	4019837006099	**FY30-2B**	**264,00**	W2

Ersatzteile

	Pos.	Bezeichnung	Artikel-Nr.	Euro	PG
	1	Ersatzsieb Maschenweite 0,35 mm, für R ⅜	**ES30-3/8A**	**11,60**	W99
		Ersatzsieb Maschenweite 0,35 mm, für R ½	**ES30-1/2A**	**13,50**	W99
		Ersatzsieb Maschenweite 0,35 mm, für R ¾	**ES30-3/4A**	**14,20**	W99
		Ersatzsieb Maschenweite 0,35 mm, für R 1	**ES30-1A**	**17,30**	W99
		Ersatzsieb Maschenweite 0,35 mm, für R 1¼	**ES30-11/4A**	**23,00**	W99
		Ersatzsieb Maschenweite 0,35 mm, für R 1½	**ES30-11/2A**	**36,00**	W99
		Ersatzsieb Maschenweite 0,35 mm, für R 2	**ES30-2A**	**41,00**	W99
	1	Ersatzsieb Maschenweite 0,18 mm, für R ½	**ES30-1/2B**	**18,00**	W99
		Ersatzsieb Maschenweite 0,18 mm, für R ¾	**ES30-3/4B**	**20,60**	W99
		Ersatzsieb Maschenweite 0,18 mm, für R 1	**ES30-1B**	**24,10**	W99
		Ersatzsieb Maschenweite 0,18 mm, für R 1¼	**ES30-11/4B**	**35,00**	W99
		Ersatzsieb Maschenweite 0,18 mm, für R 1½	**ES30-11/2B**	**53,00**	W99
		Ersatzsieb Maschenweite 0,18 mm, für R 2	**ES30-2B**	**61,00**	W99
	2	Dichtring, für R ⅜	**5783600**	**19,70**	W99
		Dichtring, für R ½	**2221300**	**19,70**	W99
		Dichtring, für R ¾	**5017600**	**19,70**	W99
		Dichtring, für R 1 (FY 30), Stopfendichtung für DN 100–200 (FY69P/71P)	**5018000**	**19,70**	W99
		Dichtring, für R 1¼	**5018500**	**19,70**	W99
		Dichtring, für R 1½	**5019100**	**19,70**	W99
		Dichtring, für R 2	**5021400**	**19,70**	W99

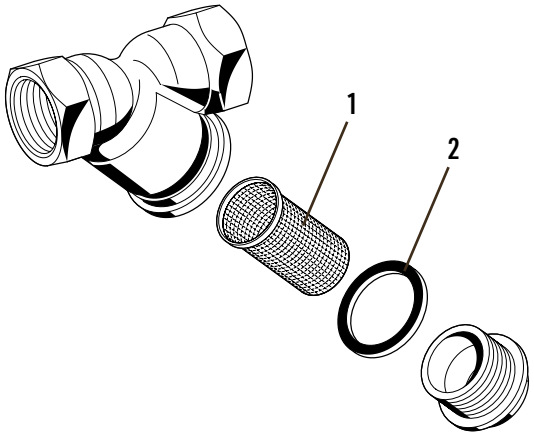

Achtung: Instandhaltungspflicht nach DIN EN 806-5 und DIN EN 1717.

Schmutzfänger FY69P mit Flanschanschluss in Grauguss



Datenblatt

FY69P Schmutzfänger werden in industriellen und gewerblichen Anlagen, aber auch in der zentralen Wasserversorgung unter Berücksichtigung ihrer Spezifikationen verwendet. Sie schützen die Anlagen vor Funktionsstörungen und Korrosionsschäden, die durch eingespülte Fremdkörper, wie Schweißperlen, Dichtungsmaterial, Späne, Rost etc. entstehen könnten. Dadurch wird die Lebensdauer der nachgeschalteten Anlage erhöht bzw. ein vorzeitiger Ausfall verhindert.

Hauptmerkmale:

- Material bleifrei mit einem Bleianteil kleiner 0,1 %
- Geringer Durchflusswiderstand durch strömungstechnisch günstige Form
- Innen und außen pulverbeschichtet – Pulver ist physiologisch und toxikologisch unbedenklich
- Korrosionsbeständiges Doppelsieb durch Verwendung von nichtrostendem Stahl
- Große Siebfläche – großes Schmutzaufnahmevermögen
- Durch Siebträger dichter Siebabschluss im Gehäuse
- Durch Öffnen des Stopfenverschlusses können Schmutzpartikel oder Kondensat bei Druckluftanlagen ausgespült werden
- Einfacher Ausbau des Siebes zur Reinigung
- 5 Jahre Garantie

Technische Daten:

Medium:	Wasser, Öl, Druckluft und andere nicht aggressive Medien
Werkstoff Ventilkörper:	Grauguss GG 25
Beschichtung:	pulverbeschichtet
Rohranschluss:	Flansche
Max. Mediumstemperatur:	85 °C
Stat. Druck:	PN 16
Einbaulage:	horizontal oder vertikal
Max. Betriebsdruck:	16 bar

Mit Doppelsieb, Maschenweite 0,5 mm

Nennweite DN mm	Nenndurchfluss m^3/h	Zeta-Wert	Filter-feinheit	EAN-Nr.	Artikel-Nr.	Euro	PG
15	4,9	3,4	0,5	4019837060947	**FY69P-15A**	**180,00**	W2
20	8,5	3,5	0,5	4019837060954	**FY69P-20A**	**192,00**	W2
25	14,6	2,9	0,5	4019837060961	**FY69P-25A**	**194,00**	W2
32	22,3	2,1	0,5	4019837060978	**FY69P-32A**	**292,50**	W2
40	33,5	3,6	0,5	4019837060985	**FY69P-40A**	**309,50**	W2
50	61	2,7	0,5	4019837061005	**FY69P-50A**	**351,00**	W2
65	107	2,5	0,5	4019837061029	**FY69P-65A**	**394,00**	W2
80	151	2,9	0,5	4019837061043	**FY69P-80A**	**496,00**	W2
100	190	4,4	0,5	4019837061067	**FY69P-100A**	**774,50**	W2
150	378	5,7	0,5	4019837061104	**FY69P-150A**	**1.835,00**	W2
200	-	-	0,5	4019837061128	**FY69P-200A**	**3.823,00**	W2

Mit Doppelsieb, Maschenweite 1,0 mm

Nennweite DN mm	Nenndurchfluss m^3/h	Zeta-Wert	Filter-feinheit	EAN-Nr.	Artikel-Nr.	Euro	PG
50	61	2,7	1	4019837141479	**FY69P-50ZA**	**418,50**	W2
65	107	2,5	1	4019837141486	**FY69P-65ZA**	**473,50**	W2
80	151	2,9	1	4019837141493	**FY69P-80ZA**	**593,50**	W2

Ersatzteile

	Pos.	Bezeichnung	Artikel-Nr.	Euro	PG
	1	Ersatzsieb mit Maschenweite 0,5 mm, DN 15	**ES69Y-15**	**47,00**	W99
		Ersatzsieb mit Maschenweite 0,5 mm, DN 20	**ES69Y-20**	**47,00**	W99
		Ersatzsieb mit Maschenweite 0,5 mm, DN 25	**ES69Y-25**	**47,00**	W99
		Ersatzsieb mit Maschenweite 0,5 mm, DN 32	**ES69Y-32**	**47,50**	W99
		Ersatzsieb mit Maschenweite 0,5 mm, DN 40	**ES69Y-40**	**73,50**	W99
		Ersatzsieb mit Maschenweite 0,5 mm, DN 50	**ES69Y-50**	**89,50**	W99
		Ersatzsieb mit Maschenweite 0,5 mm, DN 65	**ES69Y-65**	**132,00**	W99
		Ersatzsieb mit Maschenweite 0,5 mm, DN 80	**ES69Y-80**	**169,00**	W99
		Ersatzsieb mit Maschenweite 0,5 mm, DN 100	**ES69Y-100**	**213,50**	W99
		Ersatzsieb mit Maschenweite 0,5 mm, DN 125	**ES69Y-125**	**378,50**	W99
		Ersatzsieb mit Maschenweite 0,5 mm, DN 150	**ES69Y-150**	**430,00**	W99
		Ersatzsieb mit Maschenweite 0,5 mm, DN 200	**ES69Y-200**	**603,00**	W99
	1	Ersatzsieb mit Maschenweite 1,0 mm, DN 50	**ES69Y-50Z**	**106,50**	W99
		Ersatzsieb mit Maschenweite 1,0 mm, DN 65	**ES69Y-65Z**	**158,00**	W99
		Ersatzsieb mit Maschenweite 1,0 mm, DN 80	**ES69Y-80Z**	**201,50**	W99
	2	Deckeldichtung für DN 15 und Stopfendichtung DN 65 + DN 80	**5782400**	**19,70**	W99
		Deckeldichtung für DN 20	**5782500**	**19,20**	W99
		Deckeldichtung für DN 25	**5782600**	**19,70**	W99
		Deckeldichtung für DN 32	**5782700**	**19,70**	W99
		Deckeldichtung für DN 40	**5782800**	**19,70**	W99
		Deckeldichtung für DN 50	**5782900**	**30,50**	W99
		Deckeldichtung für DN 65	**5783000**	**34,00**	W99
		Deckeldichtung für DN 80	**5783100**	**37,00**	W99
		Deckeldichtung für DN 100	**5783200**	**45,50**	W99
		Deckeldichtung für DN 125	**5783300**	**58,00**	W99
		Deckeldichtung für DN 150	**5783400**	**83,00**	W99
		Deckeldichtung für DN 200	**5783500**	**137,00**	W99
	3	Stopfendichtung für DN 15 bis DN 50	**5783600**	**19,70**	W99
		Dichtring für R 1 (FY 30), Stopfendichtung für DN 100–200 (FY69P/71P)	**5018000**	**19,70**	W99

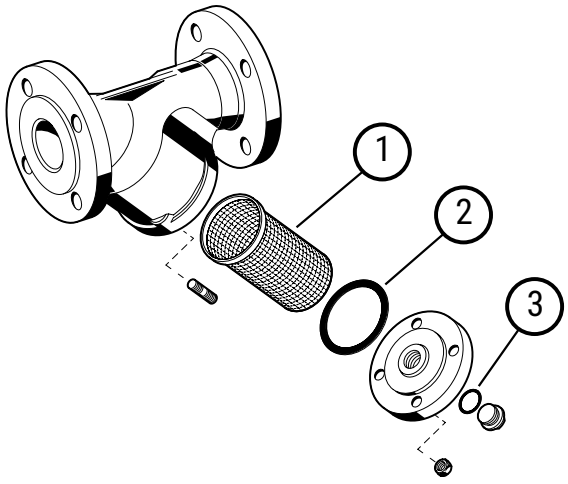

Achtung: Instandhaltungspflicht nach DIN EN 806-5 und DIN EN 1717.

Schmutzfänger FY71P mit Flanschanschluss in Stahlguss



Datenblatt

FY71P Schmutzfänger werden in industriellen und gewerblichen Anlagen, aber auch in der zentralen Wasserversorgung unter Berücksichtigung ihrer Spezifikationen verwendet. Sie schützen die Anlagen vor Funktionsstörungen und Korrosionsschäden, die durch eingespülte Fremdkörper, wie Schweißperlen, Dichtungsmaterial, Späne, Rost etc. entstehen könnten. Dadurch wird die Lebensdauer der nachgeschalteten Anlage erhöht, bzw. ein vorzeitiger Ausfall verhindert.

Hauptmerkmale:

- Material bleifrei mit einem Bleianteil kleiner 0,1 %
- Geringer Durchflusswiderstand durch strömungstechnisch günstige Form
- Innen und außen pulverbeschichtet – Pulver ist physiologisch und toxikologisch unbedenklich
- Korrosionsbeständiges Dreifachsieb durch Verwendung von nichtrostendem Stahl
- Große Siebfläche – großes Schmutzaufnahmevermögen
- Durch Siebträger dichter Siebabschluss im Gehäuse
- Durch Öffnen des Stopfenverschlusses können Schmutzpartikel oder Kondensat bei Pressluftanlagen ausgespült werden
- Einfacher Ausbau des Siebes zur Reinigung
- 5 Jahre Garantie

Technische Daten:

Medium:	Wasser, Öl, Druckluft und andere nicht aggressive Medien
Werkstoff Ventilkörper:	Stahlguss
Beschichtung:	pulverbeschichtet
Rohranschluss:	Flansche
Max. Mediumstemperatur:	85 °C
Stat. Druck:	PN 40
Maschenweite:	0,5 mm
Einbaulage:	horizontal oder vertikal
Max. Betriebsdruck:	40 bar

Mit Dreifachsieb, Maschenweite 0,5 mm

Nennweite DN mm	Zeta-Wert	EAN-Nr.	**Artikel-Nr.**	**Euro**	PG
65	2,5	4019837061210	**FY71P-65B**	**1.447,00**	W2
80	2,9	4019837061227	**FY71P-80B**	**2.036,00**	W2
100	4,4	4019837061234	**FY71P-100B**	**2.677,00**	W2
150	5,7	4019837061258	**FY71P-150B**	**5.888,00**	W2

Ersatzteile

	Pos.	Bezeichnung	Artikel-Nr.	Euro	PG
	1	Ersatzsieb für DN 65	**ES71Y-65**	**172,50**	W99
		Ersatzsieb für DN 80	**ES71Y-80**	**304,00**	W99
		Ersatzsieb für DN 100	**ES71Y-100**	**354,00**	W99
		Ersatzsieb für DN 150	**ES71Y-150**	**556,00**	W99
	2	Deckeldichtung für DN 65	**5783000**	**34,00**	W99
		Deckeldichtung für DN 80	**5783100**	**37,00**	W99
		Deckeldichtung für DN 100	**5783200**	**45,50**	W99
		Deckeldichtung für DN 150	**5783400**	**83,00**	W99
	3	Deckeldichtung für DN 15 und Stopfendichtung DN 65 + DN 80	**5782400**	**19,70**	W99
		Dichtring für R 1 (FY 30), Stopfendichtung für DN 100–200 (FY69P/71P)	**5018000**	**19,70**	W99

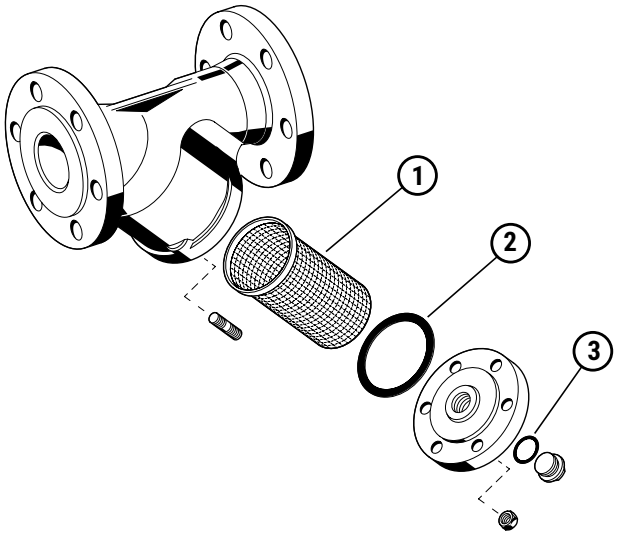

Achtung: Instandhaltungspflicht nach DIN EN 806-5 und DIN EN 1717.

WASSERBEHANDLUNG

Braukmann Enthärtungsgeräte

KS10S	Enthärtungsgerät KaltecSoft	2-2

Enthärtungsgerät KaltecSoft KS10S



Datenblatt

Das im Trinkwasser gelöste Kalziumkarbonat ist ein für unsere Ernährung wertvolles Mineral. Bei hoher Wasserhärte bildet Kalziumkarbonat jedoch sehr feste Kalkablagerungen, vorzugsweise wenn das Trinkwasser erwärmt wird. Aufgrund dieser Kalkablagerungen sinkt der Wärmewirkungsgrad von Trinkwassererwärmern und erhöht dadurch den Energiebedarf zum Erwärmen von Trinkwasser. Die Durchflussmenge durch Rohrleitungen wird reduziert und der Durchflusswiderstand erhöht sich. KaltecSoft ist eine kostengünstige Lösung, um die nachgeschaltete Trinkwasseranlage vor Kalkablagerungen zu schützen. KaltecSoft kombiniert die bewährte Ionenaustauschtechnologie mit einem modernen Steuerventil. Die mengengesteuerte Regeneration sichert einen minimalen Verbrauch an Trinkwasser und Salz. KaltecSoft ist in zwei Größen lieferbar, einfach zu montieren und leicht zu bedienen.

Hauptmerkmale:

- Proportionalbesalzung – vor jeder Regeneration prüft das Gerät die verbrauchte Menge an Wasser und regeneriert proportional zum Wasserverbrauch
- Automatische Kapazitätsanpassung – abhängig vom Trinkwasserverbrauch wählt das Gerät die optimale Leistungsstufe
- Leichte Handhabung
- Einfach zu installieren
- Schnelle Inbetriebnahme
- Einfache Instandhaltung

Technische Daten:

Zertifizierungen:	DVGW-/CE-zertifiziert (KS10S-30) inkl. Zusatzprüfung DIN EN 14743
Spannungsversorgung:	230 V AC; 2 VA
Werkstoff:	hochwertiger Kunststoff
Schutzart:	IP22
Nennweite:	25 mm
Max. Umgebungstemp.:	40 °C
Max. Mediumstemperatur:	40 °C
Max. Druck:	8,5 bar
Stat. Druck:	PN 10
Max. Durchfluss:	3,2 m^3/h

Enthärtungsgerät KaltecSoft

Gehäuse (H x B x T)	EAN-Nr.	Artikel-Nr.	Euro	PG
670 x 550 x 300 mm	4019837117429	**KS10S-30**	**2.623,00**	W5

Zubehör

	Bezeichnung	Artikel-Nr.	Euro	PG
	Überströmventileinsatz (bei Verwendung von Druckspülern wird die Montage des Überstromventileinsatz im Bypassventil der Verschneideeinheit notwendig)	**OFV10S-A**	**375,50**	W99

Ersatzteile

	Pos.	Bezeichnung	Artikel-Nr.	Euro	PG
	1	Desinfektionseinheit, bis Juli 2013	**DE10S-A**	**187,00**	W99
	2	Desinfektionseinheit, ab August 2013	**DE10S-AN**	**478,00**	W99
	3	Desinfektionseinheit ohne Anschlusskabel, ab August 2013	**DE10S-BN**	**119,50**	W99
	4	Anschlusskabel zur Desinfektionseinheit DE10S-BN, ab August 2013	**DE10S-KABEL**	**183,50**	W99
	5	Steuerkopfdichtungssatz	**EK10S-A**	**83,00**	W99
	6	Ersatzteilset für Solepumpe, bis Juli 2013	**EK10S-B**	**65,00**	W99
	6	Ersatzteilset für Solepumpe, ab August 2013	**EK10S-BN**	**61,50**	W99
	7	O-Ring-Set	**EK10S-C**	**68,00**	W99
	8	Turbine Wasserzähler	**EK10S-D**	**121,00**	W99
	9	Verschneideventil	**BV10S-A**	**299,00**	W99
	10	Solepumpe komplett, für KS10S-30 bis Juli 2013 und alle KS10S-60	**SP10S-3060**	**114,00**	W99
		Solepumpe komplett, für KS10S-30, ab August 2013	**SP10S-30N**	**114,00**	W99
	11	O-Ring-Set, für Adapteranschluss Solepumpe	**ORS10S-SP**	**8,55**	W99
	12	Düse oben 0,38 l/min, für Solepumpe KS10S (nur 5er-weise bestellbar)	**FP10SO-3060**	**24,00**	W99
	13	Düse unten 1,1 l/min, für Solepumpe KS10S-30 bis Juli 2013 und alle KS10S-60 (nur 5er-weise bestellbar)	**FP10SU-3060**	**24,70**	W99
	13	Düse unten 0,57 l/min, für Solepumpe KS10S-30, ab August 2013 (nur 5er-weise bestellbar)	**FP10SU-30N**	**24,70**	W99
	14	Motor für Steuerventil	**MOT10-3060N**	**132,00**	W99
	15	Netzteil	**TR10S-AN**	**152,00**	W99

	Pos.	Bezeichnung	Artikel-Nr.	Euro	PG
	**16**	Edelstahl-Wellrohr	**CP10S-A**	**80,00**	W99
	**17**	Steuerplatine, bis Juli 2013	**CE10S-A**	**355,00**	W99
	**17**	Steuerplatine, ab August 2013	**CE10S-AN**	**315,50**	W99

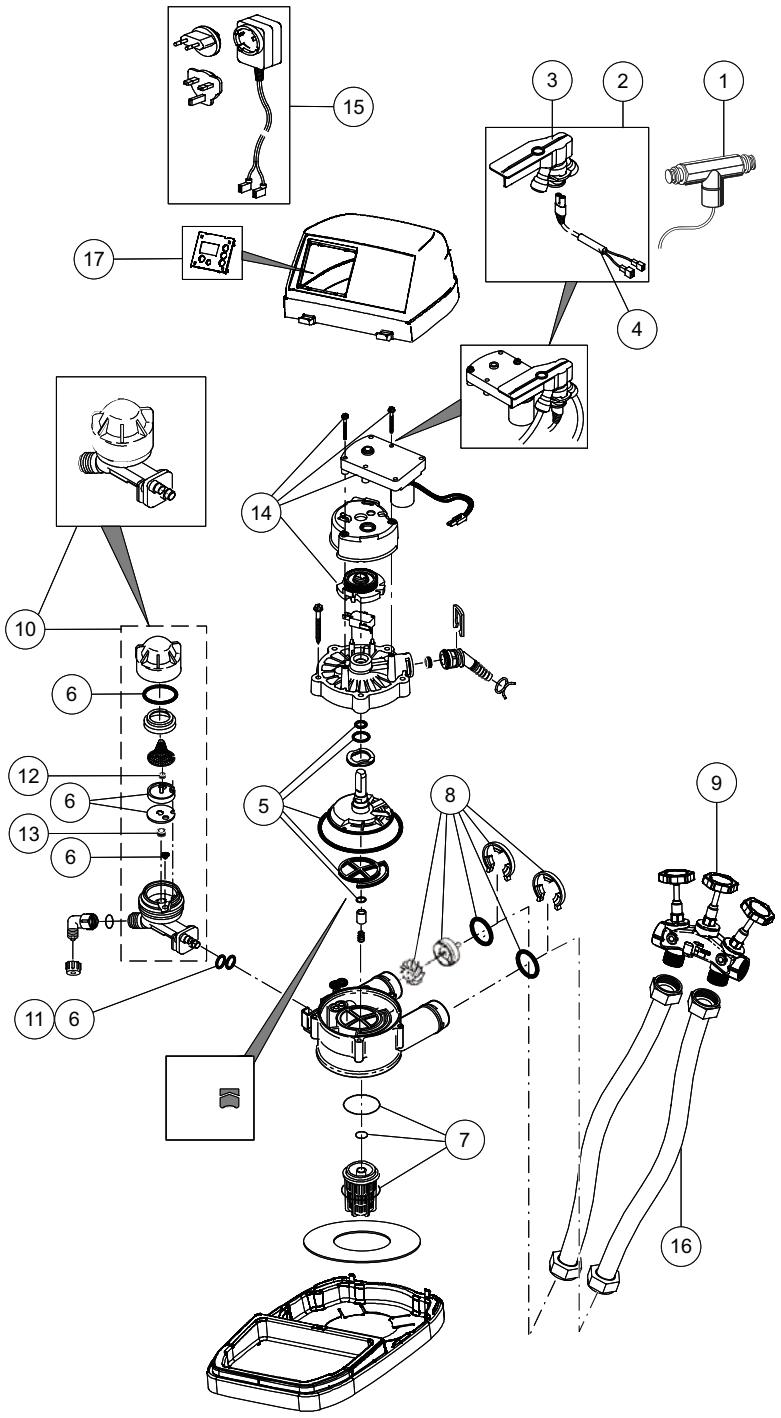

Achtung: Instandhaltungspflicht nach DIN EN 806-5 und DIN EN 1717.

DRUCKMINDERER UND DRUCKREGLER

Braukmann Druckminderer mit Gewindeanschluss

D06F-LF	Bleifreier Druckminderer	3-2
D06F	Druckminderer	3-5
D06FH	Druckminderer, Hochdruckausführung	3-9
D06FN	Druckminderer, Niederdruckausführung	3-12
D06FI	Druckminderer, Edelstahlausführung	3-15
D05FT	Druckminderer, Heißwasserausführung	3-19
D22	Druckminderer für Druckluft	3-22

Braukmann Druckminderer mit Flanschanschluss

D15S	Druckminderer mit Flanschanschluss PN 16, membrangesteuert	3-24
D15SH	Druckminderer, Hochdruckausführung, mit Flanschanschluss PN 25, membrangesteuert	3-27
D15SN	Druckminderer, Niederdruckausführung, mit Flanschanschluss PN 16, membrangesteuert	3-29
D16	Druckminderer - RG - mit Flanschanschluss PN 25	3-32
DR300	Druckregler mit Pilotventil, eigenmediumgesteuert	3-34

Bleifreier Druckminderer D06F-LF



D06F-LFA



D06F-LFE

Datenblatt

Gemäß DIN EN 806-2 in Verbindung mit DIN 1988-200 schützt ein Druckminderer die Trinkwasser-Installation vor zu hohem Versorgungsdruck. Darüber hinaus kann der Druckminderer, unter Berücksichtigung seiner Spezifikationen, für gewerbliche und industrielle Zwecke eingesetzt werden. Bei Verwendung eines Druckminderers werden Druckschäden vermieden und der Wasserverbrauch gesenkt. Der eingestellte Druck wird auch bei stark schwankenden Vordrücken konstant gehalten. Durch das Reduzieren und Konstanthalten des Betriebsdrucks werden störende Fließgeräusche innerhalb der Installation minimiert.

Hauptmerkmale:

- Material bleifrei: Bleigehalt aller Materialien weniger als 0,1 %
- Vordruckkompensation – schwankende Vordrücke haben keinen Einfluss auf den Hinterdruck und damit auf die Nutzung der Trinkwasser-Installation
- Schallschutzgeprüft bis 1¼", Gruppe 1 ohne Auflage
- Ventileinsatz aus hochwertigem Kunststoff, komplett austauschbar
- Verstellgriff zum Einstellen des Sollwerts
- Sollwert direkt an der Einstellanzeige ablesbar
- Sollwertfeder außerhalb des Trinkwasserbereichs
- Integriertes Feinsieb zum Schutz vor Verschmutzung
- Alle Werkstoffe sind UBA-konform
- 5 Jahre Garantie

Technische Daten:

Zertifizierungen:	• DVGW • SINTEF • VA (ETA)
Medium:	Trinkwasser
Werkstoff Ventilkörper:	bleifreies Messing
Werkstoff der Federhaube:	hochwertiger Kunststoff
Filterfeinheit:	0,16 mm
Druck-Bereich:	1,5–6 bar
Voreingestellter Ausgangsdruck:	3 bar
Mindestdruckgefälle:	1 bar
Einstellskala:	ja
Entlastetes Einsitzventil:	ja

Mit Außengewindetüllen, mit Klarsicht-Siebtasse

Anschluss-durchmesser "	Nenn-weite DN mm	Max. Betriebs-temperatur °C	Nenndurch-fluss m³/h	Siebtasse	Max. Vordruck bar	EAN-Nr.	**Artikel-Nr.**	**Euro**	PG
½	15	30	2,4	klar	16	4019837148805	**D06F-1/2LFA**	**114,00**	W1
¾	20	30	3,1	klar	16	4019837148812	**D06F-3/4LFA**	**127,00**	W1
1	25	30	5,8	klar	16	4019837148829	**D06F-1LFA**	**139,00**	W1
1¼	32	30	5,9	klar	16	4019837148836	**D06F-11/4LFA**	**207,00**	W1
1½	40	30	12,6	klar	16	4019837148843	**D06F-11/2LFA**	**364,00**	W1
2	50	30	12	klar	16	4019837148850	**D06F-2LFA**	**433,00**	W1

Außengewinde, ohne Anschlusstüllen, mit Dichtungen, mit Klarsicht-Siebtasse

Anschluss-durchmesser "	Nenn-weite DN mm	Max. Betriebs-temperatur °C	Nenndurch-fluss m³/h	Siebtasse	Max. Vordruck bar	EAN-Nr.	**Artikel-Nr.**	**Euro**	PG
½	15	30	2,4	klar	16	5059087002686	**D06F-1/2LFE**	**103,00**	W1
¾	20	30	3,1	klar	16	5059087002693	**D06F-3/4LFE**	**110,00**	W1
1	25	30	5,8	klar	16	5059087002709	**D06F-1LFE**	**123,00**	W1
1¼	32	30	5,9	klar	16	5059087002716	**D06F-11/4LFE**	**185,00**	W1
1½	40	30	12,6	klar	16	5059087002723	**D06F-11/2LFE**	**329,00**	W1
2	50	30	12	klar	16	5059087002730	**D06F-2LFE**	**393,50**	W1

Zubehör

	Bezeichnung	Artikel-Nr.	Euro	PG
	Manometer, Gehäusedurchmesser 63 mm, Anschluss hinten G ¼, Teilung 0–4 bar	**M07M-A4**	**34,00**	W99
	Manometer, Gehäusedurchmesser 63 mm, Anschluss hinten G ¼, Teilung 0–10 bar	**M07M-A10**	**34,00**	W99
	Manometer, Gehäusedurchmesser 63 mm, Anschluss hinten G ¼, Teilung 0–16 bar	**M07M-A16**	**34,00**	W99
	Manometer, Gehäusedurchmesser 63 mm, Anschluss hinten G ¼, Teilung 0–25 bar	**M07M-A25**	**34,00**	W99
	Doppel-Ringschlüssel zum Lösen von Federhaube und Siebtasse	**ZR06K**	**29,00**	W99
	Anschlussverschraubung mit Außengewindetülle, bleifrei, R ½ (2 Stück)	**VST06-1/2LFA**	**21,90**	W99
	Anschlussverschraubung mit Außengewindetülle, bleifrei, R ¾ (2 Stück)	**VST06-3/4LFA**	**30,00**	W99
	Anschlussverschraubung mit Außengewindetülle, bleifrei, R 1 (2 Stück)	**VST06-1LFA**	**34,50**	W99
	Anschlussverschraubung mit Außengewindetülle, bleifrei, R 1¼ (2 Stück)	**VST06-11/4LFA**	**41,50**	W99
	Anschlussverschraubung mit Außengewindetülle, bleifrei, R 1½ (2 Stück)	**VST06-11/2LFA**	**63,00**	W99
	Anschlussverschraubung mit Außengewindetülle, bleifrei, R 2 (2 Stück)	**VST06-2LFA**	**76,00**	W99

Ersatzteile

	Pos.	Bezeichnung	Artikel-Nr.	Euro	PG
	1	Federhaube ohne Feder mit Einstellskala für R ½ + R ¾	**0901515**	**34,50**	W99
		Federhaube ohne Feder mit Einstellskala für R 1 + R 1¼	**0901517**	**66,50**	W99
		Federhaube ohne Feder mit Einstellskala für R 1½ + R 2	**0901518**	**76,00**	W99
	2	Ventileinsatz komplett, ohne Sieb, bleifrei, ½" + ¾"	**D06FA-1/2LF**	**83,00**	W99
		Ventileinsatz komplett, ohne Sieb, bleifrei, 1" + 1¼"	**D06FA-1LF**	**93,00**	W99
		Ventileinsatz komplett, ohne Sieb, bleifrei, 1½" + 2"	**D06FA-11/2LF**	**109,00**	W99
	3	Dichtringsatz für R ½ (nur 10er-weise bestellbar)	**0901443**	**1,69**	W99
		Dichtringsatz für R ¾ (nur 10er-weise bestellbar)	**0901444**	**1,97**	W99
		Dichtringsatz D06F, RV277, R 1 und RV281, R295, R ¾ (nur 10er-weise bestellbar)	**0901445**	**2,35**	W99
		Dichtringsatz D06F, RV277, R 1¼ und RV281, R295, R 1 (nur 10er-weise bestellbar)	**0901446**	**2,85**	W99
		Dichtringsatz D06F, RV277, R 1½ und RV281, R295, R 1¼ (nur 10er-weise bestellbar)	**0901447**	**4,05**	W99
		Dichtringsatz für R 2 (nur 10er-weise bestellbar)	**0901448**	**5,85**	W99
	4	Verschlussstopfen G ¼, Kunststoff, mit Dichtung (nur 5er-weise bestellbar)	**S06K-1/4**	**2,40**	W99
	5	Ersatzsieb zu Druckminderer D06F, D06FH und D06FN, R ½–R ¾	**ES06F-1/2A**	**11,20**	W99
		Ersatzsieb zu Druckminderer D06F, D06FH und D06FN, R 1–R 1¼	**ES06F-1B**	**17,30**	W99
		Ersatzsieb zu Druckminderer D06F, D06FH und D06FN, R 1½–R 2	**ES06F-11/2A**	**22,40**	W99
	6	O-Ring-Satz für R ½ (+ R ¾ bei FK06 und D06F) (nur 10er-weise bestellbar)	**0901246**	**1,26**	W99
		O-Ring-Satz R 1 + R 1¼ (+ R ¾ bei FF06) (nur 10er-weise bestellbar)	**0901499**	**1,80**	W99
		O-Ring-Satz R 1½ + R 2 (nur 10er-weise bestellbar)	**0901248**	**2,50**	W99
	7	Klarsicht-Siebtasse mit O-Ring, R ½–R ¾	**SK06T-1/2**	**16,70**	W99
		Klarsicht-Siebtasse mit O-Ring, R 1–R 1¼	**SK06T-1B**	**22,40**	W99
		Klarsicht-Siebtasse mit O-Ring, R 1½ + R 2	**SK06T-11/2**	**33,50**	W99

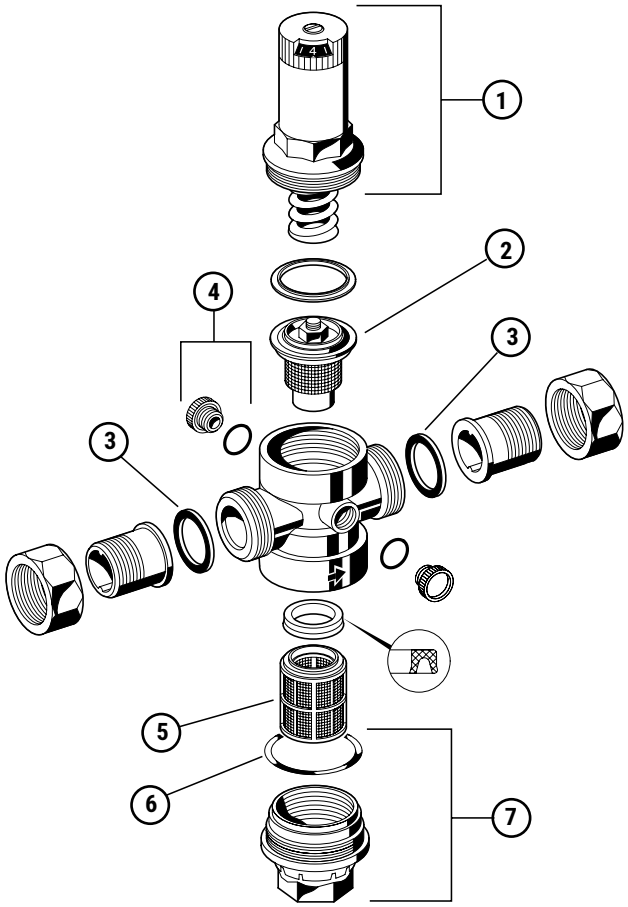

Achtung: Instandhaltungspflicht nach DIN EN 806-5 und DIN EN 1717.

Druckminderer D06F



Datenblatt

Gemäß DIN EN 806-2 in Verbindung mit DIN 1988-200 schützt ein Druckminderer die Trinkwasser-Installation vor zu hohem Versorgungsdruck. Er kann auch für industrielle und gewerbliche Zwecke unter Berücksichtigung seiner Spezifikationen verwendet werden. Bei Verwendung eines Druckminderers werden Druckschäden an Bauteilen der Trinkwasser-Installation vermieden. Durch die Druckreduzierung wird der Wasserverbrauch und die damit in Verbindung stehenden Energiekosten gesenkt. Der eingestellte Druck wird auch bei stark schwankenden Vordrücken durch den druckentlasteten Ventileinsatz konstant gehalten. Durch das Reduzieren und Konstanthalten des Betriebsdrucks werden störende Fließgeräusche innerhalb der Installation minimiert.

Hauptmerkmale:

- Vordruckkompensation – schwankende Vordrücke haben keinen Einfluss auf den Hinterdruck
- Schallschutzgeprüft bis 1¼", Gruppe 1 ohne Auflage
- Ventileinsatz aus hochwertigem Kunststoff, komplett austauschbar
- Verstellgriff zum Einstellen des Sollwerts
- Sollwert direkt an der Einstellanzeige ablesbar
- Sollwertfeder geschützt außerhalb des Trinkwasserbereichs
- Integriertes Feinsieb zum Schutz vor Verschmutzung
- Konform mit BSEN 1567
- Alle Werkstoffe sind UBA-konform
- ACS-zertifiziert
- 5 Jahre Garantie

Technische Daten:

Medium:	Trinkwasser
Werkstoff Ventilkörper:	entzinkungsbeständiges Messing
Werkstoff der Federhaube:	Kunststoff
Filterfeinheit:	0,16 mm
Druck-Bereich:	1,5–6 bar
Voreingestellter Ausgangsdruck:	3 bar
Mindestdruckgefälle:	1 bar
Einstellskala:	ja
Entlastetes Einsitzventil:	ja

Mit Außengewindetüllen, mit Klarsicht-Siebtasse

Anschluss-durchmesser "	Nenn-weite DN mm	Max. Betriebs-temperatur °C	Nenndurch-fluss m³/h	Siebtasse	Max. Vordruck bar	EAN-Nr.	**Artikel-Nr.**	**Euro**	PG
½	15	30	2,4	klar	16	4019837000134	**D06F-1/2A**	**114,00**	W1
¾	20	30	3,1	klar	16	4019837000332	**D06F-3/4A**	**127,00**	W1
1	25	30	5,8	klar	16	4019837000462	**D06F-1A**	**139,00**	W1
1¼	32	30	5,9	klar	16	4019837000615	**D06F-11/4A**	**207,00**	W1
1½	40	30	12,6	klar	16	4019837000721	**D06F-11/2A**	**364,00**	W1
2	50	30	12	klar	16	4019837000837	**D06F-2A**	**433,00**	W1

Mit Außengewindetüllen, mit Messing-Siebtasse

Anschluss-durchmesser "	Nenn-weite DN mm	Max. Betriebs-temperatur °C	Nenndurch-fluss m³/h	Siebtasse	Max. Vordruck bar	EAN-Nr.	**Artikel-Nr.**	**Euro**	PG
½	15	70	2,4	Messing	25	4019837000158	**D06F-1/2B**	**136,00**	W1
¾	20	70	3,1	Messing	25	4019837000356	**D06F-3/4B**	**145,00**	W1
1	25	70	5,8	Messing	25	4019837000486	**D06F-1B**	**170,00**	W1
1¼	32	70	5,9	Messing	25	4019837000639	**D06F-11/4B**	**242,50**	W1
1½	40	70	12,6	Messing	25	4019837000745	**D06F-11/2B**	**396,50**	W1
2	50	70	12	Messing	25	4019837000851	**D06F-2B**	**464,50**	W1

Außengewinde, ohne Anschlusstüllen , mit Dichtungen, mit Klarsicht-Siebtasse

Anschluss-durchmesser "	Nenn-weite DN mm	Max. Betriebs-temperatur °C	Nenndurch-fluss m^3/h	Siebtasse	Max. Vordruck bar	EAN-Nr.	Artikel-Nr.	Euro	PG
½	15	30	2,4	klar	16	4019837000189	**D06F-1/2E**	**103,00**	W1
¾	20	30	3,1	klar	16	4019837046033	**D06F-3/4E**	**110,00**	W1
1	25	30	5,8	klar	16	4019837000493	**D06F-1E**	**123,00**	W1
1¼	32	30	5,9	klar	16	4019837000646	**D06F-11/4E**	**185,00**	W1
1½	40	30	12,6	klar	16	4019837000752	**D06F-11/2E**	**329,00**	W1
2	50	30	12	klar	16	4019837000868	**D06F-2E**	**393,50**	W1

Zubehör

	Bezeichnung	Artikel-Nr.	Euro	PG
	Manometer, Gehäusedurchmesser 63 mm, Anschluss hinten G ¼, Teilung 0–4 bar	**M07M-A4**	**34,00**	W99
	Manometer, Gehäusedurchmesser 63 mm, Anschluss hinten G ¼, Teilung 0–10 bar	**M07M-A10**	**34,00**	W99
	Manometer, Gehäusedurchmesser 63 mm, Anschluss hinten G ¼, Teilung 0–16 bar	**M07M-A16**	**34,00**	W99
	Manometer, Gehäusedurchmesser 63 mm, Anschluss hinten G ¼, Teilung 0–25 bar	**M07M-A25**	**34,00**	W99
	Doppel-Ringschlüssel zum Lösen von Federhaube und Siebtasse	**ZR06K**	**29,00**	W99
	Anschlussverschraubung mit Außengewindetülle, R ½ (2 Stück)	**VST06-1/2A**	**16,10**	W99
	Anschlussverschraubung mit Außengewindetülle, R ¾ (2 Stück)	**VST06-3/4A**	**21,60**	W99
	Anschlussverschraubung mit Außengewindetülle, R 1 (2 Stück)	**VST06-1A**	**24,70**	W99
	Anschlussverschraubung mit Außengewindetülle, R 1¼ (2 Stück)	**VST06-11/4A**	**31,00**	W99
	Anschlussverschraubung mit Außengewindetülle, R 1½ (2 Stück)	**VST06-11/2A**	**47,00**	W99
	Anschlussverschraubung mit Außengewindetülle, R 2 (2 Stück)	**VST06-2A**	**56,00**	W99
	Anschlussverschraubung mit Löttülle, ½" - 15 mm (2 Stück)	**VST06-1/2B**	**16,40**	W99
	Anschlussverschraubung mit Löttülle, ¾" - 22 mm (2 Stück)	**VST06-3/4B**	**21,60**	W99
	Anschlussverschraubung mit Löttülle, 1" - 28 mm (2 Stück)	**VST06-1B**	**25,00**	W99
	Anschlussverschraubung mit Löttülle, 1¼" - 35 mm (2 Stück)	**VST06-11/4B**	**31,00**	W99
	Anschlussverschraubung mit Löttülle, 1½" - 42 mm (2 Stück)	**VST06-11/2B**	**49,50**	W99
	Anschlussverschraubung mit Löttülle, 2" - 54 mm (2 Stück)	**VST06-2B**	**58,00**	W99

Ersatzteile

	Pos.	Bezeichnung	Artikel-Nr.	Euro	PG
	1	Federhaube ohne Feder mit Einstellskala für R ½ + R ¾	**0901515**	**34,50**	W99
		Federhaube ohne Feder mit Einstellskala für R 1 + R 1¼	**0901516**	**44,00**	W99
		Federhaube ohne Feder mit Einstellskala für R 1½ + R 2	**0901518**	**76,00**	W99
	2	Ventileinsatz komplett, ohne Sieb, ½"–¾"	**D06FA-1/2**	**68,00**	W99
		Ventileinsatz komplett, ohne Sieb, 1"–1¼"	**D06FA-1B**	**85,50**	W99
		Ventileinsatz komplett, ohne Sieb, 1½"–2"	**D06FA-11/2**	**103,00**	W99
	3	Dichtringsatz für R ½ (nur 10er-weise bestellbar)	**0901443**	**1,69**	W99
		Dichtringsatz für R ¾ (nur 10er-weise bestellbar)	**0901444**	**1,97**	W99
		Dichtringsatz D06F, RV277, R 1 und RV281, R295, R ¾ (nur 10er-weise bestellbar)	**0901445**	**2,35**	W99
		Dichtringsatz D06F, RV277, R 1¼ und RV281, R295, R 1 (nur 10er-weise bestellbar)	**0901446**	**2,85**	W99
		Dichtringsatz D06F, RV277, R 1½ und RV281, R295, R 1¼ (nur 10er-weise bestellbar)	**0901447**	**4,05**	W99
		Dichtringsatz für R 2 (nur 10er-weise bestellbar)	**0901448**	**5,85**	W99
	4	O-Ring-Satz für R ½ (+ R ¾ bei FK06 und D06F) (nur 10er-weise bestellbar)	**0901246**	**1,26**	W99
		O-Ring-Satz R 1 + R 1¼ (+ R ¾ bei FF06) (nur 10er-weise bestellbar)	**0901499**	**1,80**	W99
		O-Ring-Satz R 1½ + R 2 (nur 10er-weise bestellbar)	**0901248**	**2,50**	W99
	5	Klarsicht-Siebtasse mit O-Ring, R ½–R ¾	**SK06T-1/2**	**16,70**	W99
		Klarsicht-Siebtasse mit O-Ring, R 1–R 1¼	**SK06T-1B**	**22,40**	W99
		Klarsicht-Siebtasse mit O-Ring, R 1½ + R 2	**SK06T-11/2**	**33,50**	W99
	6	Messing-Siebtasse zu Druckminderer, R ½ + R ¾	**SM06T-1/2**	**38,00**	W99
		Messing-Siebtasse zu Druckminderer, R 1 + R 1¼	**SM06T-1B**	**58,00**	W99
		Messing-Siebtasse zu Druckminderer, R 1½ + R 2	**SM06T-11/2**	**76,00**	W99
	7	Ersatzsieb zu Druckminderer D06F, D06FH und D06FN, R ½–R ¾	**ES06F-1/2A**	**11,20**	W99
		Ersatzsieb zu Druckminderer D06F, D06FH und D06FN, R 1–R 1¼	**ES06F-1B**	**17,30**	W99
		Ersatzsieb zu Druckminderer D06F, D06FH und D06FN, R 1½–R 2	**ES06F-11/2A**	**22,40**	W99
	8	Verschlussstopfen G ¼, Kunststoff, mit Dichtung (nur 5er-weise bestellbar)	**S06K-1/4**	**2,40**	W99

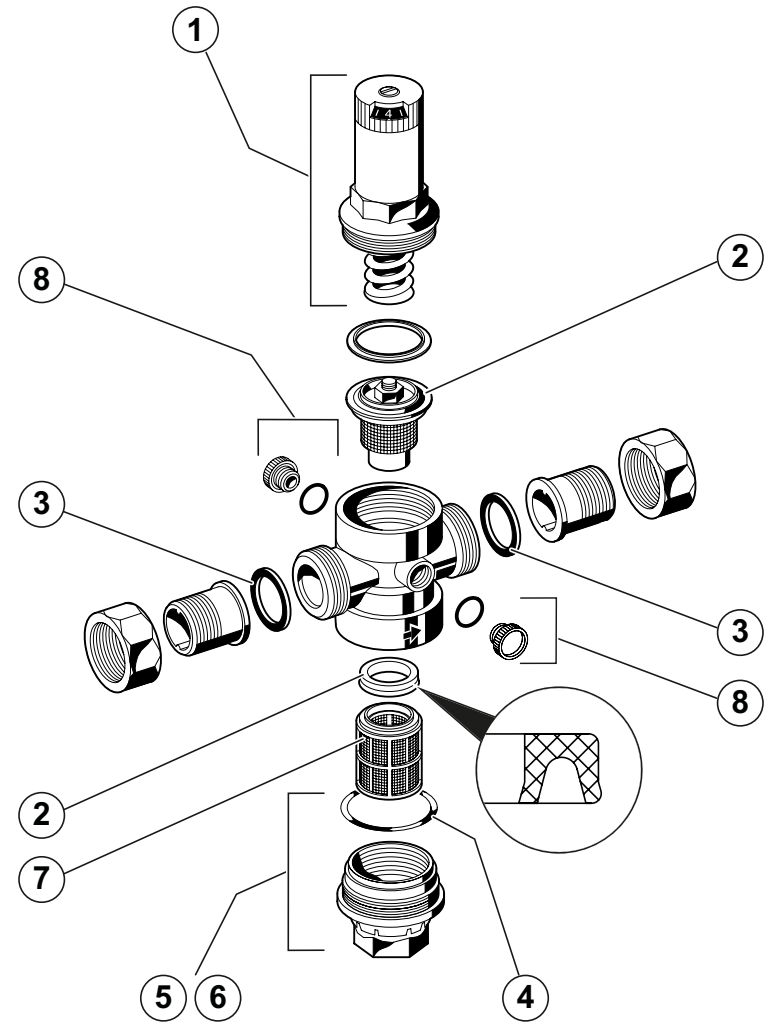

Achtung: Instandhaltungspflicht nach DIN EN 806-5 und DIN EN 1717.

Druckminderer D06FH, Hochdruckausführung



Datenblatt

Gemäß DIN EN 806-2 in Verbindung mit DIN 1988-200 schützt ein Druckminderer die Trinkwasser-Installation vor zu hohem Versorgungsdruck. Darüber hinaus kann der Druckminderer, unter Berücksichtigung seiner Spezifikationen, für gewerbliche und industrielle Zwecke eingesetzt werden. Bei Verwendung eines Druckminderers werden Druckschäden an Bauteilen der Trinkwasser-Installation vermieden. Durch die Druckreduzierung wird der Wasserverbrauch und die damit in Verbindung stehenden Energiekosten gesenkt. Der eingestellte Druck wird auch bei stark schwankenden Vordrücken durch den druckentlasteten Ventileinsatz konstant gehalten. Durch das Reduzieren und Konstanthalten des Betriebsdrucks werden störende Fließgeräusche innerhalb der Installation minimiert.

Hauptmerkmale:

- Vordruckkompensation – schwankende Vordrücke haben keinen Einfluss auf den Hinterdruck
- Schallschutzgeprüft bis 1¼", Gruppe 1 ohne Auflage
- Ventileinsatz aus hochwertigem Kunststoff, komplett austauschbar
- Verstellgriff zum Einstellen des Sollwerts
- Sollwert direkt an der Einstellanzeige ablesbar
- Sollwertfeder außerhalb des Trinkwasserbereichs
- Integriertes Feinsieb zum Schutz vor Verschmutzung
- Alle Werkstoffe sind UBA-konform
- ACS-zertifiziert
- Nachrüstbar mit eingangsseitigem Rückflusshinderer
- 5 Jahre Garantie

Technische Daten:

Medium:	Trinkwasser
Max. Betriebstemperatur:	70 °C
Werkstoff Ventilkörper:	entzinkungsbeständiges Messing
Werkstoff der Federhaube:	Kunststoff
Anschlusstyp Ein-/Ausgangsseitig:	Außengewindetülle
Filterfeinheit:	0,16 mm
Druck-Bereich:	1,5–12 bar
Max. Vordruck:	25 bar
Voreingestellter Ausgangsdruck:	5 bar
Mindestdruckgefälle:	1 bar
Entlastetes Einsitzventil:	ja
Siebtasse:	Messing

Mit Außengewindetüllen, mit Messing-Siebtasse

Anschlussdurchmesser "	Nennweite DN mm	Nenndurchfluss m^3/h	EAN-Nr.	**Artikel-Nr.**	**Euro**	PG
½	15	2,4	4019837000066	**D06FH-1/2B**	**164,00**	W1
¾	20	3,1	4019837000240	**D06FH-3/4B**	**180,50**	W1
1	25	7,6	4019837000400	**D06FH-1B**	**217,00**	W1
1¼	32	9,1	4019837000554	**D06FH-11/4B**	**308,50**	W1
1½	40	12,6	4019837000660	**D06FH-11/2B**	**560,50**	W1
2	50	12	4019837000776	**D06FH-2B**	**600,00**	W1

Zubehör

	Bezeichnung	Artikel-Nr.	Euro	PG
	Manometer, Gehäusedurchmesser 63 mm, Anschluss hinten G ¼, Teilung 0–4 bar	**M07M-A4**	**34,00**	W99
	Manometer, Gehäusedurchmesser 63 mm, Anschluss hinten G ¼, Teilung 0–10 bar	**M07M-A10**	**34,00**	W99
	Manometer, Gehäusedurchmesser 63 mm, Anschluss hinten G ¼, Teilung 0–16 bar	**M07M-A16**	**34,00**	W99
	Manometer, Gehäusedurchmesser 63 mm, Anschluss hinten G ¼, Teilung 0–25 bar	**M07M-A25**	**34,00**	W99
	Doppel-Ringschlüssel zum Lösen von Federhaube und Siebtasse	**ZR06K**	**29,00**	W99
	Anschlussverschraubung mit Außengewindetülle, R ½ (2 Stück)	**VST06-1/2A**	**16,10**	W99
	Anschlussverschraubung mit Außengewindetülle, R ¾ (2 Stück)	**VST06-3/4A**	**21,60**	W99
	Anschlussverschraubung mit Außengewindetülle, R 1 (2 Stück)	**VST06-1A**	**24,70**	W99
	Anschlussverschraubung mit Außengewindetülle, R 1¼ (2 Stück)	**VST06-11/4A**	**31,00**	W99
	Anschlussverschraubung mit Außengewindetülle, R 1½ (2 Stück)	**VST06-11/2A**	**47,00**	W99
	Anschlussverschraubung mit Außengewindetülle, R 2 (2 Stück)	**VST06-2A**	**56,00**	W99
	Anschlussverschraubung mit Löttülle, ½" – 15 mm (2 Stück)	**VST06-1/2B**	**16,40**	W99
	Anschlussverschraubung mit Löttülle, ¾" – 22 mm (2 Stück)	**VST06-3/4B**	**21,60**	W99
	Anschlussverschraubung mit Löttülle, 1" – 28 mm (2 Stück)	**VST06-1B**	**25,00**	W99
	Anschlussverschraubung mit Löttülle, 1¼" – 35 mm (2 Stück)	**VST06-11/4B**	**31,00**	W99
	Anschlussverschraubung mit Löttülle, 1½" – 42 mm (2 Stück)	**VST06-11/2B**	**49,50**	W99
	Anschlussverschraubung mit Löttülle, 2" – 54 mm (2 Stück)	**VST06-2B**	**58,00**	W99

Ersatzteile

	Pos.	Bezeichnung	Artikel-Nr.	Euro	PG
	**1**	Federhaube komplett D06FH, ½"–¾"	**0900227**	**38,50**	W99
		Federhaube komplett D06FH, 1"–1¼"	**0900228**	**44,00**	W99
		Federhaube komplett D06FH, 1½"–2"	**0900229**	**96,00**	W99
	**2**	Ventileinsatz komplett, ohne Sieb, ½"–¾"	**D06FA-1/2**	**68,00**	W99
		Ventileinsatz komplett, ohne Sieb, 1"–1¼"	**D06FA-1A**	**85,50**	W99
		Ventileinsatz komplett, ohne Sieb, 1½"–2"	**D06FA-11/2**	**103,00**	W99
	**3**	Dichtringsatz für R ½ (nur 10er-weise bestellbar)	**0901443**	**1,69**	W99
		Dichtringsatz für R ¾ (nur 10er-weise bestellbar)	**0901444**	**1,97**	W99
		Dichtringsatz D06F, RV277, R 1 und RV281, R295, R ¾ (nur 10er-weise bestellbar)	**0901445**	**2,35**	W99
		Dichtringsatz D06F, RV277, R 1¼ und RV281, R295, R 1 (nur 10er-weise bestellbar)	**0901446**	**2,85**	W99
		Dichtringsatz D06F, RV277, R 1½ und RV281, R295, R 1¼ (nur 10er-weise bestellbar)	**0901447**	**4,05**	W99
		Dichtringsatz für R 2 (nur 10er-weise bestellbar)	**0901448**	**5,85**	W99
	**4**	Verschlussstopfen G ¼, Kunststoff, mit Dichtung (nur 5er-weise bestellbar)	**S06K-1/4**	**2,40**	W99

	Pos.	Bezeichnung	Artikel-Nr.	Euro	PG
	5	Ersatzsieb zu Druckminderer D06F, D06FH und D06FN, R ½–R ¾	**ES06F-1/2A**	**11,20**	W99
		Ersatzsieb zu Druckminderer D06F, D06FH und D06FN, R 1–R 1¼	**ES06F-1A**	**17,30**	W99
		Ersatzsieb zu Druckminderer D06F, D06FH und D06FN, R 1½–R 2	**ES06F-11/2A**	**22,40**	W99
	6	O-Ring-Satz für R ½ (+ R ¾ bei FK06 und D06F) (nur 10er-weise bestellbar)	**0901246**	**1,26**	W99
		O-Ring-Satz R 1 + R 1¼ (nur 10er-weise bestellbar)	**0901247**	**1,77**	W99
		O-Ring-Satz R 1½ + R 2 (nur 10er-weise bestellbar)	**0901248**	**2,50**	W99
	7	Messing-Siebtasse zu Druckminderer, R ½ + R ¾	**SM06T-1/2**	**38,00**	W99
		Messing-Siebtasse zu Druckminderer, R 1 + R 1¼	**SM06T-1A**	**58,00**	W99
		Messing-Siebtasse zu Druckminderer, R 1½ + R 2	**SM06T-11/2**	**76,00**	W99

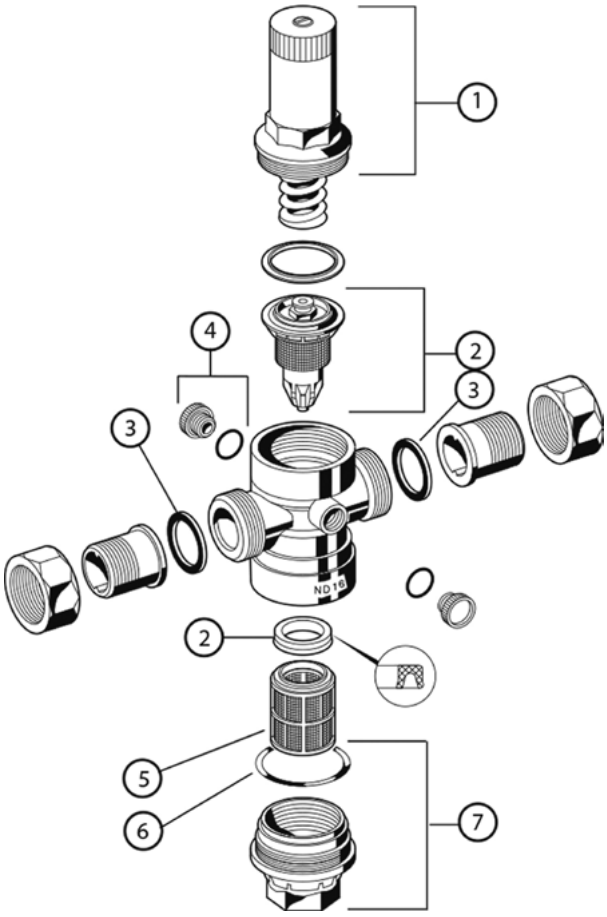

Achtung: Instandhaltungspflicht nach DIN EN 806-5 und DIN EN 1717.

Druckminderer D06FN, Niederdruckausführung



Datenblatt

Gemäß DIN EN 806-2 in Verbindung mit DIN 1988-200 schützt ein Druckminderer die Trinkwasser-Installation vor zu hohem Versorgungsdruck. Darüber hinaus kann der Druckminderer, unter Berücksichtigung seiner Spezifikationen, für gewerbliche und industrielle Zwecke eingesetzt werden. Bei Verwendung eines Druckminderers werden Druckschäden an Bauteilen der Trinkwasser-Installation vermieden. Durch die Druckreduzierung wird der Wasserverbrauch und die damit in Verbindung stehenden Energiekosten gesenkt. Der eingestellte Druck wird auch bei starkschwankenden Vordrücken durch den druckentlasteten Ventileinsatz konstant gehalten. Durch das Reduzieren und Konstanthalten des Betriebsdrucks werden störende Fließgeräusche innerhalb der Installation minimiert.

Hauptmerkmale:

- Vordruckkompensation – schwankende Vordrücke haben keinen Einfluss auf den Hinterdruck
- Schallschutzgeprüft bis 1¼", Gruppe 1 ohne Auflage
- Ventileinsatz aus hochwertigem Kunststoff, komplett austauschbar
- Verstellgriff zum Einstellen des Sollwerts
- Sollwertfeder geschützt außerhalb des Trinkwasserbereichs
- Integriertes Feinsieb zum Schutz vor Verschmutzung
- Alle Werkstoffe sind UBA-konform
- ACS-zertifiziert
- 5 Jahre Garantie

Technische Daten:

Medium:	Trinkwasser
Max. Betriebstemperatur:	30 °C (70 °C bei max. Betriebsdruck 10 bar)
Werkstoff Ventilkörper:	entzinkungsbeständiges Messing
Werkstoff der Federhaube:	Kunststoff
Anschlusstyp Ein-/Ausgangsseitig:	Außengewindetülle
Filterfeinheit:	0,16 mm
Druck-Bereich:	0,5–2 bar
Max. Vordruck:	25 bar
Voreingestellter Ausgangsdruck:	1,5 bar
Mindestdruckgefälle:	0,5 bar
Entlastetes Einsitzventil:	ja
Sieb:	Messing

Anschlussverschraubung mit Außengewindetüllen am Ein- und Ausgang, Messing-Siebtasse

Anschlussdurchmesser "	Nennweite DN mm	Nenndurchfluss m^3/h	EAN-Nr.	**Artikel-Nr.**	**Euro**	PG
½	15	2,4	4019837000097	**D06FN-1/2B**	**269,00**	W1
¾	20	3,1	4019837000271	**D06FN-3/4B**	**300,00**	W1
1	25	7,6	4019837000431	**D06FN-1B**	**343,00**	W1
1¼	32	9,1	4019837000585	**D06FN-11/4B**	**564,00**	W1
1½	40	12,6	4019837000691	**D06FN-11/2B**	**846,50**	W1
2	50	12	4019837000806	**D06FN-2B**	**1.004,00**	W1

Zubehör

	Bezeichnung	Artikel-Nr.	Euro	PG
	Manometer, Gehäusedurchmesser 63 mm, Anschluss hinten G ¼, Teilung 0–4 bar	**M07M-A4**	**34,00**	W99
	Doppel-Ringschlüssel zum Lösen von Federhaube und Siebtasse	**ZR06K**	**29,00**	W99
	Anschlussverschraubung mit Außengewindetülle, R ½ (2 Stück)	**VST06-1/2A**	**16,10**	W99
	Anschlussverschraubung mit Außengewindetülle, R ¾ (2 Stück)	**VST06-3/4A**	**21,60**	W99
	Anschlussverschraubung mit Außengewindetülle, R 1 (2 Stück)	**VST06-1A**	**24,70**	W99
	Anschlussverschraubung mit Außengewindetülle, R 1¼ (2 Stück)	**VST06-11/4A**	**31,00**	W99
	Anschlussverschraubung mit Außengewindetülle, R 1½ (2 Stück)	**VST06-11/2A**	**47,00**	W99
	Anschlussverschraubung mit Außengewindetülle, R 2 (2 Stück)	**VST06-2A**	**56,00**	W99
	Anschlussverschraubung mit Löttülle, ½" – 15 mm (2 Stück)	**VST06-1/2B**	**16,40**	W99
	Anschlussverschraubung mit Löttülle, ¾" – 22 mm (2 Stück)	**VST06-3/4B**	**21,60**	W99
	Anschlussverschraubung mit Löttülle, 1" – 28 mm (2 Stück)	**VST06-1B**	**25,00**	W99
	Anschlussverschraubung mit Löttülle, 1¼" – 35 mm (2 Stück)	**VST06-11/4B**	**31,00**	W99
	Anschlussverschraubung mit Löttülle, 1½" – 42 mm (2 Stück)	**VST06-11/2B**	**49,50**	W99
	Anschlussverschraubung mit Löttülle, 2" – 54 mm (2 Stück)	**VST06-2B**	**58,00**	W99

Ersatzteile

	Pos.	Bezeichnung	Artikel-Nr.	Euro	PG
	**1**	Federhaube, ½" + ¾"	**0900153**	**69,00**	W99
		Federhaube, 1"–2"	**0900154**	**80,00**	W99
	**2**	Ventileinsatz komplett für D06FN, R ½–R ¾	**D06FNA-1/2**	**83,00**	W99
		Ventileinsatz komplett für D06FN, R 1–R 1¼	**D06FNA-1**	**111,50**	W99
		Ventileinsatz komplett für D06FN, R 1½–R 2	**D06FNA-11/2**	**191,00**	W99
	**3**	Dichtringsatz für R ½ (nur 10er-weise bestellbar)	**0901443**	**1,69**	W99
		Dichtringsatz für R ¾ (nur 10er-weise bestellbar)	**0901444**	**1,97**	W99
		Dichtringsatz D06F, RV277, R 1 und RV281, R295, R ¾ (nur 10er-weise bestellbar)	**0901445**	**2,35**	W99
		Dichtringsatz D06F, RV277, R 1¼ und RV281, R295, R 1 (nur 10er-weise bestellbar)	**0901446**	**2,85**	W99
		Dichtringsatz D06F, RV277, R 1½ und RV281, R295, R 1¼ (nur 10er-weise bestellbar)	**0901447**	**4,05**	W99
		Dichtringsatz für R 2 (nur 10er-weise bestellbar)	**0901448**	**5,85**	W99
	**4**	Verschlussstopfen G ¼, Kunststoff, mit Dichtung (nur 5er-weise bestellbar)	**S06K-1/4**	**2,40**	W99
	**5**	Ersatzsieb zu Druckminderer D06F, D06FH und D06FN, R ½–R ¾	**ES06F-1/2A**	**11,20**	W99
		Ersatzsieb zu Druckminderer D06F, D06FH und D06FN, R 1–R 1¼	**ES06F-1A**	**17,30**	W99
		Ersatzsieb zu Druckminderer D06F, D06FH und D06FN, R 1½–R 2	**ES06F-11/2A**	**22,40**	W99
	**6**	O-Ring-Satz für R ½ (+ R ¾ bei FK06 und D06F) (nur 10er-weise bestellbar)	**0901246**	**1,26**	W99
		O-Ring-Satz R 1 + R 1¼ (nur 10er-weise bestellbar)	**0901247**	**1,77**	W99
		O-Ring-Satz R 1½ + R 2 (nur 10er-weise bestellbar)	**0901248**	**2,50**	W99

	Pos.	Bezeichnung	Artikel-Nr.	Euro	PG
	7	Messing-Siebtasse zu Druckminderer, R ½ + R ¾	**SM06T-1/2**	**38,00**	W99
		Messing-Siebtasse zu Druckminderer, R 1 + R 1¼	**SM06T-1A**	**58,00**	W99
		Messing-Siebtasse zu Druckminderer, R 1½ + R 2	**SM06T-11/2**	**76,00**	W99

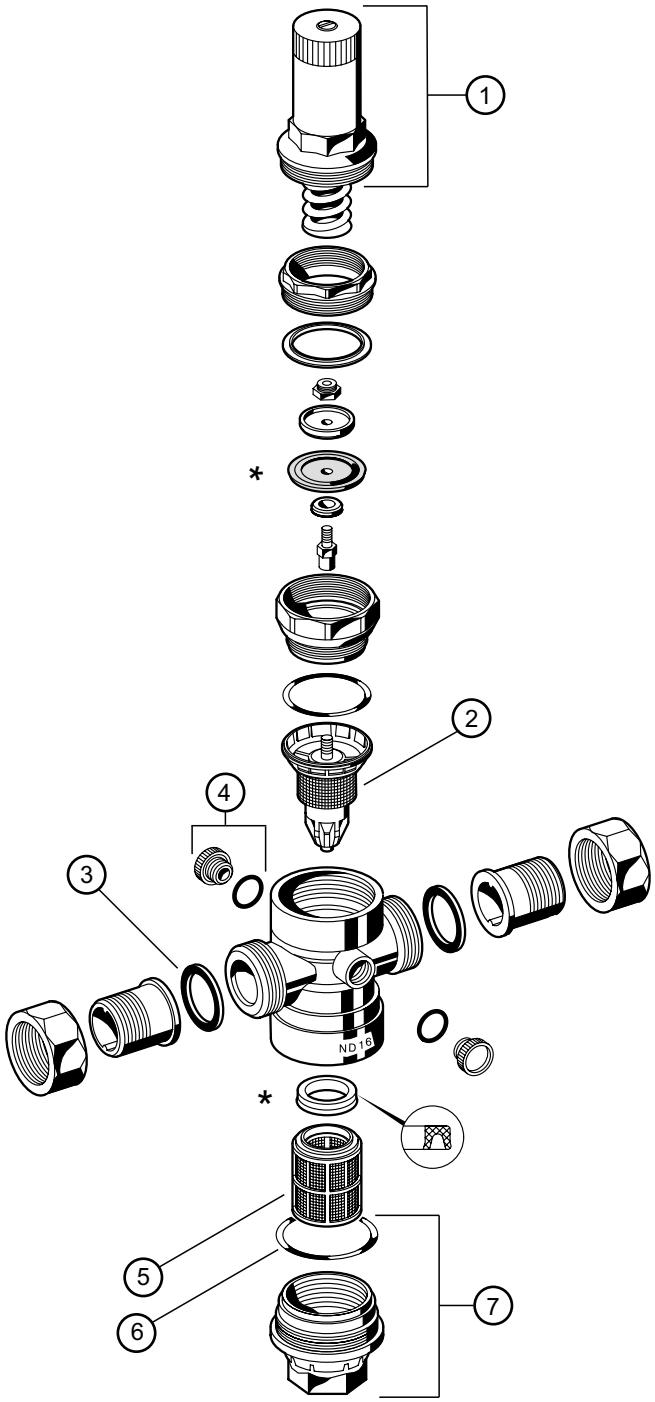

* in 2 enthalten

Achtung: Instandhaltungspflicht nach DIN EN 806-5 und DIN EN 1717.

Druckminderer D06FI, Edelstahlausführung



Datenblatt

Gemäß DIN EN 806-2 in Verbindung mit DIN 1988-200 schützt ein Druckminderer die Trinkwasser-Installation vor zu hohem Versorgungsdruck. Er kann auch für industrielle und gewerbliche Zwecke unter Berücksichtigung seiner Spezifikationen verwendet werden. Bei Verwendung eines Druckminderers werden Druckschäden vermieden und der Wasserverbrauch gesenkt. Der eingestellte Druck wird auch bei stark schwankenden Vordrücken konstant gehalten. Durch das Reduzieren und Konstanthalten des Betriebsdrucks werden störende Fließgeräusche innerhalb der Installation minimiert.

Hauptmerkmale:

- Vordruckkompensation – schwankende Vordrücke haben keinen Einfluss auf den Hinterdruck
- Schallschutzgeprüft bis R 1¼, Gruppe 1 ohne Auflage
- Ventileinsatz aus hochwertigem Kunststoff, komplett austauschbar
- Verstellgriff zum Einstellen des Sollwerts
- Sollwert direkt an der Einstellanzeige ablesbar
- Sollwertfeder außerhalb des Trinkwasserbereichs
- Integriertes Feinsieb
- Konform mit BSEN 1567
- Alle Werkstoffe sind UBA-konform
- ACS-zertifiziert
- 5 Jahre Garantie

Technische Daten:

Zertifizierungen:	DVGW (A und E Variante)
Medium:	Trinkwasser
Werkstoff Ventilkörper:	Edelstahl
Werkstoff der Federhaube:	Kunststoff
Filterfeinheit:	0,16 mm
Druck-Bereich:	1,5–6 bar
Voreingestellter Ausgangsdruck:	3 bar
Mindestdruckgefälle:	1 bar
Einstellskala:	ja
Entlastetes Einsitzventil:	ja

Mit Außengewindetüllen, mit Klarsicht-Siebtasse

Anschluss-durchmesser "	Nenn-weite DN mm	Max. Betriebs-temperatur °C	Nenndurch-fluss m³/h	Siebtasse	Max. Vordruck bar	EAN-Nr.	**Artikel-Nr.**	**Euro**	PG
½	15	30	2,4	klar	16	4019837109424	**D06FI-1/2A**	**302,50**	W1
¾	20	30	3,1	klar	16	4019837109431	**D06FI-3/4A**	**341,50**	W1
1	25	30	5,8	klar	16	4019837109448	**D06FI-1A**	**417,50**	W1
1¼	32	30	5,9	klar	16	4019837109455	**D06FI-11/4A**	**552,00**	W1
1½	40	30	12,6	klar	16	4019837109462	**D06FI-11/2A**	**736,00**	W1
2	50	30	12	klar	16	4019837109479	**D06FI-2A**	**956,00**	W1

Mit Außengewindetüllen, mit Edelstahl-Siebtasse

Anschluss-durchmesser "	Nenn-weite DN mm	Max. Betriebs-temperatur °C	Nenndurch-fluss m³/h	Siebtasse	Max. Vordruck bar	EAN-Nr.	**Artikel-Nr.**	**Euro**	PG
½	15	70	2,4	Edelstahl	25	4019837110932	**D06FI-1/2B**	**344,00**	W1
¾	20	70	3,1	Edelstahl	25	4019837110949	**D06FI-3/4B**	**393,50**	W1
1	25	70	5,8	Edelstahl	25	4019837110956	**D06FI-1B**	**512,00**	W1
1¼	32	70	5,9	Edelstahl	25	4019837110963	**D06FI-11/4B**	**634,00**	W1
1½	40	70	12,6	Edelstahl	25	4019837110970	**D06FI-11/2B**	**899,00**	W1
2	50	70	12	Edelstahl	25	4019837110987	**D06FI-2B**	**1.182,00**	W1

Außengewinde, ohne Anschlusstüllen, mit Klarsicht-Siebtasse

Anschluss-durchmesser "	Nenn-weite DN mm	Max. Betriebs-temperatur °C	Nenndurch-fluss m^3/h	Siebtasse	Max. Vordruck bar	EAN-Nr.	**Artikel-Nr.**	**Euro**	PG
½	15	30	2,4	klar	16	4019837109486	**D06FI-1/2E**	**185,00**	W1
¾	20	30	3,1	klar	16	4019837109493	**D06FI-3/4E**	**199,50**	W1
1	25	30	5,8	klar	16	4019837109509	**D06FI-1E**	**239,50**	W1
1¼	32	30	5,9	klar	16	4019837109516	**D06FI-11/4E**	**294,50**	W1
1½	40	30	12,6	klar	16	4019837109523	**D06FI-11/2E**	**407,50**	W1
2	50	30	12	klar	16	4019837109530	**D06FI-2E**	**458,00**	W1

Zubehör

	Bezeichnung	**Artikel-Nr.**	**Euro**	PG
	Manometer, Gehäusedurchmesser 63 mm, Anschluss hinten G ¼, Teilung 0–4 bar	**M07M-A4**	**34,00**	W99
	Manometer, Gehäusedurchmesser 63 mm, Anschluss hinten G ¼, Teilung 0–10 bar	**M07M-A10**	**34,00**	W99
	Manometer, Gehäusedurchmesser 63 mm, Anschluss hinten G ¼, Teilung 0–16 bar	**M07M-A16**	**34,00**	W99
	Manometer, Gehäusedurchmesser 63 mm, Anschluss hinten G ¼, Teilung 0–25 bar	**M07M-A25**	**34,00**	W99
	Doppel-Ringschlüssel zum Lösen von Federhaube und Siebtasse	**ZR06K**	**29,00**	W99
	Anschlussverschraubung mit Außengewindetülle – Edelstahl, R ½ (2 Stück)	**VST06I-1/2A**	**159,50**	W99
	Anschlussverschraubung mit Außengewindetülle – Edelstahl, R ¾ (2 Stück)	**VST06I-3/4A**	**172,00**	W99
	Anschlussverschraubung mit Außengewindetülle – Edelstahl, R ½ (2 Stück)	**VST06I-1A**	**232,50**	W99
	Anschlussverschraubung mit Außengewindetülle – Edelstahl, R 1¼ (2 Stück)	**VST06I-11/4A**	**313,00**	W99
	Anschlussverschraubung mit Außengewindetülle – Edelstahl, R 1½ (2 Stück)	**VST06I-11/2A**	**349,00**	W99
	Anschlussverschraubung mit Außengewindetülle – Edelstahl, R 2 (2 Stück)	**VST06I-2A**	**423,50**	W99

Ersatzteile

	Pos.	Bezeichnung	Artikel-Nr.	Euro	PG
	1	Federhaube ohne Feder mit Einstellskala für R ½ + R ¾	**0901515**	**34,50**	W99
		Federhaube ohne Feder mit Einstellskala für R 1 + R 1¼	**0901516**	**44,00**	W99
		Federhaube ohne Feder mit Einstellskala für R 1½ + R 2	**0901518**	**76,00**	W99
	2	Ventileinsatz komplett für Edelstahl-Druckminderer D06FI, R ½ + R ¾	**D06FI-1/2**	**83,00**	W99
		Ventileinsatz komplett für Edelstahl-Druckminderer D06FI, R 1 + R 1¼	**D06FI-1**	**93,00**	W99
		Ventileinsatz komplett für Edelstahl-Druckminderer D06FI, R 1½ + R 2	**D06FI-11/2**	**109,00**	W99
	3	Dichtringsatz für R ½ (nur 10er-weise bestellbar)	**0901443**	**1,69**	W99
		Dichtringsatz für R ¾ (nur 10er-weise bestellbar)	**0901444**	**1,97**	W99
		Dichtringsatz D06F, RV277, R 1 und RV281, R295, R ¾ (nur 10er-weise bestellbar)	**0901445**	**2,35**	W99
		Dichtringsatz D06F, RV277, R 1¼ und RV281, R295, R 1 (nur 10er-weise bestellbar)	**0901446**	**2,85**	W99
		Dichtringsatz D06F, RV277, R 1½ und RV281, R295, R 1¼ (nur 10er-weise bestellbar)	**0901447**	**4,05**	W99
		Dichtringsatz für R 2 (nur 10er-weise bestellbar)	**0901448**	**5,85**	W99
	4	Verschlussstopfen G ¼, Kunststoff, mit Dichtung (nur 5er-weise bestellbar)	**S06K-1/4**	**2,40**	W99
	5	Ersatzsieb zu Druckminderer D06F, D06FH und D06FN, R ½–R ¾	**ES06F-1/2A**	**11,20**	W99
		Ersatzsieb zu Druckminderer D06F, D06FH und D06FN, R 1–R 1¼	**ES06F-1B**	**17,30**	W99
		Ersatzsieb zu Druckminderer D06F, D06FH und D06FN, R 1½–R 2	**ES06F-11/2A**	**22,40**	W99
	6	O-Ring-Satz für R ½ (+ R ¾ bei FK06 und D06F) (nur 10er-weise bestellbar)	**0901246**	**1,26**	W99
		O-Ring-Satz R 1 + R 1¼ (+ R ¾ bei FF06) (nur 10er-weise bestellbar)	**0901499**	**1,80**	W99
		O-Ring-Satz R 1½ + R 2 (nur 10er-weise bestellbar)	**0901248**	**2,50**	W99
	7	Klarsicht-Siebtasse mit O-Ring, R ½–R ¾	**SK06T-1/2**	**16,70**	W99
		Klarsicht-Siebtasse mit O-Ring, R 1–R 1¼	**SK06T-1B**	**22,40**	W99
		Klarsicht-Siebtasse mit O-Ring, R 1½ + R 2	**SK06T-11/2**	**33,50**	W99
	8	Edelstahl-Siebtasse zu Druckminderer D06FI, R ½ + R ¾	**SI06T-1/2**	**131,00**	W99
		Edelstahl-Siebtasse zu Druckminderer D06FI, R 1 + R 1¼	**SI06T-1**	**158,00**	W99
		Edelstahl-Siebtasse zu Druckminderer D06FI, R 1½ + R 2	**SI06T-11/2**	**330,50**	W99

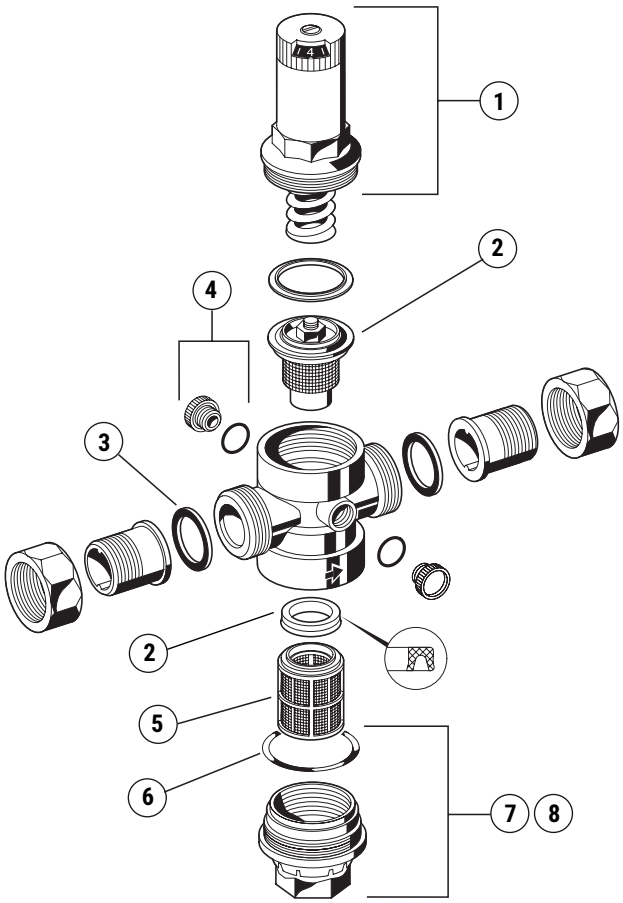

Achtung: Instandhaltungspflicht nach DIN EN 806-5 und DIN EN 1717.

Druckminderer D05FT, Heißwasserausführung



Gemäß DIN EN 806-2 in Verbindung mit DIN 1988-200 schützt ein Druckminderer die Trinkwasser-Installation vor zu hohem Versorgungsdruck. Darüber hinaus kann der Druckminderer, unter Berücksichtigung seiner Spezifikationen, für gewerbliche und industrielle Zwecke eingesetzt werden. Bei Verwendung eines Druckminderers werden Druckschäden vermieden und der Wasserverbrauch gesenkt. Der eingestellte Druck wird auch bei stark schwankenden Vordrücken konstant gehalten. Durch das Reduzieren und Konstanthalten des Betriebsdrucks werden störende Fließgeräusche innerhalb der Installation minimiert.

Datenblatt

Hauptmerkmale:

- Einsetzbar in Anlagen, die mit Heißwasser betrieben werden
- Vordruckkompensation – schwankende Vordrücke haben keinen Einfluss auf den Hinterdruck
- Ventileinsatz aus entzinkungsbeständigem Messing, komplett austauschbar
- Verstellgriff zum Einstellen des Sollwerts
- Sollwert direkt an der Einstellanzeige ablesbar
- Sollwertfeder außerhalb des Trinkwasserbereichs
- Innen- und Außengewindeanschluss ½"–1"; Außengewindeanschluss 1¼"–2"
- Inklusive Dämmschale
- Versionen ohne Anschlussverschraubungen lieferbar
- 5 Jahre Garantie

Technische Daten:

Medium:	Trinkwasser
Max. Betriebstemperatur:	80 °C (95 °C kurzzeitig)
Werkstoff Ventilkörper:	entzinkungsbeständiges Messing
Werkstoff der Federhaube:	Messing
Druck-Bereich:	1,5–6 bar
Max. Vordruck:	16 bar
Voreingestellter Ausgangsdruck:	3 bar
Mindestdruckgefälle:	1 bar
Einstellskala:	ja
Entlastetes Einsitzventil:	ja

Mit Außengewindetüllen

Anschlussdurchmesser "	Nennweite DN mm	Nenndurchfluss m^3/h	EAN-Nr.	**Artikel-Nr.**	**Euro**	PG
½	15	3	4019837116651	**D05FT-1/2A**	**132,00**	W1
¾	20	3,5	4019837116668	**D05FT-3/4A**	**145,00**	W1
1	25	3,7	4019837116675	**D05FT-1A**	**163,00**	W1
1¼	32	7,3	4019837116682	**D05FT-11/4A**	**239,50**	W1
1½	40	7,5	4019837116699	**D05FT-11/2A**	**419,50**	W1
2	50	7,7	4019837116705	**D05FT-2A**	**498,00**	W1

Außengewinde, ohne Anschlusstüllen

Anschlussdurchmesser "	Nennweite DN mm	Nenndurchfluss m^3/h	EAN-Nr.	**Artikel-Nr.**	**Euro**	PG
½	15	3	4019837116712	**D05FT-1/2E**	**118,50**	W1
¾	20	3,5	4019837116729	**D05FT-3/4E**	**126,50**	W1
1	25	3,7	4019837116736	**D05FT-1E**	**142,50**	W1
1¼	32	7,3	4019837116743	**D05FT-11/4E**	**213,50**	W1
1½	40	7,5	4019837116750	**D05FT-11/2E**	**380,00**	W1
2	50	7,7	4019837116767	**D05FT-2E**	**453,00**	W1

Zubehör

	Bezeichnung	Artikel-Nr.	Euro	PG
	Manometer, Gehäusedurchmesser 50 mm, Anschluss G ¼, Teilung 0–10 bar	**M38T-A10**	**31,50**	W99
	Doppelringschlüssel zum Lösen der Federhaube und Siebtasse	**ZR06K**	**29,00**	W99
	Anschlussverschraubung mit Außengewindetülle, R ½ (2 Stück)	**VST06-1/2A**	**16,10**	W99
	Anschlussverschraubung mit Außengewindetülle, R ¾ (2 Stück)	**VST06-3/4A**	**21,60**	W99
	Anschlussverschraubung mit Außengewindetülle, R 1 (2 Stück)	**VST06-1A**	**24,70**	W99
	Anschlussverschraubung mit Außengewindetülle, R 1¼ (2 Stück)	**VST06-11/4A**	**31,00**	W99
	Anschlussverschraubung mit Außengewindetülle, R 1½ (2 Stück)	**VST06-11/2A**	**47,00**	W99
	Anschlussverschraubung mit Außengewindetülle, R 2 (2 Stück)	**VST06-2A**	**56,00**	W99
	Anschlussverschraubung mit Löttülle, ½" – 15 mm (2 Stück)	**VST06-1/2B**	**16,40**	W99
	Anschlussverschraubung mit Löttülle, ¾" – 22 mm (2 Stück)	**VST06-3/4B**	**21,60**	W99
	Anschlussverschraubung mit Löttülle, 1" – 28 mm (2 Stück)	**VST06-1B**	**25,00**	W99
	Anschlussverschraubung mit Löttülle, 1¼" – 35 mm (2 Stück)	**VST06-11/4B**	**31,00**	W99
	Anschlussverschraubung mit Löttülle, 1½" – 42 mm (2 Stück)	**VST06-11/2B**	**49,50**	W99
	Anschlussverschraubung mit Löttülle, 2" – 54 mm (2 Stück)	**VST06-2B**	**58,00**	W99

Ersatzteile

	Pos.	Bezeichnung	Artikel-Nr.	Euro	PG
	1	Federhaube komplett D05FT, R ½–R 1, ohne Feder	**0903919**	**41,00**	W99
		Federhaube komplett D05FT, R 1¼–R 2, ohne Feder	**0903920**	**52,50**	W99
	2	Ventileinsatz komplett für D05FT, R ½–R 1	**D05FA-1/2T**	**80,00**	W99
		Ventileinsatz komplett für D05FT, R 1¼–R 2	**D05FA-11/4T**	**101,00**	W99
	3	Ersatzsieb zu Druckminderer D05FS/FT, R ½–R 1	**ES05F-1/2A**	**11,20**	W99
		Ersatzsieb zu Druckminderer D05FS/FT, R 1¼–R 2	**ESD05FS**	**22,10**	W99
	4	Verschlussstopfen R ¼, Messing, mit Dichtung (nur 5er-weise bestellbar)	**S06M-1/4**	**4,80**	W99
	–	Dämmschalen zu Druckminderer D05FS/FT, R ½	**DS05-1/2**	**33,00**	W1
		Dämmschalen zu Druckminderer D05FS/FT, R ¾	**DS05-3/4**	**37,00**	W1
		Dämmschalen zu Druckminderer D05FS/FT, R 1	**DS05-1**	**42,00**	W1
		Dämmschalen zu Druckminderer D05FS/FT, R 1¼	**DS05-11/4**	**51,50**	W1
		Dämmschalen zu Druckminderer D05FS/FT, R 1½	**DS05-11/2**	**56,00**	W1
		Dämmschalen zu Druckminderer D05FS/FT, R 2	**DS05-2**	**59,00**	W1

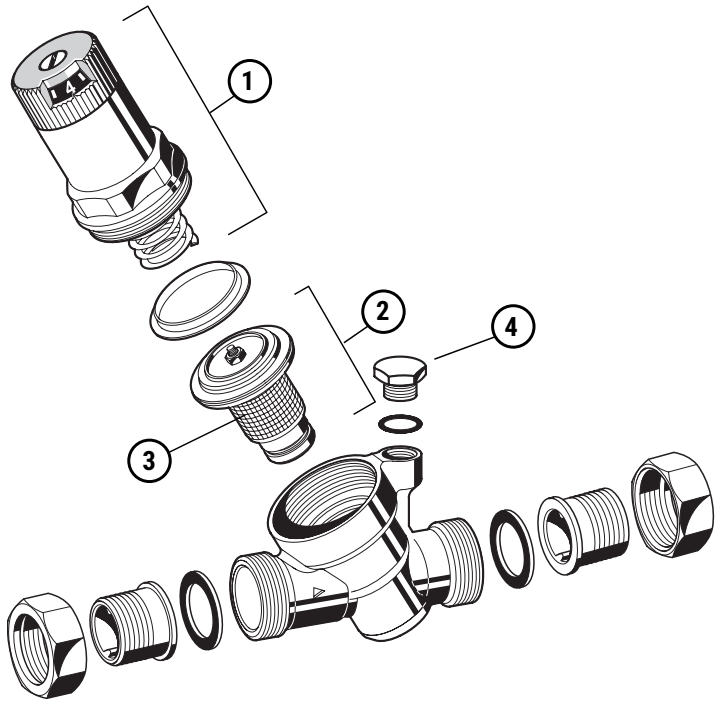

Achtung: Instandhaltungspflicht nach DIN EN 806-5 und DIN EN 1717.

Druckminderer D22 für Druckluft



CE

Datenblatt

Der Druckminderer schützt Anlagen vor zu hohem Versorgungsdruck. Er kann auch für industrielle und gewerbliche Zwecke unter Berücksichtigung seiner Spezifikationen verwendet werden. Muss die nachgeschaltete Anlage aus Festigkeitsgründen vor zu hohem Druck geschützt werden, so muss dafür ein geeignetes Sicherheitsventil eingebaut werden.

Hauptmerkmale:

- Vordruckkompensation – schwankende Vordrücke haben keinen Einfluss auf den Hinterdruck
- Kurze Baulänge
- Schraube mit Griff zum Einstellen des Sollwerts
- Sollwertfeder außerhalb des Mediums
- Innengewindeanschluss
- Kompakte Bauweise
- Geringes Gewicht
- 5 Jahre Garantie

Technische Daten:

Zertifizierungen:	Zertifiziert nach der Druckgeräterichtlinie 2014/68/EU, CE (nur DN 40 und DN 50)
Medium:	Luft
Max. Betriebstemperatur:	70 °C
Werkstoff Ventilkörper:	Messing
Werkstoff der Federhaube:	Kunststoff
Anschlusstyp Ein-/Ausgangsseitig	Innengewinde
Stat. Druck:	PN 40
Druck-Bereich:	1–10 bar
Max. Vordruck:	40 bar
Voreingestellter Ausgangsdruck:	1 bar
Mindestdruckgefälle:	1 bar
Entlastetes Einsitzventil:	ja

Standardausführung

Anschlussdurchmesser "	Nennweite DN mm	EAN-Nr.	Artikel-Nr.	Euro	PG
¼	8	4019837004071	**D22-1/4A**	**128,00**	W1
⅜	10	4019837004088	**D22-3/8A**	**128,00**	W1
½	15	4019837004095	**D22-1/2A**	**151,50**	W1
¾	20	4019837004101	**D22-3/4A**	**215,50**	W1
1	25	4019837004118	**D22-1A**	**336,00**	W1
1¼	32	4019837004125	**D22-11/4A**	**386,50**	W1
1½	40	4019837004132	**D22-11/2A**	**672,00**	W1
2	50	4019837004217	**D22-2A**	**781,00**	W1

Zubehör

	Bezeichnung	Artikel-Nr.	Euro	PG
	Manometer, Gehäusedurchmesser 50 mm, Anschluss unten G ¼, Teilung 0–4 bar	**M38K-A4**	**33,50**	W99
	Manometer, Gehäusedurchmesser 50 mm, Anschluss unten G ¼, Teilung 0–10 bar	**M38K-A10**	**33,50**	W99
	Manometer, Gehäusedurchmesser 50 mm, Anschluss unten G ¼, Teilung 0–16 bar	**M38K-A16**	**33,50**	W99
	Manometer, Gehäusedurchmesser 50 mm, Anschluss unten G ¼, Teilung 0–25 bar	**M38K-A25**	**33,50**	W99

Ersatzteile

	Pos.	Bezeichnung	Artikel-Nr.	Euro	PG
	1	Ventilkegel komplett für D22 R ¼ + R ⅜	0903223	66,50	W99
		Ventilkegel komplett für D22 R ½	0903224	70,00	W99
		Ventilkegel komplett für D22 R ¾	0903225	119,00	W99
		Ventilkegel komplett für D22 R 1	0903226	141,50	W99
		Ventilkegel komplett für D22 R 1¼	0903227	190,00	W99
		Ventilkegel komplett für D22 R 1½	0903228	254,50	W99
		Ventilkegel komplett für D22 R 2	0903229	298,50	W99
	2	Membran R ¼ + R ⅜	2202500	19,40	W99
		Membran R ½ + R ¾	2202700	20,90	W99
		Membran R 1 + R 1¼	2203300	32,00	W99
		Membran R 1½ + R 2	2204100	91,50	W99
	3	Federhaube komplett R ¼ + R ⅜	0900272	38,00	W99
		Federhaube komplett R ½ + R ¾	0900273	54,50	W99
		Federhaube komplett R 1 + R 1¼	0900274	68,00	W99
		Federhaube komplett R 1½ + R 2	0900275	91,50	W99

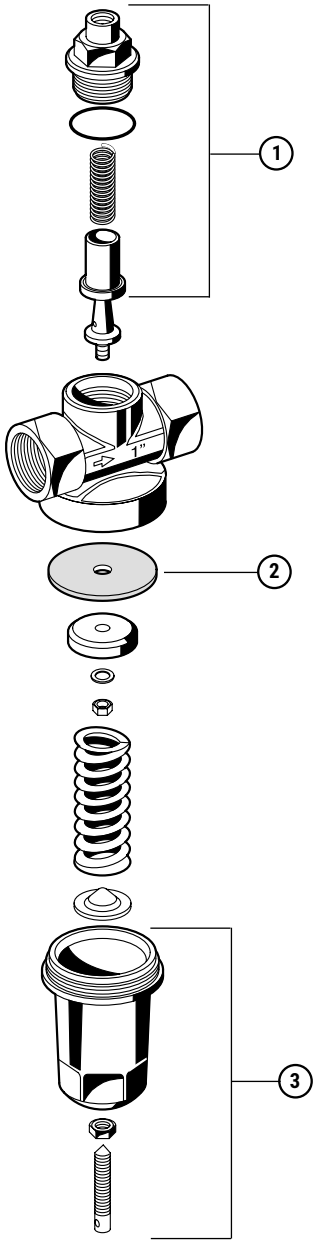

Achtung: Instandhaltungspflicht nach DIN EN 806-5 und DIN EN 1717.

Druckminderer D15S mit Flanschanschluss PN 16, membrangesteuert



D15S



D15S-150-200

Datenblatt

Gemäß DIN EN 806-2 in Verbindung mit DIN 1988-200 schützt ein Druckminderer die Trinkwasser-Installation vor zu hohem Versorgungsdruck. Darüber hinaus kann der Druckminderer, unter Berücksichtigung seiner Spezifikationen, für gewerbliche und industrielle Zwecke eingesetzt werden. Bei Verwendung eines Druckminderers werden Druckschäden an Bauteilen der Trinkwasser-Installation vermieden. Durch die Druckreduzierung wird der Wasserverbrauch und die damit in Verbindung stehenden Energiekosten gesenkt. Der eingestellte Druck wird auch bei stark schwankenden Vordrücken konstant gehalten. Durch das Reduzieren und Konstanthalten des Betriebsdrucks werden störende Fließgeräusche innerhalb der Installation minimiert.

Hauptmerkmale:

- Material bleifrei mit einem Bleianteil kleiner 0,1 %
- Vordruckkompensation – schwankende Vordrücke haben keinen Einfluss auf den Hinterdruck
- Patentierte Kartuschenlösung zur einfachen Montage und Wartung
- Drei Kartuscheneinsätze für alle Nennweiten ermöglichen eine effiziente Lagerhaltung
- Hohe Korrosionsbeständigkeit durch Edelstahl- Kartuschen und PA-Beschichtung
- Sollwertfeder außerhalb des Trinkwasserbereichs
- Mit Manometer ein- und ausgangsseitig
- Funktionalität und Leistung wurden im Rahmen eines beschleunigten Lebensdauertests mit über 400.000 Zyklen bestätigt (Anforderung gemäß DIN EN 1567: 200.000 Zyklen)
- Konform mit BSEN 1567
- Alle Werkstoffe sind UBA-konform
- ACS-zertifiziert
- 5 Jahre Garantie

Technische Daten:

Zertifizierungen:	• DVGW • SVGW (DN 65–DN 100)
Medium:	Trinkwasser
Gehäusematerial:	duktiler Guss
Material Federhaube:	duktiler Guss
Beschichtung:	pulverbeschichtet
Rohranschluss:	Flansche
Max. Mediumstemperatur:	65 °C (Bemerkung: gemäß DIN EN 1567: 30 °C)
Stat. Druck:	PN 16
Max. Vordruck:	16 bar
Mindestdruckgefälle:	1 bar
Entlastetes Einsitzventil:	ja

Mit Flanschen PN 16

Anschlussdurchmesser "	Nennweite DN mm	Nenndurch-fluss m^3/h	Druck-Bereich bar	EAN-Nr.	**Artikel-Nr.**	**Euro**	PG
2	50	18	1,5 ... 7,5	4019837152109	**D15S-50A**	**1.405,00**	W1
2½	65	49	1,5 ... 7,5	4019837137014	**D15S-65A**	**2.005,00**	W1
3	80	51	1,5 ... 7,5	4019837137021	**D15S-80A**	**2.673,00**	W1
4	100	56	1,5 ... 7,5	4019837137038	**D15S-100A**	**4.014,00**	W1
6	150	230	1,5 ... 8	4019837142520	**D15S-150A**	**8.809,00**	W1
8	200	255	1,5 ... 8	4019837142537	**D15S-200A**	**18.554,00**	W1

Zubehör

	Bezeichnung	Artikel-Nr.	Euro	PG
	Adapterflansch von DN 100 auf DN 125, Kugelgraphitguss, PN 16 gemäß ISO 7005-2 und DIN EN 1092-2, im Lieferumfang enthalten: Schrauben, Muttern und Dichtscheibe, Einbaumaß Adapterflansch (ohne Schrauben) 33 mm (1 Stück)	**EXF125-A**	**536,00**	W99

Ersatzteile

	Pos.	Bezeichnung	Artikel-Nr.	Euro	PG
	**1**	Ventileinsatz komplett für Anschlussgröße DN 50	**0904175**	**402,00**	W99
		Ventileinsatz komplett für Anschlussgrößen DN 65–DN 100, ab 03/2020	**0904220**	**388,50**	W99
	**1**	Ventileinsatz komplett für Anschlussgrößen DN 65, DN 80, DN 100, vor 03/2020	**D15S-SET-OT**	**612,50**	W99
	**1**	Ventileinsatz komplett für Anschlussgrößen DN 150 und DN 200	**0904139**	**4.378,00**	W99
	**2**	Dichtungssatz komplett für Anschlussgröße DN 50	**0904176**	**79,50**	W99
		Dichtungssatz komplett für Anschlussgrößen DN 65–DN 100, ab 03/2020	**0904221**	**122,00**	W99
	**2**	Dichtungssatz komplett für Anschlussgrößen DN 150 und DN 200	**0904140**	**1.163,00**	W99
	**3**	Manometer, Gehäusedurchmesser 63 mm, Anschluss unten R ¼, Teilung 0–10 bar	**M39M-A10**	**33,50**	W99
	4	Manometer, Gehäusedurchmesser 63 mm, Anschluss unten R ¼, Teilung 0–16 bar	**M39M-A16**	**33,50**	W99

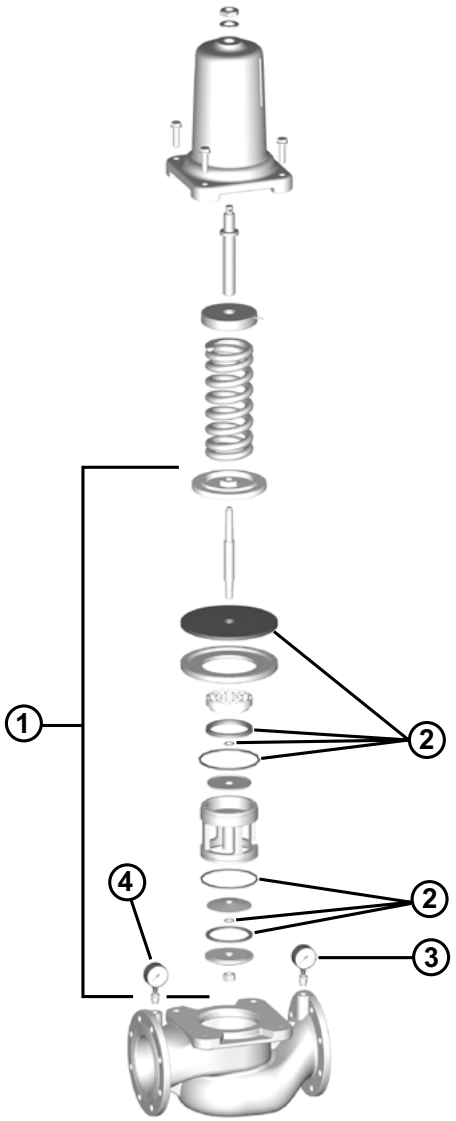

Achtung: Instandhaltungspflicht nach DIN EN 806-5 und DIN EN 1717.

Druckminderer D15SH, Hochdruckausführung, mit Flanschanschluss PN 25, membrangesteuert



Datenblatt

Gemäß DIN EN 806-2 in Verbindung mit DIN 1988-200 schützt ein Druckminderer die Trinkwasser-Installation vor zu hohem Versorgungsdruck. Darüber hinaus kann der Druckminderer, unter Berücksichtigung seiner Spezifikationen, für gewerbliche und industrielle Zwecke eingesetzt werden. Bei Verwendung eines Druckminderers werden Druckschäden an Bauteilen der Trinkwasser-Installation vermieden. Durch die Druckreduzierung wird der Wasserverbrauch und die damit in Verbindung stehenden Energiekosten gesenkt. Der eingestellte Druck wird auch bei stark schwankenden Vordrücken konstant gehalten. Durch das Reduzieren und Konstanthalten des Betriebsdrucks werden störende Fließgeräusche innerhalb der Installation minimiert.

Hauptmerkmale:

- Material bleifrei mit einem Bleianteil kleiner 0,1 %
- Vordruckkompensation – schwankende Vordrücke haben keinen Einfluss auf den Hinterdruck
- Patentierte Kartuschenlösung zur einfachen Montage und Instandhaltung
- Zwei Kartuscheneinsätze für alle Nennweiten ermöglichen eine effiziente Lagerhaltung
- Hohe Korrosionsbeständigkeit durch Edelstahl-Kartuschen und PA-Beschichtung
- Sollwertfeder außerhalb des Trinkwasserbereichs
- Mit Manometer ein- und ausgangsseitig
- Funktionalität und Leistung wurden im Rahmen eines beschleunigten Lebensdauertests mit über 400.000 Zyklen bestätigt (Anforderung gemäß DIN EN 1567: 200.000 Zyklen)
- Alle Werkstoffe sind UBA-konform
- ACS-zertifiziert
- 5 Jahre Garantie

Technische Daten:

Zertifizierungen:	DVGW
Medium:	Trinkwasser
Gehäusematerial:	duktiler Guss
Material Federhaube:	duktiler Guss
Beschichtung:	pulverbeschichtet
Rohranschluss:	Flansche
Max. Mediumstemperatur:	65 °C (Bemerkung: gemäß DIN EN 1567: 30 °C)
Druck-Bereich:	3–10 bar
Max. Vordruck:	25 bar
Mindestdruckgefälle:	1 bar
Entlastetes Einsitzventil:	ja

PN 25, ISO 7005-2, DIN EN 1092-2, Baulänge nach DIN EN 558-1

Anschlussdurchmesser "	Nennweite DN mm	Nenndurchfluss m^3/h	Stat. Druck	EAN-Nr.	**Artikel-Nr.**	**Euro**	PG
2	50	18	PN 25	4019837152123	**D15SH-50B**	**1.993,00**	W1
2½	65	49	PN 25	4019837155155	**D15SH-65B**	**2.990,00**	W1
3	80	51	PN 25	4019837155162	**D15SH-80B**	**4.037,00**	W1
4	100	56	PN 25	4019837155179	**D15SH-100B**	**6.500,00**	W1

Zubehör

	Bezeichnung	**Artikel-Nr.**	**Euro**	PG
	Adapterflansch von DN 100 auf DN 125, Kugelgraphitguss, PN 16 gemäß ISO 7005-2 und DIN EN 1092-2, im Lieferumfang enthalten: Schrauben, Muttern und Dichtscheibe, Einbaumaß Adapterflansch (ohne Schrauben) 33 mm (1 Stück)	**EXF125-A**	**536,00**	W99

Ersatzteile

	Pos.	Bezeichnung	Artikel-Nr.	Euro	PG
	1	Ventileinsatz komplett für Anschlussgröße DN 50	**0904175**	**402,00**	W99
		Ventileinsatz komplett für Anschlussgrößen DN 65–DN 100, ab 03/2020	**0904220**	**388,50**	W99
	2	Dichtungssatz komplett für Anschlussgröße DN 50	**0904176**	**79,50**	W99
		Dichtungssatz komplett für Anschlussgrößen DN 65–DN 100, ab 03/2020	**0904221**	**122,00**	W99
	3	Manometer, Gehäusedurchmesser 63 mm, Anschluss unten R ¼, Teilung 0–16 bar	**M39M-A16**	**33,50**	W99
	4	Manometer, Gehäusedurchmesser 63 mm, Anschluss unten R ¼, Teilung 0–25 bar	**M39M-A25**	**33,50**	W99

DN65-100:

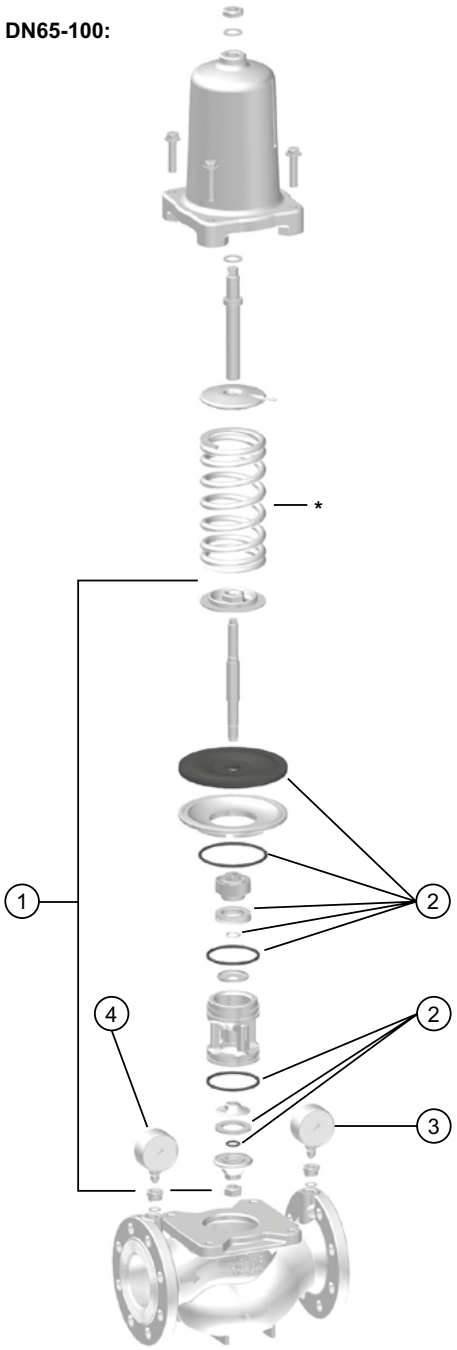

* Innere Feder nur für D15SH

Achtung: Instandhaltungspflicht nach DIN EN 806-5 und DIN EN 1717.

Druckminderer D15SN, Niederdruckausführung, mit Flanschanschluss PN 16, membrangesteuert



Datenblatt

Gemäß DIN EN 806-2 in Verbindung mit DIN 1988-200 schützt ein Druckminderer die Trinkwasser-Installation vor zu hohem Versorgungsdruck. Er kann auch für industrielle und gewerbliche Zwecke unter Berücksichtigung seiner Spezifikationen verwendet werden. Bei Verwendung eines Druckminderers werden Druckschäden vermieden und der Wasserverbrauch gesenkt. Der eingestellte Druck wird auch bei stark schwankenden Vordrücken konstant gehalten. Durch das Reduzieren und Konstanthalten des Betriebsdrucks werden störende Fließgeräusche innerhalb der Installation minimiert.

Hauptmerkmale:

- Material bleifrei mit einem Bleianteil kleiner 0,1 %
- Vordruckkompensation – schwankende Vordrücke haben keinen Einfluss auf den Hinterdruck
- Patentierte Kartuschenlösung zur einfachen Montage und Wartung
- Zwei Kartuscheneinsätze für alle Nennweiten ermöglichen eine effiziente Lagerhaltung
- Hohe Korrosionsbeständigkeit durch Edelstahl- Kartuschen und PA-Beschichtung
- Sollwertfeder außerhalb des Trinkwasserbereichs
- Mit Manometer ein- und ausgangsseitig
- Funktionalität und Leistung wurden im Rahmen eines beschleunigten Lebensdauertests mit über 400.000 Zyklen bestätigt (Anforderung gemäß DIN EN 1567: 200.000 Zyklen)
- Bleianteil aller Materialien liegt unter den zulässigen Grenzwerten gemäß DIN 50930-6
- Alle Werkstoffe sind UBA-konform
- ACS-zertifiziert
- 5 Jahre Garantie

Technische Daten:

Medium:	Trinkwasser
Gehäusematerial:	duktiler Guss
Material Federhaube:	duktiler Guss
Beschichtung:	pulverbeschichtet
Rohranschluss:	Flansche
Max. Mediumstemperatur:	65 °C (Bemerkung: gemäß DIN EN 1567: 30 °C)
Stat. Druck:	PN 16
Druck-Bereich:	0,5–2 bar
Mindestdruckgefälle:	1 bar
Max. Vordruck:	16 bar
Entlastetes Einsitzventil:	ja

Mit Flanschen PN 16

Anschlussdurchmesser "	Nennweite DN mm	Nenndurchfluss m^3/h	EAN-Nr.	**Artikel-Nr.**	**Euro**	PG
2	50	18	4019837152116	**D15SN-50A**	**1.993,00**	W1
2½	65	49	4019837150624	**D15SN-65A**	**2.990,00**	W1
3	80	51	4019837150631	**D15SN-80A**	**4.037,00**	W1
4	100	56	4019837150648	**D15SN-100A**	**6.500,00**	W1

Ersatzteile

	Pos.	Bezeichnung	Artikel-Nr.	Euro	PG
	1	Ventileinsatz komplett für Anschlussgröße DN 50	**0904175**	**402,00**	W99
		Ventileinsatz komplett für Anschlussgrößen DN 65–DN 100, ab 03/2020	**0904220**	**388,50**	W99
	1	Ventileinsatz komplett für Anschlussgrößen DN 65, DN 80, DN 100, vor 03/2020	**D15S-SET-OT**	**612,50**	W99
	2	Dichtungssatz komplett für Anschlussgröße DN 50	**0904176**	**79,50**	W99
		Dichtungssatz komplett für Anschlussgrößen DN 65–DN 100, ab 03/2020	**0904221**	**122,00**	W99
	3	Manometer, Gehäusedurchmesser 63 mm, Anschluss unten R ¼, Teilung 0–4 bar	**M39M-A04**	**33,50**	W99
	4	Manometer, Gehäusedurchmesser 63 mm, Anschluss unten R ¼, Teilung 0–16 bar	**M39M-A16**	**33,50**	W99

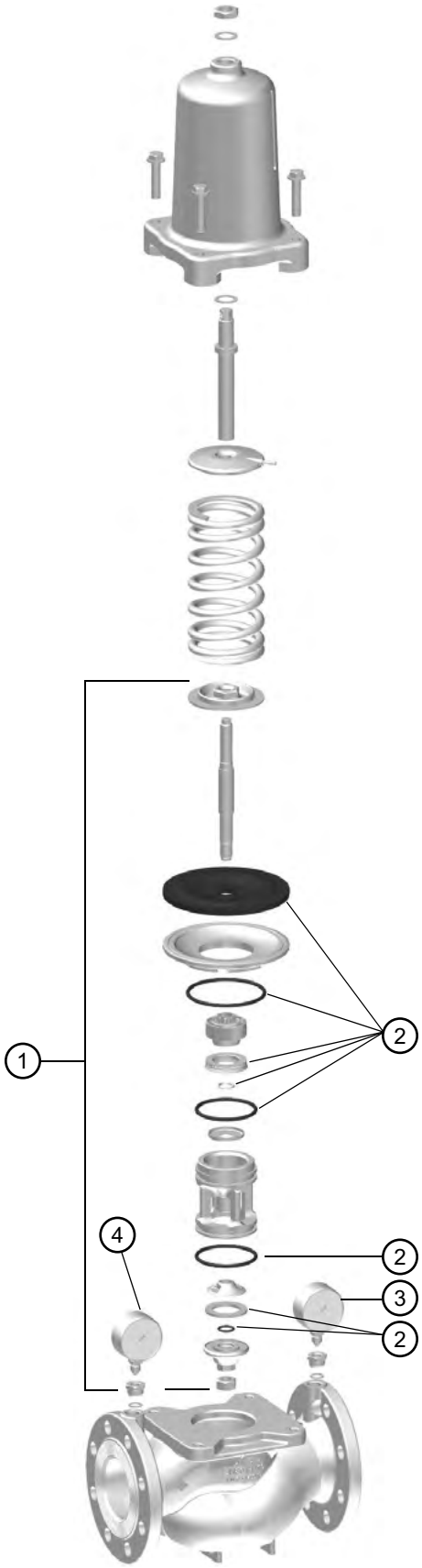

Achtung: Instandhaltungspflicht nach DIN EN 806-5 und DIN EN 1717.

Druckminderer D16 – RG – mit Flanschanschluss PN 25



Datenblatt

Gemäß DIN EN 806-2 in Verbindung mit DIN 1988-200 schützt ein Druckminderer Wasser-Installationen vor zu hohem Versorgungsdruck. Er kann auch für industrielle und gewerbliche Zwecke unter Berücksichtigung seiner Spezifikationen verwendet werden. Bei Verwendung eines Druckminderers werden Druckschäden vermieden und der Wasserverbrauch gesenkt. Der eingestellte Druck wird auch bei stark schwankenden Vordrücken konstant gehalten. Durch das Reduzieren und Konstanthalten des Betriebsdrucks werden störende Fließgeräusche innerhalb der Installation minimiert.

Hauptmerkmale:

- Vordruckkompensation – schwankende Vordrücke haben keinen Einfluss auf den Hinterdruck
- Ventileinsatz aus hochwertigem Kunststoff, komplett austauschbar
- Sollwertfeder außerhalb des Wasserbereichs
- Verstellgriff zum Einstellen des Sollwerts
- G ¼ Manometeranschluss ein- und ausgangsseitig
- 5 Jahre Garantie

Technische Daten:

Medium:	Wasser
Gehäusematerial:	Rotguss RG5
Material Federhaube:	Messing
Rohranschluss:	Flansche
Max. Mediumstemperatur:	65 °C
Stat. Druck:	PN 25
Filterfeinheit:	0,5 mm
Druck-Bereich:	1,5–12 bar
Max. Vordruck:	25 bar
Voreingestellter Ausgangsdruck:	4 bar
Mindestdruckgefälle:	1 bar
Entlastetes Einsitzventil:	ja

Mit PN 16 Flanschanschlüssen

Anschlussdurchmesser "	Nennweite DN mm	Nenndurchfluss m^3/h	EAN-Nr.	Artikel-Nr.	Euro	PG
½	15	3	4019837001964	**D16-15A**	**1.035,00**	W1
¾	20	3,3	4019837002060	**D16-20A**	**1.183,00**	W1
1	25	8,5	4019837002206	**D16-25A**	**1.497,00**	W1
1¼	32	10,1	4019837002268	**D16-32A**	**2.045,00**	W1
1½	40	13,5	4019837002404	**D16-40A**	**2.229,00**	W1

Zubehör

	Bezeichnung	Artikel-Nr.	Euro	PG
	Manometer, Gehäusedurchmesser 50 mm, Anschluss unten G ¼, Teilung 0–4 bar	**M38K-A4**	**33,50**	W99
	Manometer, Gehäusedurchmesser 50 mm, Anschluss unten G ¼, Teilung 0–10 bar	**M38K-A10**	**33,50**	W99
	Manometer, Gehäusedurchmesser 50 mm, Anschluss unten G ¼, Teilung 0–16 bar	**M38K-A16**	**33,50**	W99
	Manometer, Gehäusedurchmesser 50 mm, Anschluss unten G ¼, Teilung 0–25 bar	**M38K-A25**	**33,50**	W99
	Doppel-Ringschlüssel zum Lösen von Federhaube und Siebtasse	**ZR06K**	**29,00**	W99

Ersatzteile

	Pos.	Bezeichnung	Artikel-Nr.	Euro	PG
	1	Ventileinsatz komplett für DN 15 + DN 20	**D16A-15**	**90,00**	W99
		Ventileinsatz komplett für DN 25 + DN 32	**D16A-25**	**119,00**	W99
		Ventileinsatz komplett für DN 40	**D16A-40**	**171,00**	W99
	2	Verschlussstopfen R ¼, Messing, mit Dichtung (nur 5er-weise bestellbar)	**S06M-1/4**	**4,80**	W99
	3	Ersatzsieb für DN 15 + DN 20	**ES16-15**	**44,50**	W99
		Ersatzsieb für DN 25 + DN 32	**ES16-25**	**70,00**	W99
		Ersatzsieb für DN 40	**ES16-40**	**87,00**	W99
	4	O-Ring-Satz für DN 15 + DN 20 (nur 10er-weise bestellbar)	**0901246**	**1,26**	W99
		O-Ring-Satz für DN 25 + DN 32 (nur 10er-weise bestellbar)	**0901247**	**1,77**	W99
		O-Ring-Satz für DN 40 (nur 10er-weise bestellbar)	**0901248**	**2,50**	W99
	5	Messing-Siebtasse zu Druckminderer, R ½ + R ¾	**SM06T-1/2**	**38,00**	W99
		Messing-Siebtasse zu Druckminderer, R 1 + R 1¼	**SM06T-1A**	**58,00**	W99
		Messing-Siebtasse zu Druckminderer, R 1½ + R 2	**SM06T-11/2**	**76,00**	W99

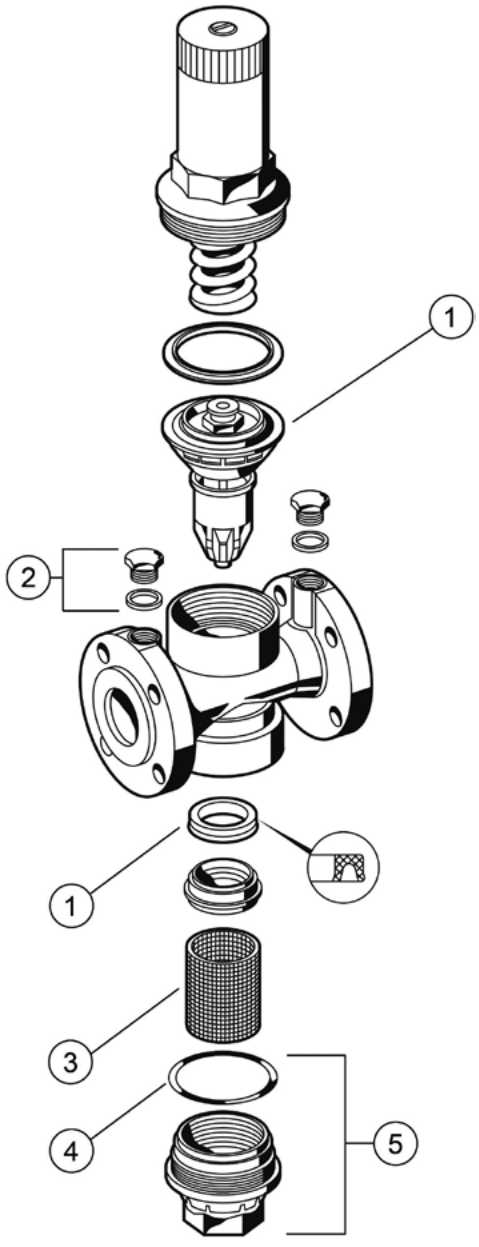

Achtung: Instandhaltungspflicht nach DIN EN 806-5 und DIN EN 1717.

Druckregler DR300 mit Pilotventil, eigenmediumgesteuert



Der Druckregler schützt die nachgeschaltete Anlage vor zu hohem Versorgungsdruck. Der Druckregler wird dann eingesetzt, wenn die Leistung eines direktgesteuerten Druckminderers nicht mehr ausreicht. Er eignet sich durch seine kompakte Bauform besonders bei engen Einbauverhältnissen wie z. B. in Schächten. Bei Verwendung eines Druckreglers werden Druckschäden vermieden und der Wasserverbrauch gesenkt. Der eingestellte Druck wird auch bei stark schwankenden Vordrücken konstant gehalten. Durch das Reduzieren und Konstanthalten des Betriebsdrucks werden störende Fließgeräusche innerhalb der Installation minimiert.

Hauptmerkmale:

- Hohe Regelgenauigkeit bei Druckschwankungen und geringem Durchfluss
- Hohe Durchflussleistung
- Hohe Regelgenauigkeit
- Innen und außen pulverbeschichtet – Pulver ist physiologisch und toxikologisch unbedenklich
- Integrierte Steuerleitungen und Kugelventile
- Keine Fremdenergie zur Steuerung notwendig
- Konform mit BSEN 1567

Datenblatt

Technische Daten:

Zertifizierungen:	DVGW
Medium:	Trinkwasser
Werkstoff Ventilkörper:	Kugelgraphitguss GGG 40
Beschichtung:	pulverbeschichtet
Rohranschluss:	Flansche (ISO7005)
Max. Mediumstemperatur:	80 °C
Stat. Druck:	PN 16/PN 25
Min. Eingangsdruck:	0,5 bar
Max. Vordruck:	16/25 bar
Druck-Bereich:	3–15/19 bar
Voreingestellter Ausgangsdruck:	4 bar
Mindestdruckgefälle:	1 bar

Gehäuse mit Flanschen PN 16, ISO 7005-2, DIN EN 1092-2

Nennweite DN mm	Nenndurchfluss m^3/h	EAN-Nr.	Artikel-Nr.	Euro	PG
50	43	4019837062736	**DR300-50A**	**3.654,00**	W7
65	43	4019837062743	**DR300-65A**	**4.071,00**	W7
80	103	4019837062750	**DR300-80A**	**4.596,00**	W7
100	167	4019837062767	**DR300-100A**	**5.198,00**	W7
150	407	4019837062774	**DR300-150A**	**8.134,00**	W7
200	676	4019837062781	**DR300-200A**	**11.452,00**	W7
250	1160	4019837062798	**DR300-250A**	**18.997,00**	W7

Gehäuse mit Flanschen PN 25, ISO 7005-2, DIN EN 1092-2

Nennweite DN mm	Nenndurchfluss m^3/h	EAN-Nr.	Artikel-Nr.	Euro	PG
50	43	4019837065270	**DR300-50B**	**4.148,00**	W7
65	43	4019837065287	**DR300-65B**	**4.715,00**	W7
80	103	4019837065294	**DR300-80B**	**5.635,00**	W7
100	167	4019837065300	**DR300-100B**	**6.698,00**	W7
150	407	4019837065317	**DR300-150B**	**10.763,00**	W7
200	676	4019837065324	**DR300-200B**	**16.323,00**	W7
250	1160	4019837065331	**DR300-250B**	**24.791,00**	W7

Zubehör

	Bezeichnung	Artikel-Nr.	Euro	PG
	Adapterflansch von DN 100 auf DN 125, Kugelgraphitguss, PN 16 gemäß ISO 7005-2 und DIN EN 1092-2, im Lieferumfang enthalten: Schrauben, Muttern und Dichtscheibe, Einbaumaß Adapterflansch (ohne Schrauben) 33 mm (1 Stück)	**EXF125-A**	**536,00**	W99

Ersatzteile

	Pos.	Bezeichnung	Artikel-Nr.	Euro	PG
	**1**	Ersatz-Pilotventil DN 50–DN 250	**CX-PR**	**883,00**	W99
	**2**	Dichtungssatz DN 50–DN 65	**0903751**	**132,00**	W99
		Dichtungssatz DN 80	**0903752**	**164,50**	W99
		Dichtungssatz DN 100	**0903753**	**186,00**	W99
		Dichtungssatz DN 150	**0903754**	**304,00**	W99
		Dichtungssatz DN 200	**0903755**	**452,00**	W99
		Dichtungssatz DN 250	**0903756**	**661,00**	W99
	**3**	Manometer, Gehäusedurchmesser 63 mm, Anschluss hinten G ¼, Teilung 0–16 bar	**M07M-A16**	**34,00**	W99
		Manometer, Gehäusedurchmesser 63 mm, Anschluss hinten G ¼, Teilung 0–25 bar	**M07M-A25**	**34,00**	W99
	**4**	Steuerleitungs-Set DN 50–DN 65	**DR300-40-SET**	**165,50**	W99
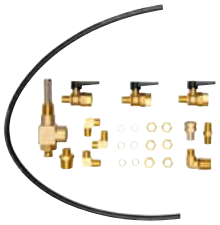	**4**	Steuerleitungs-Set DN 80–DN 100	**DR300-80-SET**	**417,00**	W99
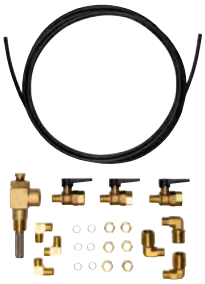	**4**	Steuerleitungs-Set DN 150–DN 200	**DH300-150-SET**	**316,50**	W99

3

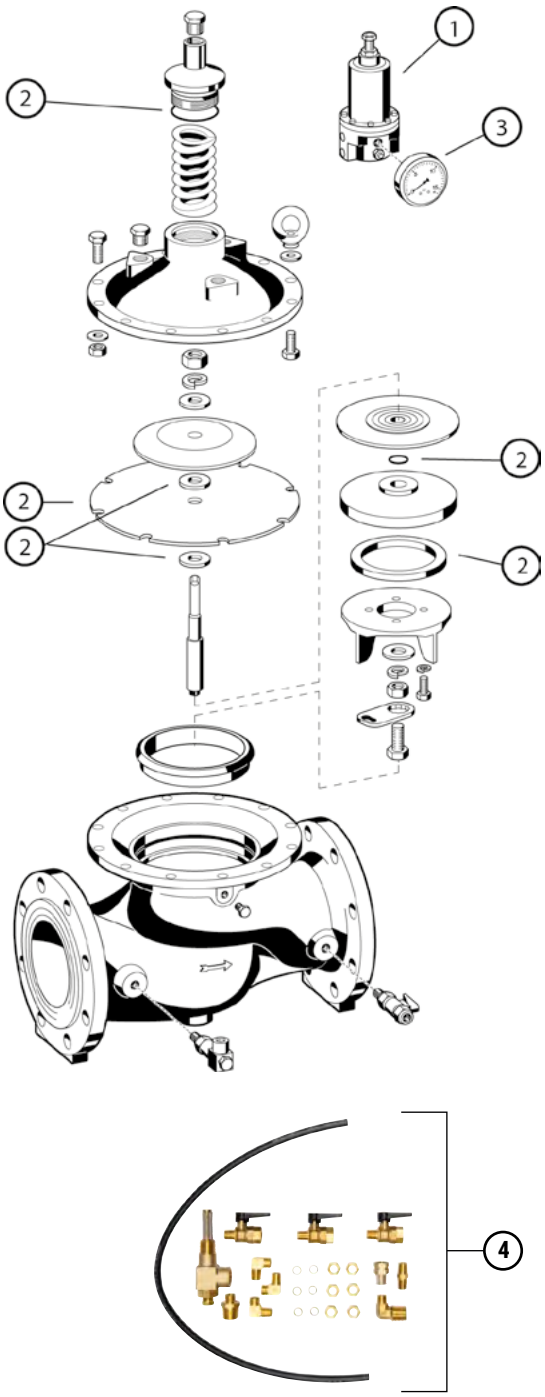

Achtung: Instandhaltungspflicht nach DIN EN 806-5 und DIN EN 1717.

RÜCKFLUSSVERHINDERER, ROHRTRENNER UND SYSTEMTRENNER

Braukmann Rückflussverhinderer		
RV277	Rückflussverhinderer als Kombinationsarmatur	4-2
RV280	Rückflussverhinderer mit Innengewindeanschluss	4-4
RV281	Rückflussverhinderer mit Innengewindeverschraubungen	4-6
RV283S	Rückflussverhinderer mit Flanschen	4-8
RV283P	Rückflussverhinderer mit Flanschen	4-10
Braukmann Rohrtrenner		
R295	Rohrtrenner mit Gewindeanschluss – GA (EA 1)	4-12
R295H	Rohrtrenner mit Gewindeanschluss – GB (EA 2) – hydraulisch gesteuert	4-15
R295SA	Rohrtrenner mit Gewindeanschluss– GB (EA 2) – elektrisch gesteuert	4-18
R295P-F	Rohrtrenner mit Flanschanschluss – GA (EA 1)	4-21
R295HP-F	Rohrtrenner mit Flanschanschluss – GB (EA 2) – hydraulisch gesteuert	4-24
R295SP-F	Rohrtrenner mit Flanschanschluss – GB (EA 2) – elektrisch gesteuert	4-27
Braukmann Systemtrenner		
CA295	Systemtrenner mit Gewindeanschluss, Kategorie 3	4-30
BA295S-LF	Systemtrenner mit Gewindeanschluss, bleifreie Ausführung	4-31
BA295I	Systemtrenner mit Gewindeanschluss, Edelstahlausführung	4-33
BA295D	Systemtrenner mit integrierter Absperreinrichtung	4-35
BA295D	Nachrüst-Systemtrenner für Außenzapfstellen und Füllarmaturen	4-38
BA295STN-C	Systemtrenner mit C-Festkupplung für Standrohre	4-41
BA300	Systemtrenner mit Flanschanschluss	4-44
BA298I-F	Systemtrenner mit Flanschanschluss, Edelstahlausführung	4-47

Rückflussverhinderer RV277 als Kombinationsarmatur



Datenblatt

Rückflussverhinderer der Serie RV277 sind besonders geeignet als Kombinationsarmatur vor Druckminderern, Filtern und Filterkombinationen aller Art. Rückflussverhinderer sind Sicherungsarmaturen zur selbständigen Verhinderung des Rückdrückens, Rückfließens und Rücksaugens von Wasser, z. B. aus der Trinkwasseranlage in die zentrale Wasserversorgungsanlage. Sie können aber auch für gewerbliche, industrielle und ähnliche Trinkwasser-Installationen eingesetzt werden, wo ein Rückdrücken, Rückfließen und Rücksaugen verhindert werden soll. Die Klassifizierung der Geräte, die dieses Anforderungen erfüllen, geht aus DIN EN 1717 hervor.

Hauptmerkmale:

- Universeller Einsatzbereich
- Leichter Einbau
- Geräuschloser Betrieb
- Erzeugt keine Druckstöße
- Geeignet für jede Einbaulage
- Geringer Druckabfall
- Alle Werkstoffe sind UBA-konform
- 5 Jahre Garantie

Technische Daten:

Zertifizierungen:	DVGW
Medium:	Trinkwasser
Flüssigkeitskategorie (DIN EN 1717):	Kategorie 2
Max. Mediumstemperatur:	65 °C/kurzzeitig 90 °C
Gehäusematerial:	Messing
Rohranschluss:	Außengewinde
Ansprechdruck:	0,01 bar
Max. Vordruck:	25 bar

Standardausführung

Nennweite DN mm	Anschlussdurch-messer "	Überwurfmutter "	Nenn-durchfluss m^3/h	EAN-Nr.	**Artikel-Nr.**	**Euro**	PG
15	½	1	4,5	4019837036454	**RV277-1/2A**	**81,00**	W3
20	¾	1	10	4019837020446	**RV277-3/4A**	**84,50**	W3
25	1	1¼	15	4019837020453	**RV277-1A**	**93,00**	W3
32	1¼	1½	28	4019837020460	**RV277-11/4A**	**107,00**	W3
40	1½	2	41	4019837020477	**RV277-11/2A**	**158,50**	W3
50	2	2½	70	4019837020484	**RV277-2A**	**262,50**	W3

Ersatzteile

	Pos.	Bezeichnung	Artikel-Nr.	Euro	PG
	1	Dichtringsatz für R ¾ (nur 10er-weise bestellbar)	**0901444**	**1,97**	W99
		Dichtringsatz D06F, RV277, R 1 und RV281, R295, R ¾ (nur 10er-weise bestellbar)	**0901445**	**2,35**	W99
		Dichtringsatz D06F, RV277, R 1¼ und RV281, R295, R 1 (nur 10er-weise bestellbar)	**0901446**	**2,85**	W99
		Dichtringsatz D06F, RV277, R 1½ und RV281, R295, R 1¼ (nur 10er-weise bestellbar)	**0901447**	**4,05**	W99
		Dichtringsatz für R 2 (nur 10er-weise bestellbar)	**0901448**	**5,85**	W99
	2	Verschlussstopfen G ¼, Kunststoff, mit Dichtung (nur 5er-weise bestellbar)	**S06K-1/4**	**2,40**	W99
	3	Rückflussverhinderer für R ½	**2166200**	**23,20**	W99
		Rückflussverhinderer für R ¾	**2110200**	**33,00**	W99
		Rückflussverhinderer für R 1	**2164400**	**43,50**	W99
		Rückflussverhinderer für R 1¼	**2164500**	**84,00**	W99
		Rückflussverhinderer für R 1½	**2164600**	**160,00**	W99
		Rückflussverhinderer für R 2	**2164700**	**192,50**	W99

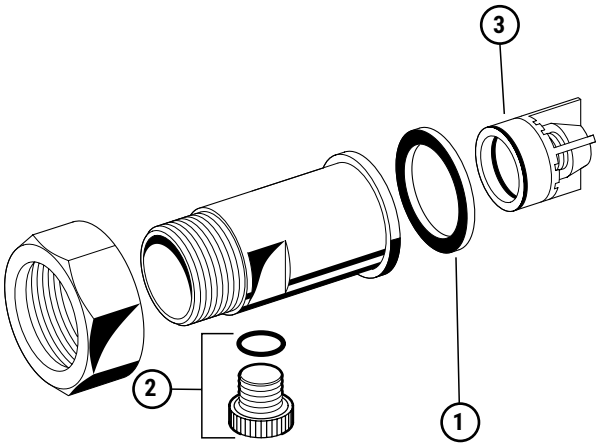

Achtung: Instandhaltungspflicht nach DIN EN 806-5 und DIN EN 1717.

Rückflussverhinderer RV280 mit Innengewindeanschluss



Datenblatt

Rückflussverhinderer diese Typs sind zur selbständigen Verhinderung des Rückdrückens, Rückfließens und Rücksaugens von Wasser zu verwenden. Sie können aber auch für gewerbliche, industrielle und ähnliche Trinkwasser-Installationen eingesetzt werden, wo ein Rückdrücken, Rückfließen und Rücksaugen verhindert werden soll. Die Klassifizierung der Geräte, die diese Anforderungen erfüllen, geht aus DIN EN 1717 hervor.

Hauptmerkmale:

- Universeller Einsatzbereich
- Geeignet für jede Einbaulage
- Erzeugt keine Druckstöße
- Geringer Druckabfall
- Alle Werkstoffe sind UBA-konform
- 5 Jahre Garantie

Technische Daten:

Medium:	Trinkwasser
Flüssigkeitskategorie (DIN EN 1717):	Kategorie 2
Max. Mediumstemperatur:	65 °C/kurzzeitig 90 °C
Gehäusematerial:	Messing
Rohranschluss:	Innengewinde
Stat. Druck:	PN 16
Max. Betriebsdruck:	16 bar
Ansprechdruck:	0,05 bar

Standardausführung

Anschlussdurchmesser "	Nenndurchfluss m^3/h	EAN-Nr.	**Artikel-Nr.**	**Euro**	PG
Rp ½	4,5	4019837020491	**RV280-1/2A**	**94,00**	W3
Rp ¾	9,1	4019837020521	**RV280-3/4A**	**109,00**	W3
Rp 1	17	4019837020552	**RV280-1A**	**132,50**	W3
Rp 1¼	28	4019837020583	**RV280-11/4A**	**174,00**	W3
Rp 1½	38	4019837020613	**RV280-11/2A**	**210,00**	W3
Rp 2	60	4019837020644	**RV280-2A**	**318,50**	W3

Ersatzteile

	Pos.	Bezeichnung	Artikel-Nr.	Euro	PG
	1	Kegelführung ½"	5534900	19,40	W99
		Kegelführung ¾"	5535100	19,40	W99
		Kegelführung 1"	5531500	19,40	W99
		Kegelführung 1¼"	5535300	19,40	W99
		Kegelführung 1½"	5535500	19,40	W99
		Kegelführung 2"	5535700	25,50	W99
	2	Druckfeder ½"	2061400	19,70	W99
		Druckfeder ¾"	2061500	19,70	W99
		Druckfeder 1"	2061600	19,70	W99
		Druckfeder 1¼"	2061700	19,70	W99
		Druckfeder 1½"	2062000	19,70	W99
		Druckfeder 2"	2062400	19,70	W99
	3	Dichtkegel komplett ½"	0900356	36,50	W99
		Dichtkegel komplett ¾"	0900357	36,50	W99
		Dichtkegel komplett 1"	0900358	45,00	W99
		Dichtkegel komplett 1¼"	0900359	52,00	W99
		Dichtkegel komplett 1½"	0900360	65,00	W99
		Dichtkegel komplett 2"	0900361	74,00	W99
	4	Verschlussstopfen R ¼, Messing, mit Dichtung (nur 5er-weise bestellbar)	S06M-1/4	4,80	W99

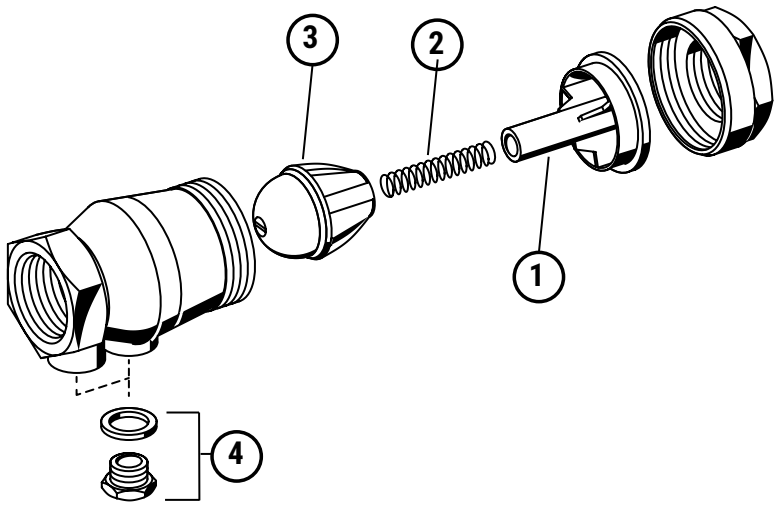

Achtung: Instandhaltungspflicht nach DIN EN 806-5 und DIN EN 1717.

Rückflussverhinderer RV281 mit Innengewindeverschraubungen



Rückflussverhinderer dieses Typs sind zur selbständigen Verhinderung des Rückdrückens, Rückfließens und Rücksaugens von Wasser unmittelbar hinter der Wasserzähleranlage für zentrale Wasserversorgungsanlagen zu verwenden. Sie können aber auch für gewerbliche, industrielle und ähnliche Trinkwasser-Installationen eingesetzt werden, wo ein Rückdrücken, Rückfließen und Rücksaugen verhindert werden soll. Die Klassifizierung der Geräte, die dieses Anforderungen erfüllen, geht aus DIN EN 1717 hervor.

Datenblatt

Hauptmerkmale:

- Universeller Einsatzbereich
- KTW-Empfehlungen für Trinkwasser werden eingehalten
- Erzeugt keine Druckstöße
- Einfacher Service durch Überwurfverschraubungen
- Geringer Druckabfall
- Schallschutzgeprüft Klasse 1, ohne Auflage
- Alle Werkstoffe sind UBA-konform
- 5 Jahre Garantie

Technische Daten:

Zertifizierungen:	• DVGW • SVGW
Medium:	Trinkwasser
Flüssigkeitskategorie (DIN EN 1717):	Kategorie 2
Max. Mediumstemperatur:	65 °C/kurzzeitig 90 °C
Gehäusematerial:	Messing
Rohranschluss:	Innengewinde
Max. Betriebsdruck:	16 bar
Ansprechdruck:	0,05 bar

Anschlussgröße mit Innengewindetülle

Anschlussdurchmesser "	Nennweite DN mm	Nenndurchfluss m^3/h	EAN-Nr.	**Artikel-Nr.**	**Euro**	PG
Rp ½	15	4,5	4019837020507	**RV281-1/2A**	**94,00**	W3
Rp ¾	20	9,1	4019837020538	**RV281-3/4A**	**109,00**	W3
Rp 1	25	17	4019837020569	**RV281-1A**	**132,50**	W3
Rp 1¼	32	28	4019837020590	**RV281-11/4A**	**174,00**	W3
Rp 1½	40	38	4019837020620	**RV281-11/2A**	**210,00**	W3
Rp 2	50	60	4019837020651	**RV281-2A**	**318,50**	W3

Ersatzteile

	Pos.	Bezeichnung	Artikel-Nr.	Euro	PG
	1	Kegelführung ½"	5534900	19,40	W99
		Kegelführung ¾"	5535100	19,40	W99
		Kegelführung 1"	5531500	19,40	W99
		Kegelführung 1¼"	5535300	19,40	W99
		Kegelführung 1½"	5535500	19,40	W99
		Kegelführung 2"	5535700	25,50	W99
	2	Druckfeder ½"	2061400	19,70	W99
		Druckfeder ¾"	2061500	19,70	W99
		Druckfeder 1"	2061600	19,70	W99
		Druckfeder 1¼"	2061700	19,70	W99
		Druckfeder 1½"	2062000	19,70	W99
		Druckfeder 2"	2062400	19,70	W99
	3	Dichtkegel komplett ½"	0900356	36,50	W99
		Dichtkegel komplett ¾"	0900357	36,50	W99
		Dichtkegel komplett 1"	0900358	45,00	W99
		Dichtkegel komplett 1¼"	0900359	52,00	W99
		Dichtkegel komplett 1½"	0900360	65,00	W99
		Dichtkegel komplett 2"	0900361	74,00	W99
	4	Verschlussstopfen R ¼, Messing, mit Dichtung (nur 5er-weise bestellbar)	S06M-1/4	4,80	W99
	5	Dichtring für Anschlussdurchmesser ½"	5351200	7,15	W99
		Dichtringsatz D06F, RV277, R 1 und RV281, R295, R ¾ (nur 10er-weise bestellbar)	0901445	2,35	W99
		Dichtringsatz D06F, RV277, R 1¼ und RV281, R295, R 1 (nur 10er-weise bestellbar)	0901446	2,85	W99
		Dichtringsatz D06F, RV277, R 1½ und RV281, R295, R 1¼ (nur 10er-weise bestellbar)	0901447	4,05	W99
		Dichtring für Anschlussdurchmesser 1½"	5163000	8,40	W99
		Dichtring für Anschlussdurchmesser 2"	5163100	8,95	W99

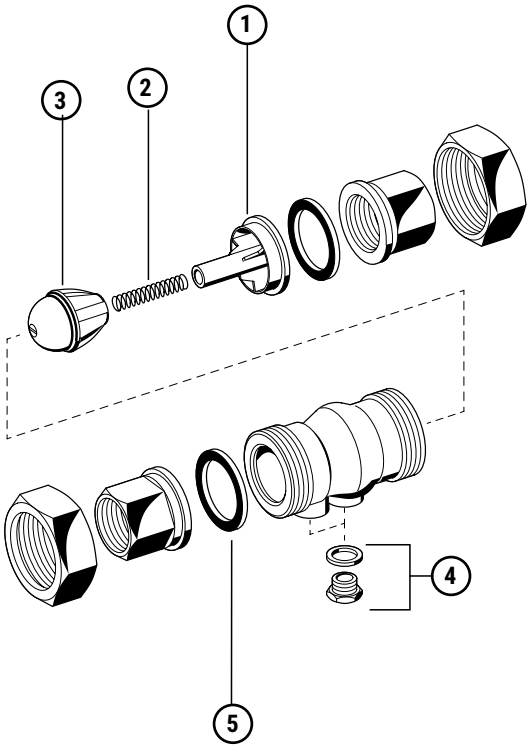

Achtung: Instandhaltungspflicht nach DIN EN 806-5 und DIN EN 1717.

Rückflussverhinderer RV283S mit Flanschen



Datenblatt

Rückflussverhinderer dieses Typs sind vorzugsweise zur selbständigen Verhinderung des Rückdrückens, Rückfließens und Rücksaugens von Wasser unmittelbar hinter der Wasserzähleranlage, aber auch in Übergabeschächten der Fernwasserversorgung zu verwenden. Sie können aber auch für gewerbliche, industrielle und ähnliche Trinkwasser-Installationen eingesetzt werden, wo ein Rückdrücken, Rückfließen und Rücksaugen verhindert werden soll.

Hauptmerkmale:

- Material bleifrei mit einem Bleianteil kleiner 0,1 %
- Universeller Einsatzbereich
- Erzeugt keine Druckstöße
- Innen und außen pulverbeschichtet
- Dichtkegel, Druckfeder und Lippendichtring austauschbar
- Geringer Druckabfall
- Alle Werkstoffe sind UBA-konform
- ACS-zertifiziert
- 5 Jahre Garantie

Technische Daten:

Zertifizierungen:	DVGW
Medium:	Trinkwasser
Flüssigkeitskategorie (DIN EN 1717):	Kategorie 2
Max. Mediumstemperatur:	65 °C
Ansprechdruck:	ca. 0,05 bar
Max. Vordruck:	16 bar
Beschichtung:	pulverbeschichtet
Rohranschluss:	Flansche

Flansche gebohrt, PN 16, ISO 7005-2, DIN EN 1092-2, Lippendichtring aus EPDM

Nennweite DN mm	Nenndurchfluss m^3/h	EAN-Nr.	Artikel-Nr.	Euro	PG
50	62	4019837154875	**RV283S-50A**	**867,00**	W3
65	110	4019837154882	**RV283S-65A**	**1.053,00**	W3
80	170	4019837154899	**RV283S-80A**	**1.523,00**	W3
100	240	4019837154905	**RV283S-100A**	**1.899,00**	W3
150	760	4019837154929	**RV283S-150A**	**3.261,00**	W3

Zubehör

	Bezeichnung	Artikel-Nr.	Euro	PG
	Adapterflansch von DN 100 auf DN 125, Kugelgraphitguss, PN 16 gemäß ISO 7005-2 und DIN EN 1092-2, im Lieferumfang enthalten: Schrauben, Muttern und Dichtscheibe, Einbaumaß Adapterflansch (ohne Schrauben) 33 mm (1 Stück)	**EXF125-A**	**536,00**	W99

Ersatzteile

	Pos.	Bezeichnung	Artikel-Nr.	Euro	PG
	1	Dichtkegel, DN 50	2240050	200,00	W99
		Dichtkegel, DN 65	2240065	279,00	W99
		Dichtkegel, DN 80	2240080	304,00	W99
		Dichtkegel, DN 100	2240100	565,00	W99
		Dichtkegel, DN 150	2240150	1.108,00	W99
	2	Lippendichtring, DN 50	2241050	53,00	W99
		Lippendichtring, DN 65	2241065	77,00	W99
		Lippendichtring, DN 80	2241080	87,50	W99
		Lippendichtring, DN 100	2241100	96,00	W99
		Lippendichtring, DN 150	2241150	668,00	W99
	3	Stopfen, DN 50	5726800	19,60	W99
		Stopfen, DN 65-DN 150	2240000	19,40	W99
	4	Dichtring für Stopfen	2166600	19,70	W99

DN50

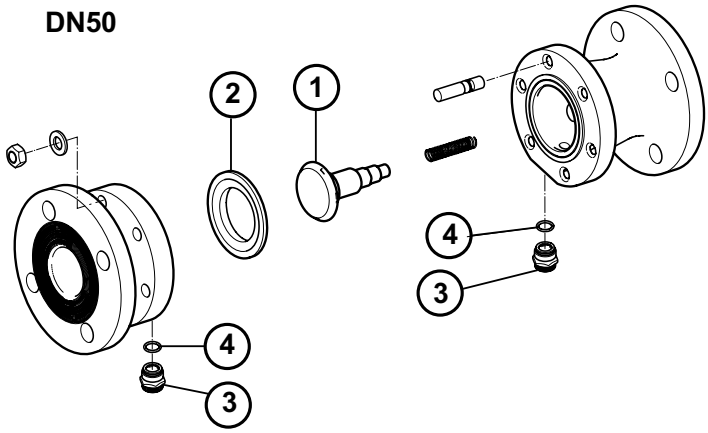

DN65 - DN150

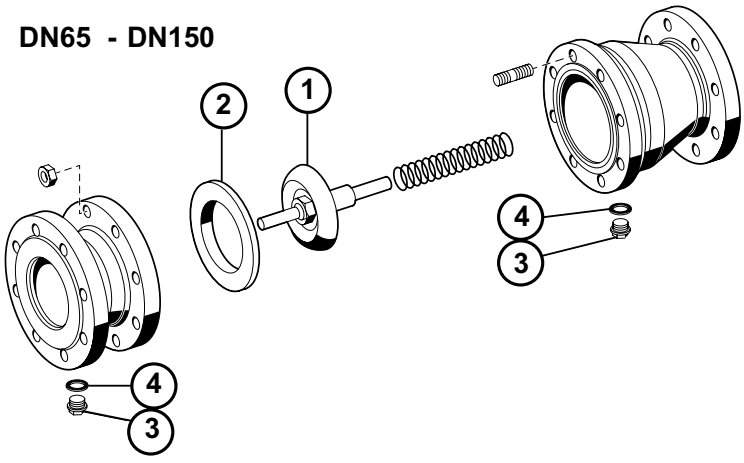

Achtung: Instandhaltungspflicht nach DIN EN 806-5 und DIN EN 1717.

Rückflussverhinderer RV283P mit Flanschen



Datenblatt

Rückflussverhinderer dieses Typs sind vorzugsweise zur selbständigen Verhinderung des Rückdrückens, Rückfließens und Rücksaugens von Wasser unmittelbar hinter der Wasserzähleranlage, aber auch in Übergabeschächten der Fernwasserversorgung zu verwenden. Sie können aber auch für gewerbliche, industrielle und ähnliche Trinkwasser-Installationen eingesetzt werden, wo ein Rückdrücken, Rückfließen und Rücksaugen verhindert werden soll. Die erforderliche Sicherungsarmatur für diese Bereiche wird in der DIN EN 1717 bestimmt.

Hauptmerkmale:

- Universeller Einsatzbereich
- Hohe Temperaturbeständigkeit
- Erzeugt keine Druckstöße
- Innen und außen pulverbeschichtet
- Dichtkegel, Druckfeder und Lippendichtring austauschbar
- Geringer Druckabfall
- Alle Werkstoffe sind UBA-konform
- ACS-zertifiziert

Technische Daten:

Medium:	Trinkwasser
Flüssigkeitskategorie (DIN EN 1717):	Kategorie 2
Max. Mediumstemperatur:	65 °C
Gehäusematerial:	Grauguss GG25
Beschichtung:	pulverbeschichtet
Rohranschluss:	Flansche
Nennweite DN:	200 mm
Nenndurchfluss:	1400 m^3/h
Max. Vordruck:	16 bar
Ansprechdruck:	0,05 bar

Flansche gebohrt, PN 16, ISO 7005-2, DIN EN 1092-2, DN 200, Lippendichtring aus EPDM

EAN-Nr.	Artikel-Nr.	Euro	PG
4019837053383	**RV283P-200A**	**5.533,00**	W3

Ersatzteile

	Pos.	Bezeichnung	Artikel-Nr.	Euro	PG
	1	Dichtkegel, DN 200	0900381	2.126,00	W99
	2	Lippendichtring, DN 200	2238900	767,00	W99
	3	Sechskant-Stopfen, DN 200	2248700	19,70	W99
	4	Dichtring, DN 200	5350500	19,70	W99

DN200

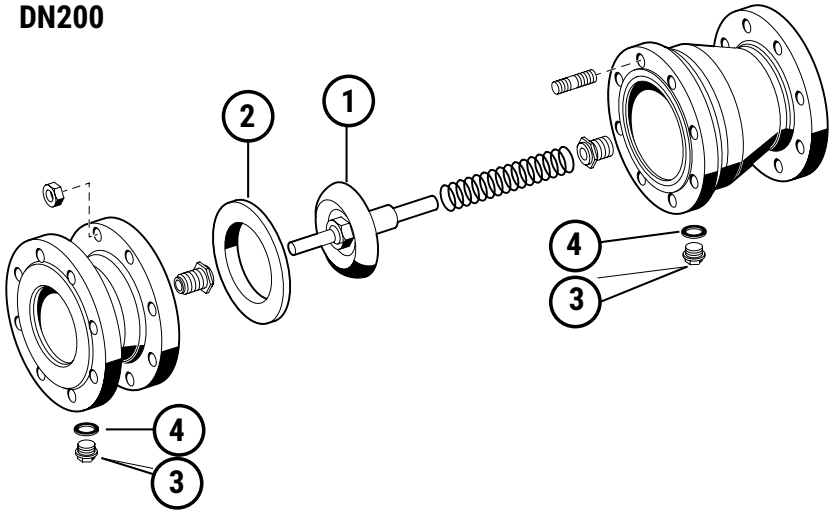

Achtung: Instandhaltungspflicht nach DIN EN 806-5 und DIN EN 1717.

Rohrtrenner mit Gewindeanschluss R295 – GA (EA 1)



Datenblatt

Rohrtrenner dieses Typs werden als Sicherungsarmatur entsprechend der DIN EN 1717 – „Technische Regeln für Trinkwasser-Installationen" eingesetzt. Ihre Aufgabe ist es, ein Rückdrücken, Rückfließen und Rücksaugen von Nichttrinkwasser in die Trinkwasser-Installation zu verhindern. Rohrtrenner können zur Absicherung bis einschließlich Flüssigkeitskategorie 3 (weniger giftige Stoffe) verwendet werden.

Hauptmerkmale:

- Geringer Druckverlust und hoher Durchfluss
- Optimaler Schutz der Trinkwasser-Installation
- Erhöhte Sicherheit gegen Rückdrücken, Rückfließen und Rücksaugen in die Trinkwasser-Installation
- Trennstellung wird an der Federhaube erkennbar angezeigt
- Kompakte Bauart
- Normgerechter Ablaufanschluss
- Alle Materialien gemäß KTW
- 5 Jahre Garantie

Technische Daten:

Medium:	Trinkwasser
Flüssigkeitskategorie (DIN EN 1717):	Kategorie 3
Gehäusematerial:	Rotguss RG5
Werkstoff der Federhaube:	Kunststoff
Rohranschluss:	Innengewinde
Max. Mediumstemperatur:	40 °C
Stat. Druck:	PN 10
Max. Vordruck:	10 bar
Einbaulage:	horizontal

Mit Innengewindetüllen, Ansprechdruck 0,5 bar

Anschluss-durchmesser "	Nenn-weite DN mm	Nenndurchfluss m^3/h	Ansprech-druck bar	Min. Eingangsdruck bar	EAN-Nr.	**Artikel-Nr.**	**Euro**	PG
Rp ½	15	4,5	0,5	1,5	4019837004507	**R295-1/2A**	**820,50**	W90
Rp ¾	20	6	0,5	1,5	4019837004583	**R295-3/4A**	**1.020,00**	W90
Rp 1	25	8	0,5	1,5	4019837004675	**R295-1A**	**1.289,00**	W90
Rp 1¼	32	13	0,5	1,5	4019837004927	**R295-11/4A**	**1.943,00**	W90
Rp 1½	40	18	0,5	1,5	4019837004842	**R295-11/2A**	**2.523,00**	W90
Rp 2	50	27	0,5	1,5	4019837004767	**R295-2A**	**3.147,00**	W90

Mit Innengewindetüllen, Ansprechdruck 1,5 bar (Standardausführung)

Anschluss-durchmesser "	Nenn-weite DN mm	Nenndurchfluss m^3/h	Ansprech-druck bar	Min. Eingangsdruck bar	EAN-Nr.	**Artikel-Nr.**	**Euro**	PG
Rp ½	15	4,5	1,5	2,5	4019837004521	**R295-1/2C**	**820,50**	W90
Rp ¾	20	6	1,5	2,5	4019837004606	**R295-3/4C**	**1.020,00**	W90
Rp 1	25	8	1,5	2,5	4019837004699	**R295-1C**	**1.289,00**	W90
Rp 1¼	32	13	1,5	2,5	4019837004941	**R295-11/4C**	**1.943,00**	W90
Rp 1½	40	18	1,5	2,5	4019837004866	**R295-11/2C**	**2.523,00**	W90
Rp 2	50	27	1,5	2,5	4019837004781	**R295-2C**	**3.147,00**	W90

Zubehör

	Bezeichnung	Artikel-Nr.	Euro	PG
	Manometer, Gehäusedurchmesser 63 mm, Anschluss hinten G ¼, Teilung 0–4 bar	**M07M-A4**	**34,00**	W99
	Manometer, Gehäusedurchmesser 63 mm, Anschluss hinten G ¼, Teilung 0–10 bar	**M07M-A10**	**34,00**	W99
	Manometer, Gehäusedurchmesser 63 mm, Anschluss hinten G ¼, Teilung 0–16 bar	**M07M-A16**	**34,00**	W99
	Manometer, Gehäusedurchmesser 63 mm, Anschluss hinten G ¼, Teilung 0–25 bar	**M07M-A25**	**34,00**	W99

Ersatzteile

	Pos.	Bezeichnung	Artikel-Nr.	Euro	PG
	**1**	Ventileinsatz komplett, Ansprechdruck 0,5 bar, für Anschlussdurchmesser ½"–1"	**R295A-3/4A**	**611,00**	W99
		Ventileinsatz komplett, Ansprechdruck 0,5 bar, für Anschlussdurchmesser 1¼"–2"	**R295A-11/4A**	**1.445,00**	W99
		Ventileinsatz komplett, Ansprechdruck 1,0 bar, für Anschlussdurchmesser ½"–1"	**R295A-3/4B**	**611,00**	W99
		Ventileinsatz komplett, Ansprechdruck 1,0 bar, für Anschlussdurchmesser 1¼"–2"	**R295A-11/4B**	**1.445,00**	W99
		Ventileinsatz komplett, Ansprechdruck 1,5 bar, für Anschlussdurchmesser ½"–1"	**R295A-3/4C**	**611,00**	W99
		Ventileinsatz komplett, Ansprechdruck 1,5 bar, für Anschlussdurchmesser 1¼"–2"	**R295A-11/4C**	**1.464,00**	W99
		Ventileinsatz komplett, Ansprechdruck 2,0 bar, für Anschlussdurchmesser ½"–1"	**R295A-3/4D**	**611,00**	W99
		Ventileinsatz komplett, Ansprechdruck 2,0 bar, für Anschlussdurchmesser 1¼"–2"	**R295A-11/4D**	**1.464,00**	W99
	**2**	Dichtring für Anschlussdurchmesser ½"–1"	**0901055**	**53,50**	W99
		Dichtring für Anschlussdurchmesser 1¼"–2"	**0901056**	**56,50**	W99
	**3**	Verschlussstopfen R ¼, Messing, mit Dichtung (nur 5er-weise bestellbar)	**S06M-1/4**	**4,80**	W99
	**4**	Dichtring für Anschlussdurchmesser ½"	**5351200**	**7,15**	W99
		Dichtringsatz D06F, RV277, R 1 und RV281, R295, R ¾ (nur 10er-weise bestellbar)	**0901445**	**2,35**	W99
		Dichtringsatz D06F, RV277, R 1¼ und RV281, R295, R 1 (nur 10er-weise bestellbar)	**0901446**	**2,85**	W99
		Dichtringsatz D06F, RV277, R 1½ und RV281, R295, R 1¼ (nur 10er-weise bestellbar)	**0901447**	**4,05**	W99
		Dichtring für Anschlussdurchmesser 1½"	**5163000**	**8,40**	W99
		Dichtring für Anschlussdurchmesser 2"	**5163100**	**8,95**	W99

	Pos.	Bezeichnung	Artikel-Nr.	Euro	PG
	5	Rückflussverhinderer für Anschlussdurchmesser ½"	**RV282E-3/4A**	**20,30**	W99
		Rückflussverhinderer für Anschlussdurchmesser ¾" + 1"	**RV282E-1A**	**22,00**	W99
		Rückflussverhinderer für Anschlussdurchmesser R 1¼	**RV276-11/4**	**41,00**	W99
		Rückflussverhinderer für Anschlussdurchmesser R 1½	**RV276-11/2**	**53,00**	W99
		Rückflussverhinderer für Anschlussdurchmesser R 2	**RV276-2**	**61,00**	W99
	6	Ablaufanschluss komplett für Anschlussdurchmesser R ½–1"	**0901340**	**171,00**	W99
		Ablaufanschluss komplett für Anschlussdurchmesser R 1¼–2"	**0901341**	**325,50**	W99

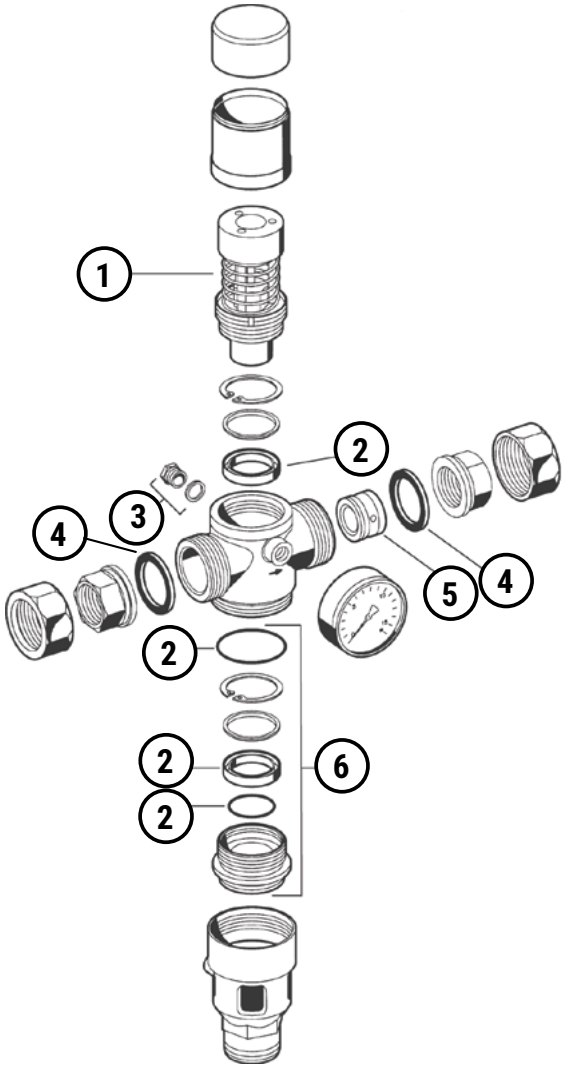

Achtung: Instandhaltungspflicht nach DIN EN 806-5 und DIN EN 1717.

Rohrtrenner R295H mit Gewindeanschluss – GB (EA 2) – hydraulisch gesteuert



Datenblatt

Rohrtrenner dieses Typs werden als Sicherungsarmatur entsprechend der DIN EN 1717 – „Technische Regeln für Trinkwasser-Installationen" eingesetzt. Ihre Aufgabe ist es, ein Rückdrücken, Rückfließen und Rücksaugen von Nichttrinkwasser in die Trinkwasser-Installation zu verhindern. Rohrtrenner dieses Typs können zur Absicherung bis einschließlich Flüssigkeitskategorie 4 (giftige, sehr giftige, krebserzeugende, radioaktive Stoffe) verwendet werden.

Hauptmerkmale:

- Optimaler Schutz der Trinkwasser-Installation
- Erhöhte Sicherheit gegen Rückdrücken, Rückfließen und Rücksaugen in die Trinkwasser-Installation
- Trennstellung wird an der Federhaube erkennbar angezeigt
- Kompakte Bauart
- Alle Materialien gemäß KTW
- Geringer Druckabfall
- 5 Jahre Garantie

Technische Daten:

Medium:	Trinkwasser
Flüssigkeitskategorie (DIN EN 1717):	Kategorie 4
Gehäusematerial:	Rotguss RG5
Werkstoff der Federhaube:	Kunststoff
Rohranschluss:	Innengewinde
Max. Mediumstemperatur:	40 °C
Stat. Druck:	PN 10
Min. Eingangsdruck:	1,5 bar
Max. Vordruck:	10 bar
Einbaulage:	horizontal
Durchfluss min.:	60 m^3/h

4

Mit Innengewindetüllen, Differenzdruck 0,5 bar selbsteinstellend

Anschlussdurchmesser "	Nennweite DN mm	Nenndurchfluss m^3/h	EAN-Nr.	Artikel-Nr.	Euro	PG
Rp ½	15	2,5	4019837004149	**R295H-1/2A**	**2.222,00**	W90
Rp ¾	20	3,5	4019837004163	**R295H-3/4A**	**2.458,00**	W90
Rp 1	25	4	4019837004170	**R295H-1A**	**2.759,00**	W90
Rp 1¼	32	10	4019837004187	**R295H-11/4A**	**3.769,00**	W90
Rp 1½	40	14	4019837004194	**R295H-11/2A**	**4.314,00**	W90
Rp 2	50	16	4019837004200	**R295H-2A**	**5.100,00**	W90

Zubehör

	Bezeichnung	Artikel-Nr.	Euro	PG
	Manometer, Gehäusedurchmesser 63 mm, Anschluss hinten G ¼, Teilung 0–4 bar	**M07M-A4**	**34,00**	W99
	Manometer, Gehäusedurchmesser 63 mm, Anschluss hinten G ¼, Teilung 0–10 bar	**M07M-A10**	**34,00**	W99
	Manometer, Gehäusedurchmesser 63 mm, Anschluss hinten G ¼, Teilung 0–16 bar	**M07M-A16**	**34,00**	W99
	Manometer, Gehäusedurchmesser 63 mm, Anschluss hinten G ¼, Teilung 0–25 bar	**M07M-A25**	**34,00**	W99
	Druckschlagdämpfer, Anschlusszapfen hinten, G ¼, 85 mm	**5626200**	**582,00**	W99

Ersatzteile

	Pos.	Bezeichnung	Artikel-Nr.	Euro	PG
	**1**	Ventileinsatz komplett für Anschlussgröße R ½–R 1	**R295HA-1A**	**283,50**	W99
		Ventileinsatz komplett für Anschlussgröße R 1¼–R 2	**R295HA-2A**	**565,00**	W99
	**2**	Dichtungssatz für Anschlussgröße R ½–R 1	**0901015**	**70,00**	W99
		Dichtungssatz für Anschlussgröße R 1¼–R 2	**0901016**	**91,00**	W99
	**3**	Vorsteuerventil für Anschlussgröße R ½–R 2	**2184100**	**1.524,00**	W99
	**4**	Verschlussstopfen R ¼, Messing, mit Dichtung (nur 5er-weise bestellbar)	**S06M-1/4**	**4,80**	W99
	**5**	Dichtring für Anschlussdurchmesser ½"	**5351200**	**7,15**	W99
		Dichtringsatz D06F, RV277, R 1 und RV281, R295, R ¾ (nur 10er-weise bestellbar)	**0901445**	**2,35**	W99
		Dichtringsatz D06F, RV277, R 1¼ und RV281, R295, R 1 (nur 10er-weise bestellbar)	**0901446**	**2,85**	W99
		Dichtringsatz D06F, RV277, R 1½ und RV281, R295, R 1¼ (nur 10er-weise bestellbar)	**0901447**	**4,05**	W99
		Dichtring für Anschlussdurchmesser 1½"	**5163000**	**8,40**	W99
		Dichtring für Anschlussdurchmesser 2"	**5163100**	**8,95**	W99

	Pos.	Bezeichnung	Artikel-Nr.	Euro	PG
	6	Wirkdruckgeber für Anschlussgröße R ½	**R295HR-1/2A**	**130,50**	W99
		Wirkdruckgeber für Anschlussgröße R ¾ und R 1	**R295HR-3/4A**	**144,00**	W99
		Wirkdruckgeber für Anschlussgröße R 1¼	**R295HR-11/4A**	**165,50**	W99
		Wirkdruckgeber für Anschlussgröße R 1½	**R295HR-11/2A**	**165,50**	W99
		Wirkdruckgeber für Anschlussgröße R 2	**R295HR-2A**	**166,50**	W99
	7	Ablaufanschluss komplett für Anschlussgröße R ½-1	**0901340**	**171,00**	W99
		Ablaufanschluss komplett für Anschlussgröße R 1¼-R 2	**0901341**	**325,50**	W99

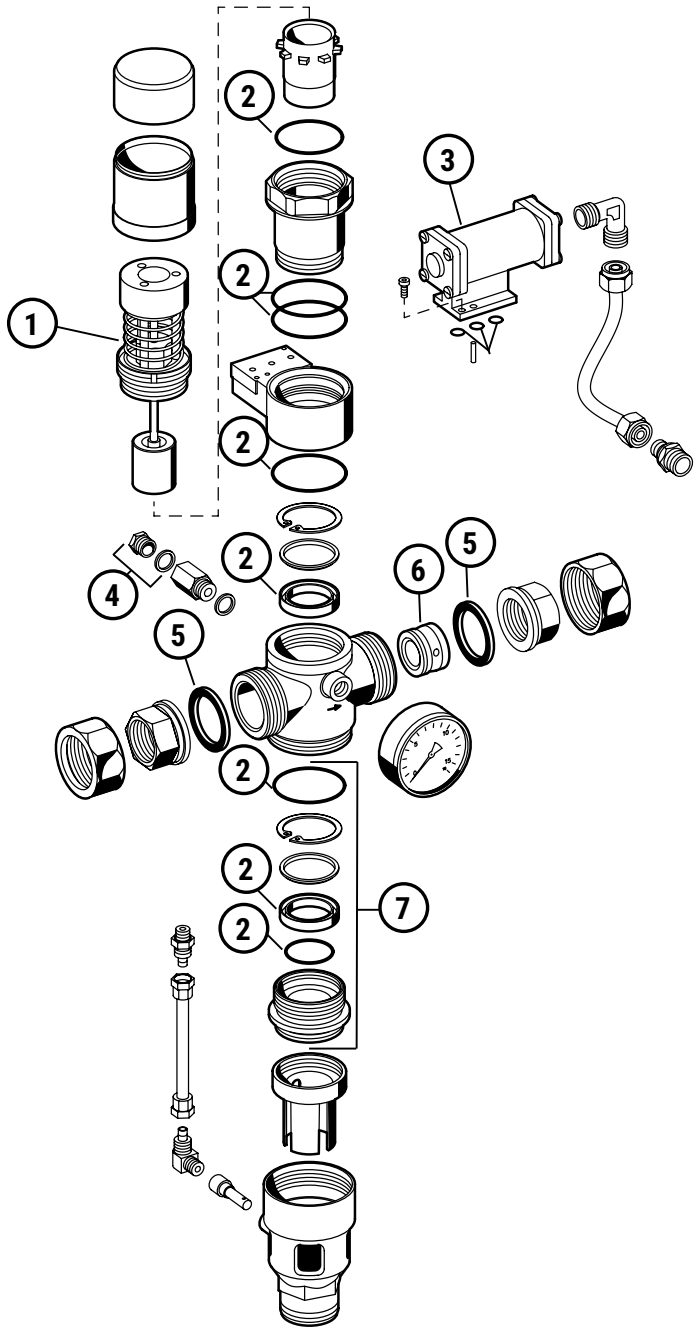

Achtung: Instandhaltungspflicht nach DIN EN 806-5 und DIN EN 1717.

Rohrtrenner R295SA mit Gewindeanschluss– GB (EA 2) – elektrisch gesteuert



Datenblatt

Rohrtrenner dieses Typs werden als Sicherungsarmatur entsprechend der DIN EN 1717 – „Technische Regeln für Trinkwasser-Installationen" eingesetzt. Ihre Aufgabe ist es, ein Rückdrücken, Rückfließen und Rücksaugen von Nichttrinkwasser in die Trinkwasser-Installation zu verhindern. Rohrtrenner dieses Typs können zur Absicherung bis einschließlich Flüssigkeitskategorie 4 (giftige, sehr giftige, krebserzeugende, radioaktive Stoffe) verwendet werden. Das Umschalten von Trenn- in Durchflussstellung kann durch eine elektrisch/elektronische Steuereinheit erfolgen. Wartungspflichtige Armatur nach DIN EN 806-5.

Hauptmerkmale:

- Optimaler Schutz der Trinkwasser-Installation
- Erhöhte Sicherheit gegen Rückdrücken, Rückfließen und Rücksaugen in die Trinkwasser-Installation
- Trennstellung wird an der Federhaube erkennbar angezeigt
- Kompakte Bauweise
- Alle Materialien gemäß KTW
- Geringer Druckabfall
- 5 Jahre Garantie

Technische Daten:

Medium:	Trinkwasser
Versorgungsspannung:	230 V 50 Hz
Flüssigkeitskategorie (DIN EN 1717):	Kategorie 4
Gehäusematerial:	Rotguss RG5
Werkstoff der Federhaube:	Kunststoff
Rohranschluss:	Innengewinde
Max. Mediumstemperatur:	40 °C
Stat. Druck:	PN 10
Max. Vordruck:	10 bar
Einbaulage:	horizontal

Mit Innengewindetüllen, Ansprechdruck 1 bar (Standardausführung)

Anschluss-durchmesser "	Nenn-weite DN mm	Nenndurchfluss m^3/h	Ansprech-druck bar	Min. Eingangsdruck bar	EAN-Nr.	**Artikel-Nr.**	**Euro**	PG
Rp ½	15	4,5	1	2	4019837004552	**R295SA-1/2B**	**1.838,00**	W90
Rp ¾	20	6	1	2	4019837004644	**R295SA-3/4B**	**2.041,00**	W90
Rp 1	25	8	1	2	4019837004736	**R295SA-1B**	**2.318,00**	W90
Rp 1¼	32	13	1	2	4019837004972	**R295SA-11/4B**	**3.209,00**	W90
Rp 1½	40	18	1	2	4019837004897	**R295SA-11/2B**	**3.785,00**	W90
Rp 2	50	27	1	2	4019837004811	**R295SA-2B**	**4.434,00**	W90

Zubehör

	Bezeichnung	Artikel-Nr.	Euro	PG
	Manometer, Gehäusedurchmesser 63 mm, Anschluss hinten G ¼, Teilung 0–4 bar	**M07M-A4**	**34,00**	W99
	Manometer, Gehäusedurchmesser 63 mm, Anschluss hinten G ¼, Teilung 0–10 bar	**M07M-A10**	**34,00**	W99
	Manometer, Gehäusedurchmesser 63 mm, Anschluss hinten G ¼, Teilung 0–16 bar	**M07M-A16**	**34,00**	W99
	Manometer, Gehäusedurchmesser 63 mm, Anschluss hinten G ¼, Teilung 0–25 bar	**M07M-A25**	**34,00**	W99
	Druckschlagdämpfer, Anschlusszapfen hinten, G ¼, 85 mm	**5626200**	**582,00**	W99

Ersatzteile

	Pos.	Bezeichnung	Artikel-Nr.	Euro	PG
	**1**	Ventileinsatz komplett, 0,5 bar, für Anschluss R ½–R 1	**R295SAA-1A**	**395,50**	W99
		Ventileinsatz komplett, 0,5 bar, für Anschluss R 1¼–R 2	**R295SAA-2A**	**945,00**	W99
		Ventileinsatz komplett, 1,0 bar, für Anschluss R ½–R 1	**R295SAA-1B**	**395,00**	W99
		Ventileinsatz komplett, 1,0 bar, für Anschluss R 1¼–R 2	**R295SAA-2B**	**945,00**	W99
		Ventileinsatz komplett, 1,5 bar, für Anschluss R ½–R 1	**R295SAA-1C**	**395,00**	W99
		Ventileinsatz komplett, 1,5 bar, für Anschluss R 1¼–R 2	**R295SAA-2C**	**945,00**	W99
	**2**	Dichtungssatz für Anschlussgröße R ½–R 1	**0901015**	**70,00**	W99
		Dichtungssatz für Anschlussgröße R 1¼–R 2	**0901016**	**91,00**	W99
	**3**	Umschalt-/Magnetventil	**0901407**	**691,50**	W99
	**4**	Verschlussstopfen R ¼, Messing, mit Dichtung (nur 5er-weise bestellbar)	**S06M-1/4**	**4,80**	W99
	**5**	Dichtring für Anschlussdurchmesser ½"	**5351200**	**7,15**	W99
		Dichtringsatz D06F, RV277, R 1 und RV281, R295, R ¾ (nur 10er-weise bestellbar)	**0901445**	**2,35**	W99
		Dichtringsatz D06F, RV277, R 1¼ und RV281, R295, R 1 (nur 10er-weise bestellbar)	**0901446**	**2,85**	W99
		Dichtringsatz D06F, RV277, R 1½ und RV281, R295, R 1¼ (nur 10er-weise bestellbar)	**0901447**	**4,05**	W99
		Dichtring für Anschlussdurchmesser 1½"	**5163000**	**8,40**	W99
		Dichtring für Anschlussdurchmesser 2"	**5163100**	**8,95**	W99

	Pos.	Bezeichnung	Artikel-Nr.	Euro	PG
	6	Rückflussverhinderer für Anschlussdurchmesser ½"	**RV282E-3/4A**	**20,30**	W99
		Rückflussverhinderer für Anschlussdurchmesser ¾" + 1"	**RV282E-1A**	**22,00**	W99
		Rückflussverhinderer für Anschlussdurchmesser R 1¼	**RV276-11/4**	**41,00**	W99
		Rückflussverhinderer für Anschlussdurchmesser R 1½	**RV276-11/2**	**53,00**	W99
		Rückflussverhinderer für Anschlussdurchmesser R 2	**RV276-2**	**61,00**	W99
	7	Ablaufanschluss komplett für Anschlussgröße R ½-1	**0901340**	**171,00**	W99
		Ablaufanschluss komplett für Anschlussgröße R 1¼-R 2	**0901341**	**325,50**	W99

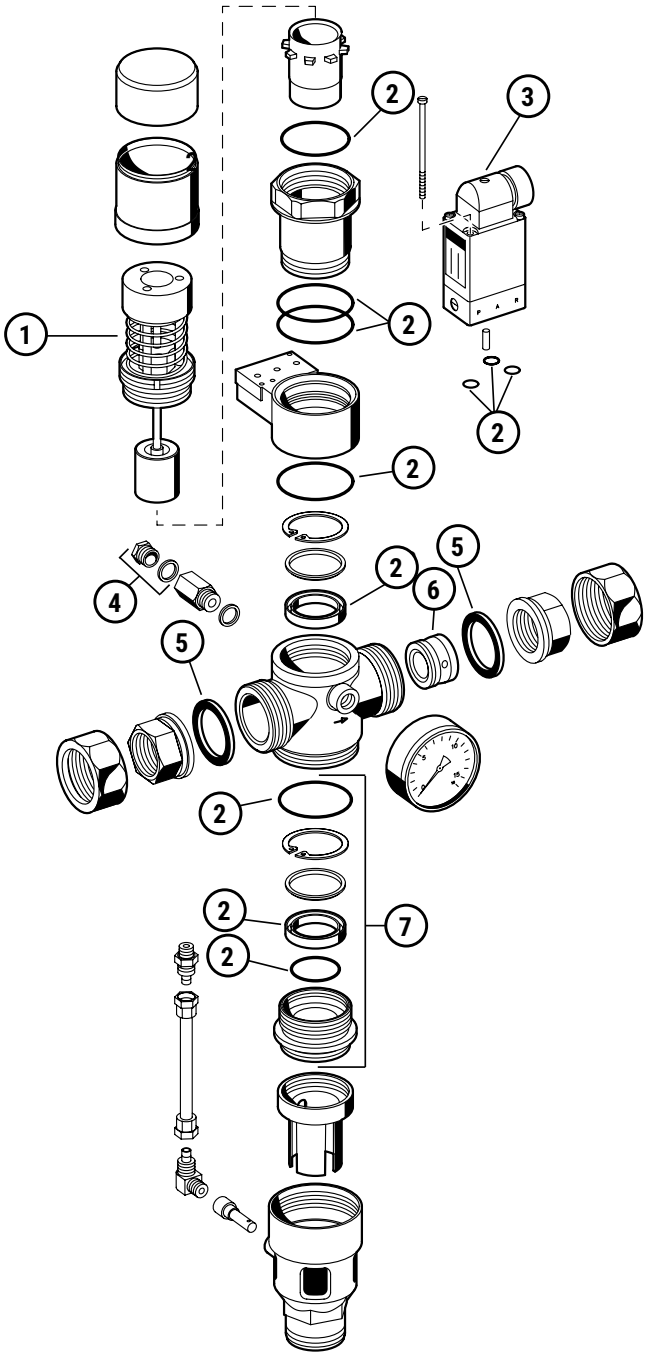

Achtung: Instandhaltungspflicht nach DIN EN 806-5 und DIN EN 1717.

Rohrtrenner R295P-F mit Flanschanschluss – GA (EA 1)



Datenblatt

Rohrtrenner dieses Typs werden als Sicherungsarmatur entsprechend der DIN EN 1717 – „Technische Regeln für Trinkwasser-Installationen" eingesetzt. Ihre Aufgabe ist es, ein Rückdrücken, Rückfließen und Rücksaugen von Nichttrinkwasser in die Trinkwasser-Installation zu verhindern. Rohrtrenner dieses Typs können zur Absicherung bis einschließlich Flüssigkeitskategorie 3 (weniger giftige Stoffe) verwendet werden.

Hauptmerkmale:

- Optimaler Schutz der Trinkwasser-Installation
- Erhöhte Sicherheit gegen Rückdrücken, Rückfließen und Rücksaugen in die Trinkwasser-Installation
- Trennstellung wird an der Federhaube erkennbar angezeigt
- Kompakte Bauart
- Innen und außen pulverbeschichtet – Pulver ist physiologisch und toxikologisch unbedenklich
- Alle Materialien gemäß KTW und UBA konform
- Geringer Druckverlust und hoher Durchfluss
- 5 Jahre Garantie

Technische Daten:

Medium:	Trinkwasser
Flüssigkeitskategorie (DIN EN 1717):	Kategorie 3
Gehäusematerial:	Grauguss GG25
Beschichtung:	pulverbeschichtet
Rohranschluss:	Flansche
Max. Mediumstemperatur:	40 °C
Stat. Druck:	PN 10
Max. Vordruck:	10 bar
Einbaulage:	horizontal

Mit Flansch, Ansprechdruck 0,5 bar

Nennweite DN mm	Nenndurchfluss m^3/h	Ansprech-druck bar	Min. Eingangsdruck bar	EAN-Nr.	**Artikel-Nr.**	**Euro**	PG
65	50	0,5	1,5	4019837054854	**R295P-65FA**	**12.280,00**	W90
80	62	0,5	1,5	4019837054885	**R295P-80FA**	**15.218,00**	W90
100	125	0,5	1,5	4019837054915	**R295P-100FA**	**19.062,00**	W90

Ersatzteile

	Pos.	Bezeichnung	Artikel-Nr.	Euro	PG
	1	Ventileinsatz komplett, 0,5 bar, für DN 65	R295AP-65FA	5.248,00	W99
		Ventileinsatz komplett, 0,5 bar, für DN 80	R295AP-80FA	5.911,00	W99
		Ventileinsatz komplett, 0,5 bar, für DN 100	R295AP-100FA	7.284,00	W99
		Ventileinsatz komplett, 0,5 bar, für DN 150	R295AP-150FA	11.288,00	W99
		Ventileinsatz komplett, 1,0 bar, für DN 65	R295AP-65FB	5.248,00	W99
		Ventileinsatz komplett, 1,0 bar, für DN 80	R295AP-80FB	5.911,00	W99
		Ventileinsatz komplett, 1,0 bar, für DN 100	R295AP-100FB	7.284,00	W99
		Ventileinsatz komplett, 1,0 bar, für DN 125	R295AP-125FB	9.890,00	W99
		Ventileinsatz komplett, 1,0 bar, für DN 150	R295AP-150FB	11.288,00	W99
		Ventileinsatz komplett, 1,0 bar, für DN 200	R295AP-200FB	23.724,00	W99
		Ventileinsatz komplett, 1,5 bar, für DN 65	R295AP-65FC	5.248,00	W99
		Ventileinsatz komplett, 1,5 bar, für DN 80	R295AP-80FC	5.911,00	W99
		Ventileinsatz komplett, 1,5 bar, für DN 100	R295AP-100FC	7.284,00	W99
	2	Dichtungssatz für DN 65	0901093	106,00	W99
		Dichtungssatz für DN 80	0901094	137,00	W99
		Dichtungssatz für DN 100	0901095	199,50	W99
		Dichtungssatz für DN 125	0901143	340,00	W99
		Dichtungssatz für DN 150	0901145	438,50	W99
		Dichtungssatz für DN 200	0901147	679,50	W99
	3	Lippendichtring für DN 65	5350000	78,00	W99
		Lippendichtring für DN 80	5350300	89,00	W99
		Lippendichtring für DN 100	5350400	97,50	W99
		Lippendichtring für DN 125	2070300	592,50	W99
		Lippendichtring für DN 150	2067300	680,50	W99
		Lippendichtring für DN 200	2238900	767,00	W99
	4	Dichtkegel für DN 65	0900376	283,50	W99
		Dichtkegel für DN 80	0900377	309,00	W99
		Dichtkegel für DN 100	0900378	577,00	W99
		Dichtkegel für DN 125	0900379	794,50	W99
		Dichtkegel für DN 150	0900380	1.130,00	W99
		Dichtkegel für DN 200	0900381	2.126,00	W99
	5	Manometer, Gehäusedurchmesser 63 mm, Anschluss unten R ¼, Teilung 0–16 bar	M39M-A16	33,50	W99
	6	Manometer, Gehäusedurchmesser 63 mm, Anschluss hinten G ¼, Teilung 0–16 bar	M07M-A16	34,00	W99
	7	Verschlussstopfen R ¼, Messing, mit Dichtung (nur 5er-weise bestellbar)	S06M-1/4	4,80	W99

DN 50–150

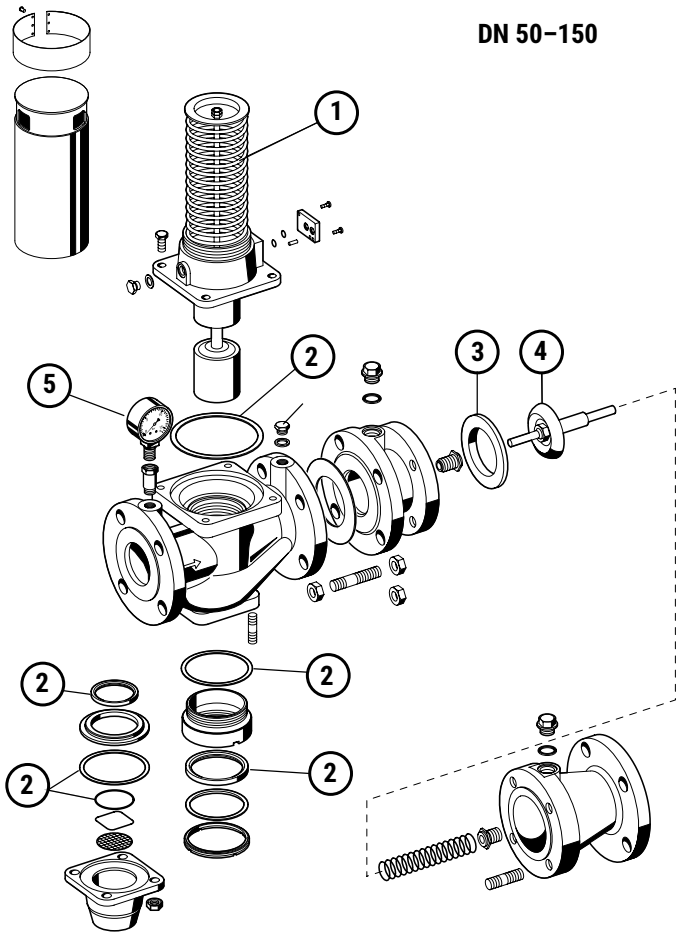

DN 200

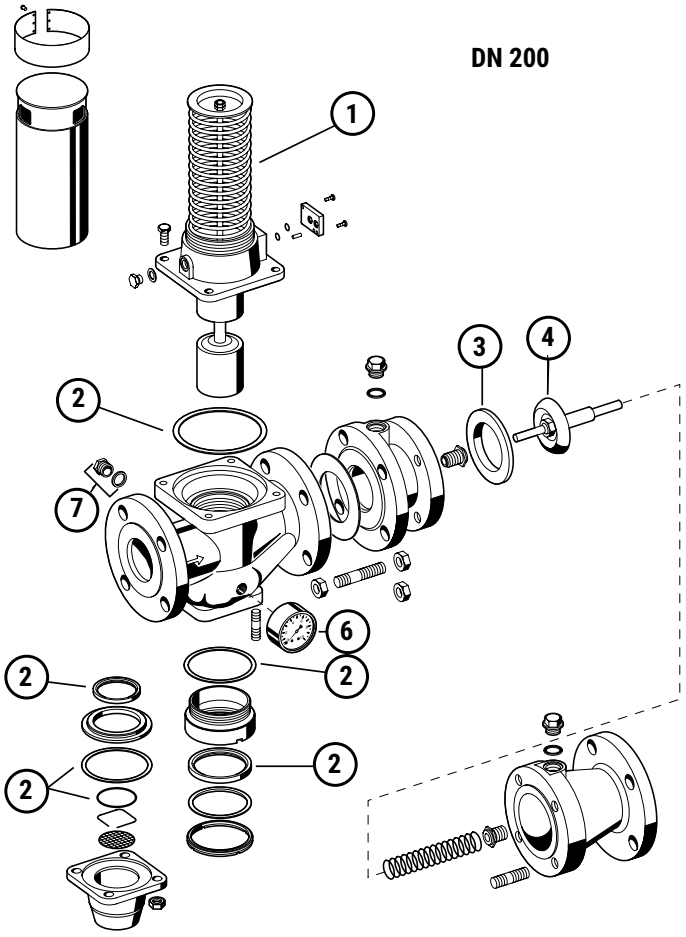

Achtung: Instandhaltungspflicht nach DIN EN 806-5 und DIN EN 1717.

Rohrtrenner R295HP-F mit Flanschanschluss – GB (EA 2) – hydraulisch gesteuert



Datenblatt

Rohrtrenner der Serie R295HP-F werden als Sicherungsarmatur entsprechend der DIN EN 1717 – „Technische Regeln für Trinkwasser-Installationen" eingesetzt. Ihre Aufgabe ist es, ein Rückdrücken, Rückfließen und Rücksaugen von Nichttrinkwasser in die Trinkwasser- Installation zu verhindern. Rohrtrenner dieses Typs können zur Absicherung bis einschließlich Flüssigkeitskategorie 4 (giftige, sehr giftige, krebserzeugende, radioaktive Stoffe) verwendet werden. Wartungspflichtige Armatur nach DIN EN 806-5.

Hauptmerkmale:

- Optimaler Schutz der Trinkwasser-Installation
- Erhöhte Sicherheit gegen Rückdrücken, Rückfließen und Rücksaugen in die Trinkwasser-Installation
- Trennstellung wird an der Federhaube erkennbar angezeigt
- Kompakte Bauart
- Innen und außen pulverbeschichtet – Pulver ist physiologisch und toxikologisch unbedenklich
- Alle Materialien gemäß KTW
- Geringer Druckabfall
- 5 Jahre Garantie

Technische Daten:

Medium:	Trinkwasser
Flüssigkeitskategorie (DIN EN 1717):	Kategorie 4
Gehäusematerial:	Grauguss GG25
Beschichtung:	pulverbeschichtet
Rohranschluss:	Flansche
Max. Mediumstemperatur:	40 °C
Stat. Druck:	PN 10
Min. Eingangsdruck:	1,5 bar
Max. Vordruck:	10 bar
Einbaulage:	horizontal
Durchfluss min.:	60 l/h

Mit Flansch, Differenzdruck 0,5 bar selbsteinstellend

Nennweite DN mm	Nenndurchfluss m^3/h	EAN-Nr.	Artikel-Nr.	Euro	PG
65	24	4019837055127	**R295HP-65FA**	**13.642,00**	W90
80	35	4019837055134	**R295HP-80FA**	**16.693,00**	W90
100	50	4019837055141	**R295HP-100FA**	**20.689,00**	W90

Ersatzteile

	Pos.	Bezeichnung	Artikel-Nr.	Euro	PG
	1	Ventileinsatz komplett, 1,0 bar, für DN 65	**R295AP-65FB**	**5.248,00**	W99
		Ventileinsatz komplett, 1,0 bar, für DN 80	**R295AP-80FB**	**5.911,00**	W99
		Ventileinsatz komplett, 1,0 bar, für DN 100	**R295AP-100FB**	**7.284,00**	W99
		Ventileinsatz komplett, 1,0 bar, für DN 125	**R295AP-125FB**	**9.890,00**	W99
		Ventileinsatz komplett, 1,0 bar, für DN 150	**R295AP-150FB**	**11.288,00**	W99
		Ventileinsatz komplett, 1,0 bar, für DN 200	**R295AP-200FB**	**23.724,00**	W99
	2	Dichtungssatz für DN 65	**0901093**	**106,00**	W99
		Dichtungssatz für DN 80	**0901094**	**137,00**	W99
		Dichtungssatz für DN 100	**0901095**	**199,50**	W99
		Dichtungssatz für DN 125	**0901143**	**340,00**	W99
		Dichtungssatz für DN 150	**0901145**	**438,50**	W99
		Dichtungssatz für DN 200	**0901147**	**679,50**	W99
	3	Vorsteuerventil für DN 65–DN 200	**2183500**	**1.600,00**	W99
	4	Druckausgleichsventil für DN 65–DN 200	**0901417**	**404,50**	W99
	5	Lippendichtring für DN 65	**5350000**	**78,00**	W99
		Lippendichtring für DN 80	**5350300**	**89,00**	W99
		Lippendichtring für DN 100	**5350400**	**97,50**	W99
		Lippendichtring für DN 125	**2070300**	**592,50**	W99
		Lippendichtring für DN 150	**2067300**	**680,50**	W99
		Lippendichtring für DN 200	**2238900**	**767,00**	W99
	6	Dichtkegel für DN 65	**0900376**	**283,50**	W99
		Dichtkegel für DN 80	**0900377**	**309,00**	W99
		Dichtkegel für DN 100	**0900378**	**577,00**	W99
		Dichtkegel für DN 125	**0900379**	**794,50**	W99
		Dichtkegel für DN 150	**0900380**	**1.130,00**	W99
		Dichtkegel für DN 200	**0900381**	**2.126,00**	W99
	7	Manometer, Gehäusedurchmesser 63 mm, Anschluss unten R ¼, Teilung 0–16 bar	**M39M-A16**	**33,50**	W99
	8	Manometer, Gehäusedurchmesser 63 mm, Anschluss hinten G ¼, Teilung 0–16 bar	**M07M-A16**	**34,00**	W99
	9	Verschlussstopfen R ¼, Messing, mit Dichtung (nur 5er-weise bestellbar)	**S06M-1/4**	**4,80**	W99

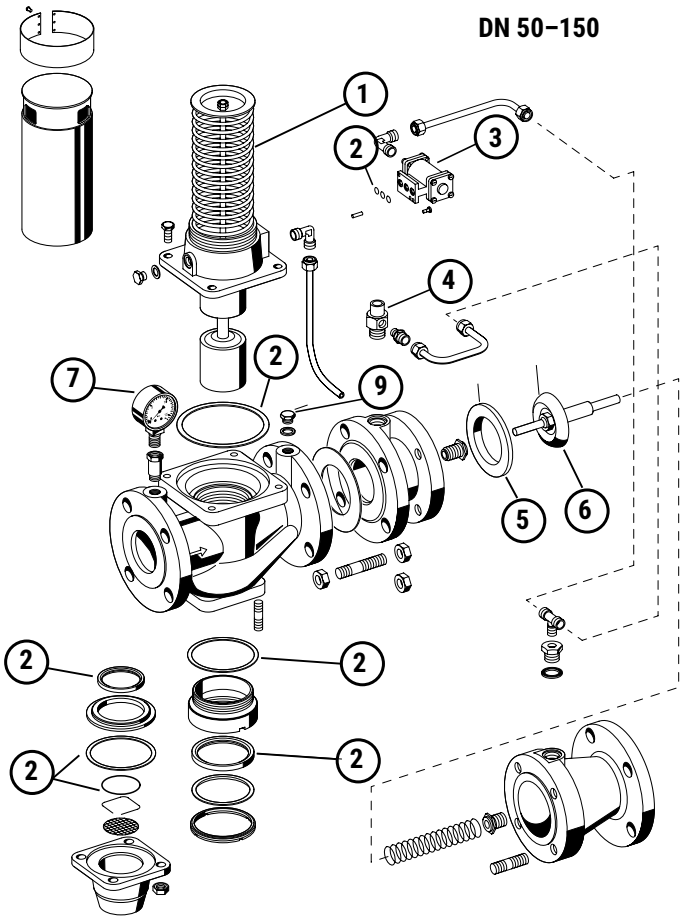

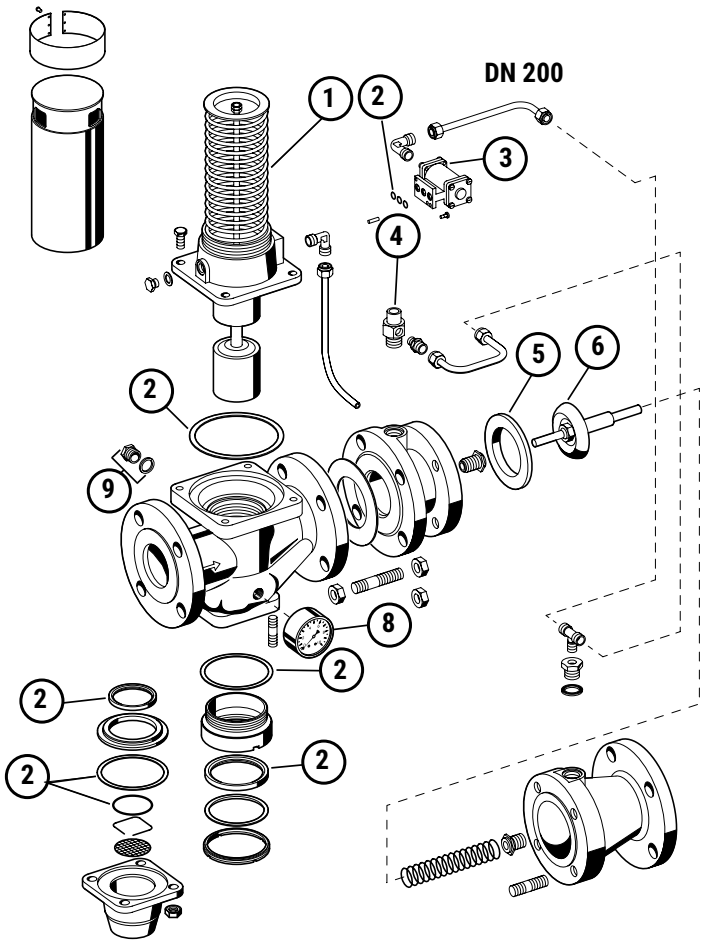

Achtung: Instandhaltungspflicht nach DIN EN 806-5 und DIN EN 1717.

Rohrtrenner R295SP-F mit Flanschanschluss – GB (EA 2) – elektrisch gesteuert



Datenblatt

Rohrtrenner dieses Typs werden als Sicherungsarmatur entsprechend der DIN EN 1717 – „Technische Regeln für Trinkwasser-Installationen" eingesetzt. Ihre Aufgabe ist es, ein Rückdrücken, Rückfließen und Rücksaugen von Nichttrinkwasser in die Trinkwasser-Installation zu verhindern. Rohrtrenner dieses Typs können zur Absicherung bis einschließlich Flüssigkeitskategorie 4 (giftige, sehr giftige, krebserzeugende, radioaktive Stoffe) verwendet werden. Das Umschalten von Trenn- in Durchflussstellung kann durch eine elektrisch/elektronische Steuereinheit erfolgen.

Hauptmerkmale:
- Optimaler Schutz der Trinkwasser-Installation
- Erhöhte Sicherheit gegen Rückdrücken, Rückfließen und Rücksaugen in die Trinkwasser-Installation
- Trennstellung wird an der Federhaube erkennbar angezeigt
- Kompakte Bauart
- Innen und außen pulverbeschichtet – Pulver ist physiologisch und toxikologisch unbedenklich
- Geringer Druckabfall
- Alle Materialien gemäß KTW und UBA konform
- 5 Jahre Garantie

Technische Daten:

Medium:	Trinkwasser
Versorgungsspannung:	230 V 50 Hz
Flüssigkeitskategorie (DIN EN 1717):	Kategorie 4
Gehäusematerial:	Grauguss GG25
Beschichtung:	pulverbeschichtet
Rohranschluss:	Flansche
Ansprechdruck	0,5 bar
Max. Mediumstemperatur:	40 °C
Stat. Druck:	PN 10
Min. Eingangsdruck:	1,5 bar
Max. Vordruck:	10 bar
Einbaulage:	horizontal

4

Mit Flansch, Ansprechdruck 0,5 bar

Nennweite DN mm	Nenndurchfluss m^3/h	EAN-Nr.	Artikel-Nr.	Euro	PG
65	50	4019837055035	**R295SP-65FA**	**13.353,00**	W90
80	62	4019837055066	**R295SP-80FA**	**16.406,00**	W90
100	125	4019837055097	**R295SP-100FA**	**20.410,00**	W90

Ersatzteile

	Pos.	Bezeichnung	Artikel-Nr.	Euro	PG
	1	Ventileinsatz komplett, 0,5 bar, für DN 65	**R295AP-65FA**	**5.248,00**	W99
		Ventileinsatz komplett, 0,5 bar, für DN 80	**R295AP-80FA**	**5.911,00**	W99
		Ventileinsatz komplett, 0,5 bar, für DN 100	**R295AP-100FA**	**7.284,00**	W99
		Ventileinsatz komplett, 0,5 bar, für DN 150	**R295AP-150FA**	**11.288,00**	W99
	2	Dichtungssatz für DN 65	**0901093**	**106,00**	W99
		Dichtungssatz für DN 80	**0901094**	**137,00**	W99
		Dichtungssatz für DN 100	**0901095**	**199,50**	W99
		Dichtungssatz für DN 125	**0901143**	**340,00**	W99
		Dichtungssatz für DN 150	**0901145**	**438,50**	W99
		Dichtungssatz für DN 200	**0901147**	**679,50**	W99
	3	Umschalt-/Magnetventil für DN 65–DN 100	**0901407**	**691,50**	W99
		Umschalt-/Magnetventil für DN 125–DN 200	**0901412**	**1.338,00**	W99
	4	Lippendichtring für DN 65	**5350000**	**78,00**	W99
		Lippendichtring für DN 80	**5350300**	**89,00**	W99
		Lippendichtring für DN 100	**5350400**	**97,50**	W99
		Lippendichtring für DN 125	**2070300**	**592,50**	W99
		Lippendichtring für DN 150	**2067300**	**680,50**	W99
		Lippendichtring für DN 200	**2238900**	**767,00**	W99
	5	Dichtkegel für DN 65	**0900376**	**283,50**	W99
		Dichtkegel für DN 80	**0900377**	**309,00**	W99
		Dichtkegel für DN 100	**0900378**	**577,00**	W99
		Dichtkegel für DN 125	**0900379**	**794,50**	W99
		Dichtkegel für DN 150	**0900380**	**1.130,00**	W99
		Dichtkegel für DN 200	**0900381**	**2.126,00**	W99
	6	Manometer, Gehäusedurchmesser 63 mm, Anschluss unten R ¼, Teilung 0–16 bar	**M39M-A16**	**33,50**	W99
	7	Manometer, Gehäusedurchmesser 63 mm, Anschluss hinten G ¼, Teilung 0–16 bar	**M07M-A16**	**34,00**	W99
	8	Verschlussstopfen R ¼, Messing, mit Dichtung (nur 5er-weise bestellbar)	**S06M-1/4**	**4,80**	W99

DN 65–150

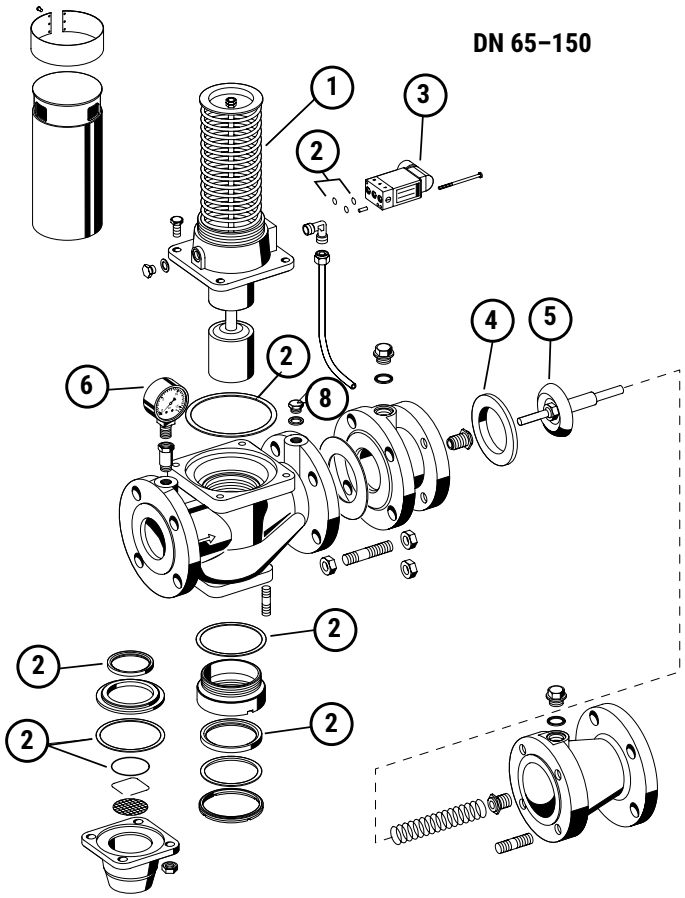

DN 200

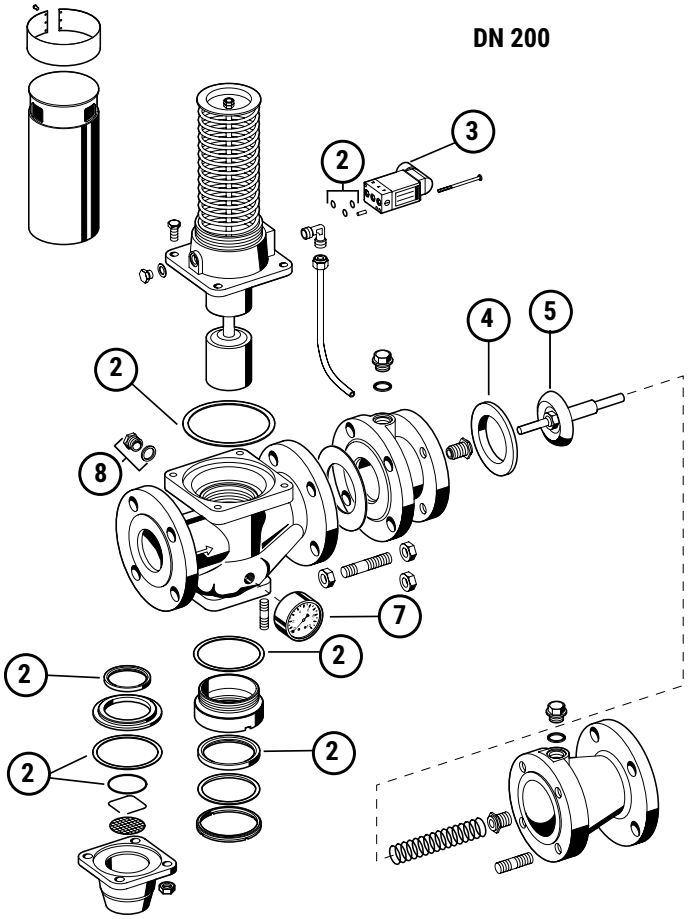

Achtung: Instandhaltungspflicht nach DIN EN 806-5 und DIN EN 1717.

Systemtrenner CA295 mit Gewindeanschluss, Kategorie 3



Datenblatt

Systemtrenner CA sind geeignet zur Absicherung von Trinkwasseranlagen gegen Rückdrücken, Rückfließen und Rücksaugen. Der Systemtrenner schützt das Trinkwasser vor Flüssigkeiten bis einschließlich Flüssigkeitskategorie 3 gemäß DIN EN 1717.

Hauptmerkmale:

- Integriertes Schmutzfangsieb
- Kompakter Aufbau
- Ungehinderter Zugang zu den Innenteilen
- Geringer Druckabfall und hohe Durchflussleistung
- ACS-zertifiziert
- Alle Materialien gemäß KTW
- Von TÜV LGA als geräuscharm zugelassen, Gruppe 2
- Geprüft nach DIN EN 14367
- 5 Jahre Garantie

Technische Daten:

Medium:	Trinkwasser
Flüssigkeitskategorie (DIN EN 1717):	Kategorie 3
Gehäusematerial:	entzinkungsbeständiges Messing
Rohranschluss:	Außengewinde
Max. Mediumstemperatur:	65 °C
Min. Eingangsdruck:	1,5 bar
Max. Vordruck:	10 bar
Einbaulage:	horizontal

Mit Außengewindetüllen

Anschlussdurchmesser "	Nennweite DN mm	EAN-Nr.	Artikel-Nr.	Euro	PG
½	15	4019837068707	**CA295-1/2A**	**120,00**	W3
¾	20	4019837068714	**CA295-3/4A**	**126,50**	W3

Ersatzteile

	Pos.	Bezeichnung	Artikel-Nr.	Euro	PG
	**1**	Kartuscheneinsatz komplett, für Systemtrenner CA295	**KECA295**	**55,00**	W99

Achtung: Instandhaltungspflicht nach DIN EN 806-5 und DIN EN 1717.

Systemtrenner BA295S-LF mit Gewindeanschluss, bleifreie Ausführung



Datenblatt

Systemtrenner dieses Typs eignen sich zum Schutz von Trinkwassersystemen vor Rückdrücken, Rückfließen und Rücksaugen. Sie können unter Berücksichtigung ihrer Spezifikationen für Wohnbauten, industrielle und gewerbliche Zwecke verwendet werden. Der Systemtrenner schützt das Trinkwasser vor Flüssigkeiten bis einschließlich Flüssigkeitskategorie 4 gemäß DIN EN 1717.

Hauptmerkmale:

- Material bleifrei mit einem Bleianteil kleiner 0,1 %
- Optimaler Schutz des Trinkwasser-Versorgungssystems
- Integrierter Schmutzfänger eingangsseitig
- Eingangsseitiger Rückflussverhinderer und Ablassventil sind in einer einzigen Kartusche kombiniert
- Bleifreier Werkstoff
- Geringer Wartungsaufwand – Kartuscheneinsatz und Ventileinsatz komplett austauschbar
- Totraumfreies Gehäuse
- Kompakte Bauart
- Müheloser Zugriff auf alle innen liegenden Komponenten
- Geringer Druckverlust und hoher Durchfluss
- Erfüllt die Anforderungen gemäß RoHS und REACH
- ACS-zertifiziert
- Alle Materialien gemäß KTW
- Von TÜV LGA als geräuscharm zugelassen, Gruppe 1 ohne Einschränkungen
- 5 Jahre Garantie

Technische Daten:

Zertifizierungen:	DVGW
Medium:	Trinkwasser
Flüssigkeitskategorie (DIN EN 1717):	Kategorie 4
Gehäusematerial:	Messing bleifrei
Rohranschluss:	Außengewinde
Max. Mediumstemperatur:	65 °C
Min. Eingangsdruck:	1,5 bar
Max. Vordruck:	10 bar
Einbaulage:	horizontal

Mit Außengewindetüllen, Standardausführung nach DIN EN 1272

Anschlussdurchmesser "	Ablaufrohranschluss mm	EAN-Nr.	Artikel-Nr.	Euro	PG
R ½	50	5059087001269	**BA295S-1/2LFA**	**654,50**	W3
R ¾	50	5059087001276	**BA295S-3/4LFA**	**725,50**	W3
R 1	50	5059087001290	**BA295S-1LFA**	**914,00**	W3
R 1¼	50	5059087001306	**BA295S-11/4LFA**	**1.125,00**	W3
R 1½	70	5059087001313	**BA295S-11/2LFA**	**1.308,00**	W3
R 2	70	5059087001320	**BA295S-2LFA**	**1.523,00**	W3

Mit Außengewindetüllen, Sonderausführung

Anschlussdurchmesser "	Ablaufrohranschluss mm	EAN-Nr.	Artikel-Nr.	Euro	PG
R 1	50	5059087001283	**BA295S-1LFB**	**783,50**	W3

Zubehör

	Bezeichnung	Artikel-Nr.	Euro	PG
	Druck-Prüfset, analoges Druckmessgerät mit Anzeige des Differenzdrucks, mit Koffer und Zubehörteilen, ideal für die Kontrolle und Instandhaltung von Systemtrennern vom Typ BA	**TKA295**	**2.789,00**	W99
	Druck-Prüfset, elektronisches Druckmessgerät mit digitaler Anzeige, batteriebetrieben, mit Koffer und Zubehörteilen, ideal für die Kontrolle und Instandhaltung von Systemtrennern vom Typ BA	**TK295**	**4.975,00**	W99

Ersatzteile

	Pos.	Bezeichnung	Artikel-Nr.	Euro	PG
	**1**	Kartuscheneinsatz komplett für Anschlussgrößen ½", ¾" und 1" B-Version	**0904141**	**211,50**	W99
		Kartuscheneinsatz komplett für Anschlussgrößen 1" A-Version, 1¼"	**0904142**	**336,50**	W99
		Kartuscheneinsatz komplett für Anschlussgrößen 1½", 2"	**0904143**	**448,50**	W99
	**2**	Rückflussverhinderer für Anschlussgrößen ½", ¾", 1" B-Version	**0904144**	**35,50**	W99
		Rückflussverhinderer für Anschlussgrößen 1" A-Version	**0904145**	**36,50**	W99
		Rückflussverhinderer für Anschlussgrößen 1¼"	**0904146**	**53,50**	W99
		Rückflussverhinderer für Anschlussgrößen 1½"	**0904147**	**78,00**	W99
		Rückflussverhinderer für Anschlussgrößen 2"	**0904148**	**187,50**	W99
	**3**	Kugelhahn mit Dichtring G 1¼	**0903412**	**26,00**	W99

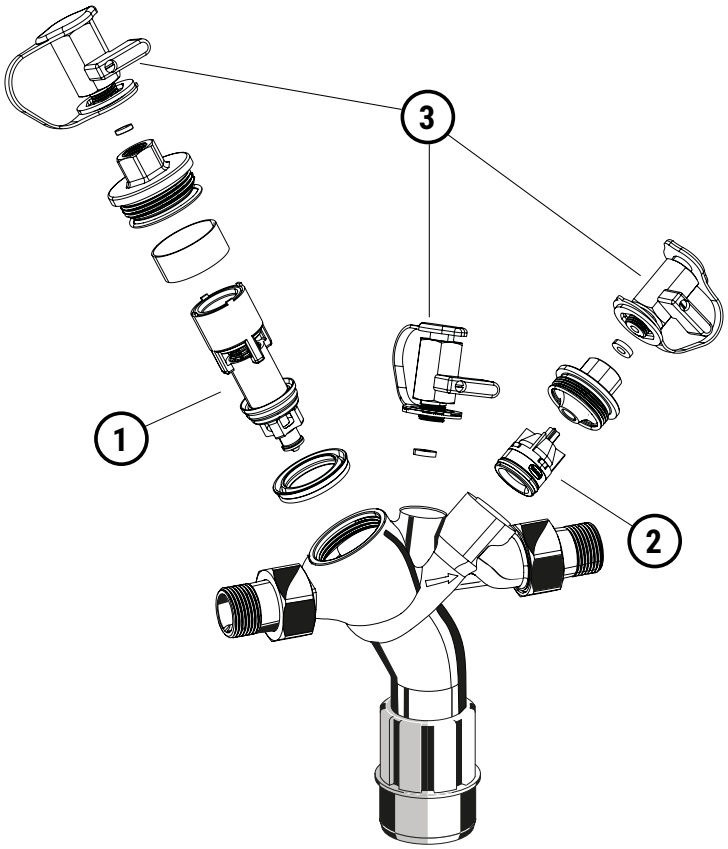

Achtung: Instandhaltungspflicht nach DIN EN 806-5 und DIN EN 1717.

Systemtrenner BA295I mit Gewindeanschluss, Edelstahlausführung



Datenblatt

Systemtrenner der Serie BA295I eignen sich zum Schutz von Trinkwassersystemen vor Rückdrücken, Rückfließen und Rücksaugen. Sie können unter Berücksichtigung ihrer Spezifikationen für Wohnbauten, industrielle und gewerbliche Zwecke verwendet werden. Der Systemtrenner schützt das Trinkwasser vor Flüssigkeiten bis einschließlich Flüssigkeitskategorie 4 gemäß DIN EN 1717.

Hauptmerkmale:

- Material bleifrei mit einem Bleianteil kleiner 0,1 %
- Edelstahlausführung
- Optimaler Schutz des Trinkwasser-Versorgungssystems
- Integrierter Schmutzfänger eingangsseitig
- Eingangsseitiger Rückflussverhinderer und Ablassventil sind in einer einzigen Kartusche kombiniert
- Minimaler Wartungsaufwand, da die Ventilkartusche vollständig austauschbar ist
- Totraumfrei: Im bestimmungsgemäßen Betrieb keine Stagnation
- Müheloser Zugriff auf alle innen liegenden Komponenten
- ACS-zertifiziert
- Alle Materialien gemäß KTW
- 5 Jahre Garantie

Technische Daten:

Zertifizierungen:	• DVGW • SVGW
Medium:	Trinkwasser
Flüssigkeitskategorie (DIN EN 1717):	Kategorie 4
Gehäusematerial:	Edelstahlguss 1.4408 (V4A)
Rohranschluss:	Außengewinde
Max. Mediumstemperatur:	65 °C
Min. Eingangsdruck:	1,5 bar
Max. Vordruck:	10 bar
Einbaulage:	horizontal

Mit Außengewindetüllen

Anschlussdurchmesser "	Kvs-Wert	Ablaufrohranschluss mm	EAN-Nr.	Artikel-Nr.	Euro	PG
½	2,3	50	4019837110574	**BA295I-1/2A**	**1.861,00**	W3
¾	2,5	50	4019837110581	**BA295I-3/4A**	**2.047,00**	W3
1	2,5	50	4019837110589	**BA295I-1A**	**2.201,00**	W3
1¼	9,0	70	4019837110604	**BA295I-11/4A**	**2.616,00**	W3
1½	9,0	70	4019837110611	**BA295I-11/2A**	**3.220,00**	W3
2	9,0	70	4019837110628	**BA295I-2A**	**3.715,00**	W3

Zubehör

	Bezeichnung	Artikel-Nr.	Euro	PG
	Druck-Prüfset, analoges Druckmessgerät mit Anzeige des Differenzdrucks, mit Koffer und Zubehörteilen, ideal für die Kontrolle und Instandhaltung von Systemtrennern vom Typ BA	**TKA295**	**2.789,00**	W99
	Druck-Prüfset, elektronisches Druckmessgerät mit digitaler Anzeige, batteriebetrieben, mit Koffer und Zubehörteilen, ideal für die Kontrolle und Instandhaltung von Systemtrennern vom Typ BA	**TK295**	**4.975,00**	W99

Ersatzteile

	Pos.	Bezeichnung	Artikel-Nr.	Euro	PG
	1	Kartuscheneinsatz komplett für Anschlussgröße ½"–1"	**KE295I-1/2**	**343,50**	W99
		Kartuscheneinsatz komplett für Anschlussgröße 1¼"–2"	**KE295I-11/4**	**815,00**	W99
	2	Rückflussverhinderer für Anschlussgröße ½"–1"	**RV295I-1/2**	**133,00**	W99
		Rückflussverhinderer für Anschlussgröße 1¼"–2"	**RV295I-11/4**	**266,50**	W99

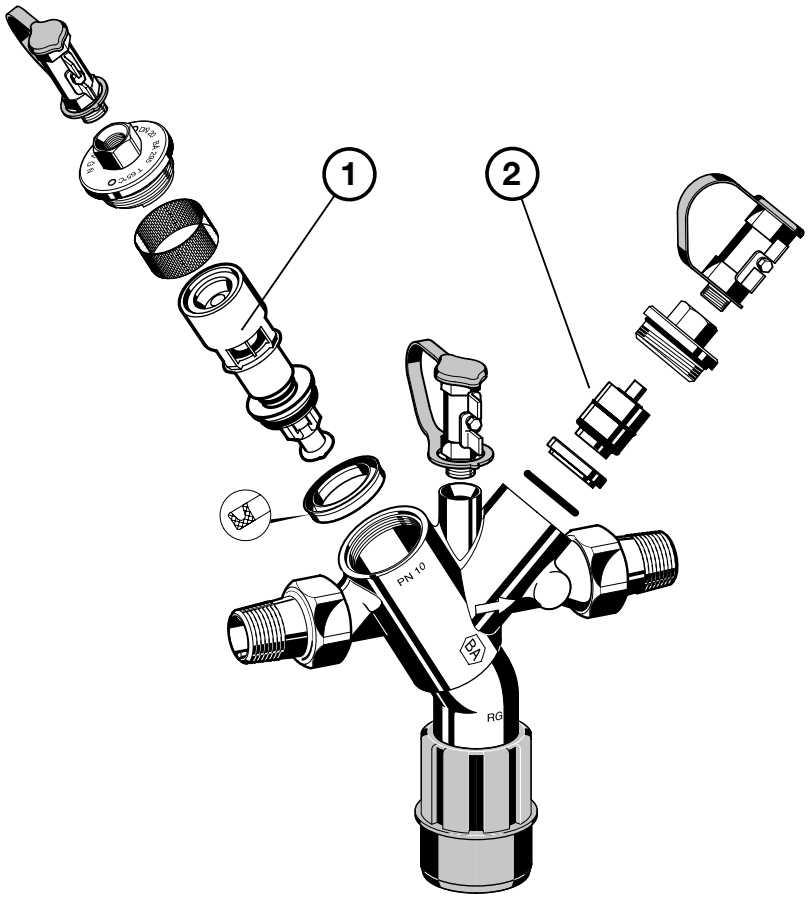

Achtung: Instandhaltungspflicht nach DIN EN 806-5 und DIN EN 1717.

Systemtrenner BA295D mit integrierter Absperreinrichtung



BA295D-1/2ASC

Datenblatt



BA295D-1/2AS

Datenblatt

Systemtrenner der Serie BA295D eignen sich zum Schutz von Trinkwassersystemen vor Rückdrücken, Rückfließen und Rücksaugen. Sie werden zur Absicherung von Zapfstellen eingesetzt. Der Systemtrenner schützt das Trinkwasser vor Flüssigkeiten bis einschließlich Flüssigkeitskategorie 4 gemäß DIN EN 1717.

Hauptmerkmale:

- Einfache und schnelle Montage bzw. Nachrüstung
- Einbau direkt in die Rohrleitung dank integrierter Absperreinrichtung möglich
- Kompakte Bauart
- Optimaler Schutz des Trinkwasser-Versorgungssystems
- Integrierter Schmutzfänger eingangsseitig
- Totraumfrei: Im bestimmungsgemäßen Betrieb keine Stagnation
- Geringer Druckverlust und hoher Durchfluss
- Dreifache Sicherheit – zwei Rückflussverhinderer und ein Ablassventil unterteilen den Systemtrenner in drei Druckzonen
- Drehbares Gehäuse – Anschluss immer in der richtigen Position
- Durch optimierte Position des Ausgangs wird Biegung des angeschlossenen Schlauchs vermieden
- Schnelle Instandhaltung, da die Ventilkartusche vollständig austauschbar ist; eingangsseitiger Rückflussverhinderer und Ablassventil sind in einer einzigen Kartusche kombiniert
- Geringer Wartungsaufwand, da Schmutzsieb und Ventileinsatz ohne Entleerung des Systems komplett austauschbar sind
- Erfüllt die KTW-Vorschriften für Trinkwasser
- 5 Jahre Garantie

Technische Daten:

Zertifizierungen:	DIN/DVGW
Medium:	Trinkwasser
Flüssigkeitskategorie (DIN EN 1717):	Kategorie 4
Gehäusematerial:	entzinkungsbeständiges Messing
Anschlussdurchmesser:	½"
Nennweite DN:	10 mm
Max. Mediumstemperatur:	65 °C
Min. Eingangsdruck:	1,5 bar
Max. Vordruck:	10 bar
Einbaulage:	senkrecht mit Ablaufanschluss nach unten

Drehbar, mit integrierter Absperreinrichtung

Beschichtung	Prüfzeichen	EAN-Nr.	Artikel-Nr.	Euro	PG
verchromt	NW-6373CQ0046	4019837149758	**BA295D-1/2ASC**	**298,00**	W3
–	NW-6373CQ0347	4019837146702	**BA295D-1/2AS**	**281,00**	W3

Zubehör

	Bezeichnung	Artikel-Nr.	Euro	PG
	Druck-Prüfset, analoges Druckmessgerät mit Anzeige des Differenzdrucks, mit Koffer und Zubehörteilen, ideal für die Kontrolle und Instandhaltung von Systemtrennern vom Typ BA	**TKA295**	**2.789,00**	W99
	Druck-Prüfset, elektronisches Druckmessgerät mit digitaler Anzeige, batteriebetrieben, mit Koffer und Zubehörteilen, ideal für die Kontrolle und Instandhaltung von Systemtrennern vom Typ BA	**TK295**	**4.975,00**	W99
	Wartungsset für Systemtrenner der Typen BA295STN und BA295D zum Gebrauch mit den Test-Kits TK295 bzw. TKA295	**WS295STN**	**144,00**	W99

Ersatzteile

	Pos.	Bezeichnung	Artikel-Nr.	Euro	PG
	1	Austauscheinheit – Messing	**AE295D**	**142,00**	W99
	1	Austauscheinheit – verchromt	**AE295D-C**	**151,00**	W99
	2	Schmutzfänger	**S295D**	**29,00**	W99
	3	Kartuscheneinsatz komplett ½"	**0903733**	**129,00**	W99
	4	Rückflussverhinderer	**2110200**	**33,00**	W99
	5	Verschlussstopfen R ¼, Messing, mit Dichtung (nur 5er-weise bestellbar)	**PS295STN**	**9,35**	W99
	6	Absperreinheit komplett	**AS295D**	**65,00**	W99
	7	Plombierschelle (nur 10er-weise bestellbar)	**PS295D**	**7,30**	W99
	8	Halteklammer (nur 10er-weise bestellbar)	**HK295D**	**6,20**	W99

BA295D-1/2ASC

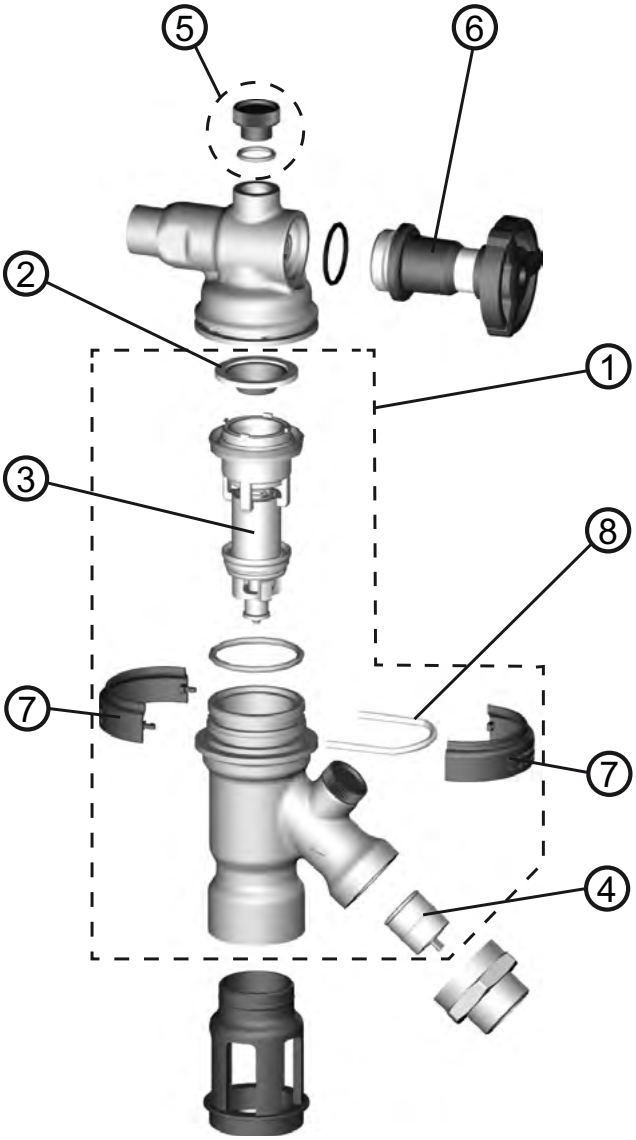

BA295D-1/2AS

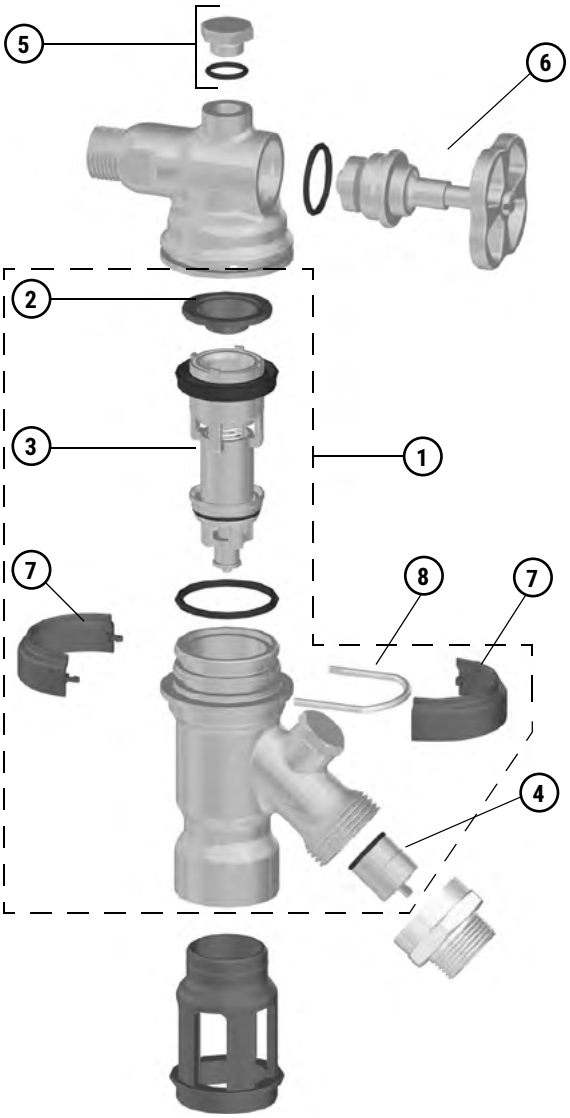

Achtung: Instandhaltungspflicht nach DIN EN 806-5 und DIN EN 1717.

Nachrüst-Systemtrenner BA295D für Außenzapfstellen und Füllarmaturen



BA295D-3/4WH



BA295D-3/4WHS

Datenblatt

Systemtrenner dieses Typs eignen sich zum Schutz von Trinkwassersystemen vor Rückdrücken, Rückfließen und Rücksaugen. Sie werden zum Schutz des Trinkwassers bei der Wasserentnahme an Auslaufventilen im Haushalt, im Garten oder an Entnahmestellen verwendet. Weitere Einsatzmöglichkeiten sind Volksfeste (z. B. Bierwagen, Toilettenwagen) und in der Landwirtschaft sowie in Gartenbaubetrieben. Der Systemtrenner schützt das Trinkwasser vor Flüssigkeiten bis einschließlich Flüssigkeitskategorie 4 gemäß DIN EN 1717.

Hauptmerkmale:

- Schnelle Instandhaltung durch Austauscheinheit – alle BA-Funktionsteile in einem Gehäuse, Austausch/Wartung ohne zeitaufwändige Funktionskontrolle
- High-Speed-Konzept: Schnelle und einfache Montage bzw. Nachrüstung
- Durch optimierte Position des Ausgangs wird Biegung des angeschlossenen Schlauchs vermieden
- Integrierter Schmutzfänger eingangsseitig
- Optimaler Schutz für das Trinkwasserversorgungssystems
- Eingangsseitiger Rückflussverhinderer und Ablassventil in einem Kartuscheneinsatz kombiniert
- Drehbares Gehäuse – Anschluss immer in der richtigen Position
- Minimaler Wartungsaufwand, da Ventileinsatz komplett austauschbar
- Geringer Wartungsaufwand, da Schmutzsieb und Ventileinsatz ohne Entleerung des Systems komplett austauschbar sind
- Totraumfrei: Im bestimmungsgemäßen Betrieb keine Stagnation
- Kompakter Aufbau
- Geringer Druckabfall und hohe Durchflussleistung
- Alle Materialien gemäß KTW
- Von TÜV LGA als geräuscharm zugelassen, Gruppe 2
- Jede Entnahmestelle kann einzeln abgesichert werden
- Schwenkbarer Kopfanschluss
- 5 Jahre Garantie

Technische Daten:

Zertifizierungen:	DIN/DVGW
Medium:	Trinkwasser
Flüssigkeitskategorie (DIN EN 1717):	Kategorie 4
Gehäusematerial:	entzinkungsbeständiges Messing
Anschlussdurchmesser:	¾"
Nennweite DN:	15 mm
Max. Mediumstemperatur:	65 °C
Min. Eingangsdruck:	1,5 bar
Max. Vordruck:	10 bar
Einbaulage:	vertikal

Standardausführung mit eingangsseitig G ¾ (ISO 228-1) Anschlussgewinde und ausgangsseitig G 1 (ISO 228-1) Anschlussgewinde, 1" IG auf ¾" AG Gewindeadapter beiliegend, verchromt, mit Ablaufanschluss

Beschichtung	EAN-Nr.	Artikel-Nr.	Euro	PG
verchromt	4019837146726	**BA295D-3/4WH**	**251,00**	W3

Standardausführung mit eingangsseitig G 1 (ISO 228-1) Anschlussgewinde und ausgangsseitig G 1 (ISO 228-1) Anschlussgewinde

Beschichtung	EAN-Nr.	Artikel-Nr.	Euro	PG
-	4019837146740	**BA295D-3/4WHS**	**233,00**	W3

Zubehör

	Bezeichnung	Artikel-Nr.	Euro	PG
	Druck-Prüfset, analoges Druckmessgerät mit Anzeige des Differenzdrucks, mit Koffer und Zubehörteilen, ideal für die Kontrolle und Instandhaltung von Systemtrennern vom Typ BA	**TKA295**	**2.789,00**	W99
	Druck-Prüfset, elektronisches Druckmessgerät mit digitaler Anzeige, batteriebetrieben, mit Koffer und Zubehörteilen, ideal für die Kontrolle und Instandhaltung von Systemtrennern vom Typ BA	**TK295**	**4.975,00**	W99
	Wartungsset für Systemtrenner der Typen BA295STN und BA295D zum Gebrauch mit den Test-Kits TK295 bzw. TKA295	**WS295STN**	**144,00**	W99

4

Ersatzteile

	Pos.	Bezeichnung	Artikel-Nr.	Euro	PG
	**1**	Austauscheinheit – Messing	**AE295D**	**142,00**	W99
	**1**	Austauscheinheit – verchromt	**AE295D-C**	**151,00**	W99
	**2**	Schmutzfänger	**S295D**	**29,00**	W99
	**3**	Kartuscheneinsatz komplett ½"	**0903733**	**129,00**	W99
	**4**	Rückflussverhinderer	**2110200**	**33,00**	W99
	**5**	Verschlussstopfen G ¼, Kunststoff, mit Dichtung (nur 5er-weise bestellbar)	**S06K-1/4**	**2,40**	W99
	**5**	Verschlussstopfen R ¼, Messing, mit Dichtung (nur 5er-weise bestellbar)	**PS295STN**	**9,35**	W99
	**6**	Plombierschelle (nur 10er-weise bestellbar)	**PS295D**	**7,30**	W99
	**7**	Halteklammer (nur 10er-weise bestellbar)	**HK295D**	**6,20**	W99
	**8**	Zapfhahnplombierschelle	**PS295D-Z**	**15,90**	W99

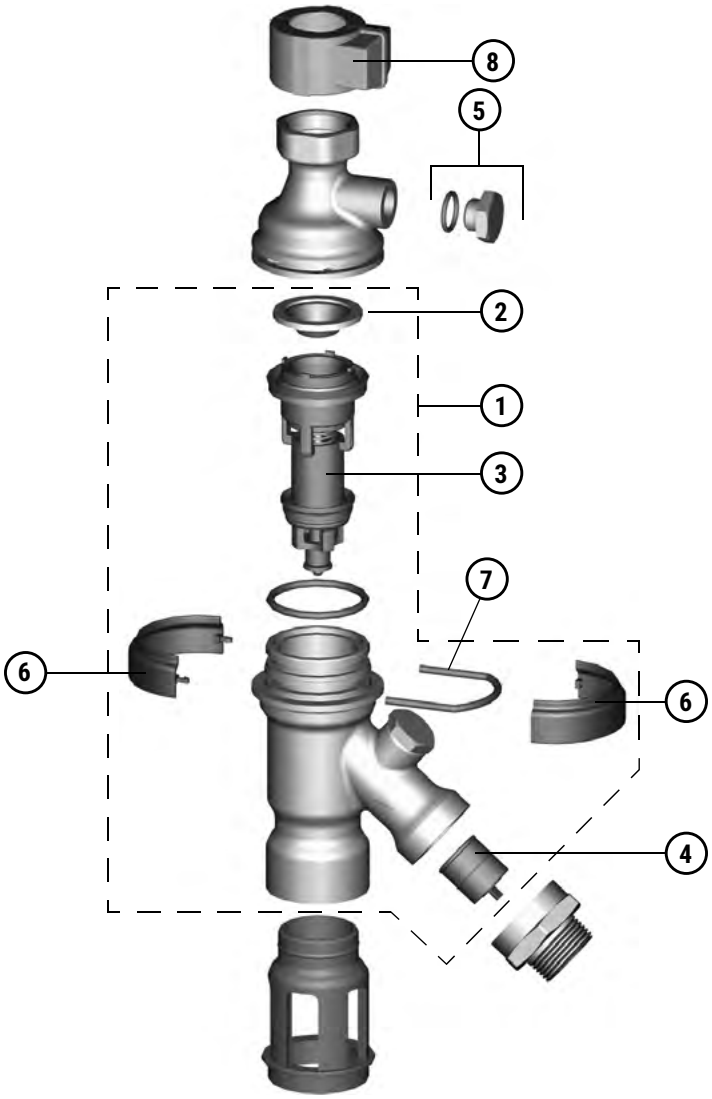

Achtung: Instandhaltungspflicht nach DIN EN 806-5 und DIN EN 1717.

Systemtrenner BA295STN-C mit C-Festkupplung für Standrohre



Datenblatt

Systemtrenner dieses Typs eignen sich zum Schutz von Trinkwassersystemen vor Rückdrücken, Rückfließen und Rücksaugen. Sie werden zur Absicherung von Standrohren zur temporären Wasserentnahme bei Veranstaltungen und Baumaßnahmen eingesetzt. Der Systemtrenner schützt das Trinkwasser vor Flüssigkeiten bis einschließlich Flüssigkeitskategorie 4 gemäß DIN EN 1717.

Hauptmerkmale:

- Optimaler Schutz für das Trinkwasser-Versorgungssystems
- Integrierter Schmutzfänger eingangsseitig
- Eingangsseitiger Rückflussverhinderer und Ablassventil sind in einer einzigen Kartusche kombiniert
- Minimaler Instandhaltungsaufwand, da die Ventilkartusche vollständig austauschbar ist
- Totraumfrei: Im bestimmungsgemäßen Betrieb keine Stagnation
- Kompakte Bauart
- Müheloser Zugriff auf alle innen liegenden Komponenten
- Geringer Druckverlust und hoher Durchfluss
- Dreifache Sicherheit – zwei Rückflussverhinderer und ein Ablassventil unterteilen den Systemtrenner in drei Druckzonen
- KTW-Empfehlungen für Trinkwasser werden eingehalten
- Jede Entnahmestelle kann einzeln abgesichert werden
- 5 Jahre Garantie

Technische Daten:

Zertifizierungen:	DVGW
Medium:	Trinkwasser
Flüssigkeitskategorie (DIN EN 1717):	Kategorie 4
Gehäusematerial:	bleifreies Messing
Rohranschluss:	Außengewinde
Anschlussdurchmesser:	1½"
Nennweite DN:	40 mm
Max. Mediumstemperatur:	65 °C
Min. Eingangsdruck:	1,5 bar
Max. Vordruck:	10 bar
Einbaulage:	vertikal

4

Standardausführung mit ausgangsseitiger C-Festkupplung

EAN-Nr.	Artikel-Nr.	Euro	PG
4019837126681	**BA295STN-11/2A**	**1.269,00**	W3

Zubehör

	Bezeichnung	Artikel-Nr.	Euro	PG
	Druck-Prüfset; analoges Druckmessgerät mit Anzeige des Differenzdrucks; mit Koffer und Zubehörteilen, ideal für die Kontrolle und Instandaltung von Systemtrennern vom Typ BA	**TKA295**	**2.789,00**	W99
	Druck-Prüfset, elektronisches Druckmessgerät mit digitaler Anzeige, batteriebetrieben, mit Koffer und Zubehörteilen, ideal für die Kontrolle und Instandhaltung von Systemtrennern vom Typ BA	**TK295**	**4.975,00**	W99
	Blindstopfen C-Kupplung; im Blindstopfen ist ein Prüfstutzen zur Überprüfung des Standrohr-Systemtrenners integriert	**BS295STN-11/2A**	**302,50**	W99

Ersatzteile

	Pos.	Bezeichnung	Artikel-Nr.	Euro	PG
	1	Kartuscheneinsatz komplett 1½"/DN 40	**0903745**	**283,50**	W99
	2	Absperreinheit komplett 1½"/DN 40	**AE295STN-11/2A**	**239,00**	W99
	3	Sieb 1½"/DN 40	**S295STN-11/2**	**18,90**	W99
	4	Dichtungsset 1½"/DN 40	**DS295STN-11/2**	**53,00**	W99

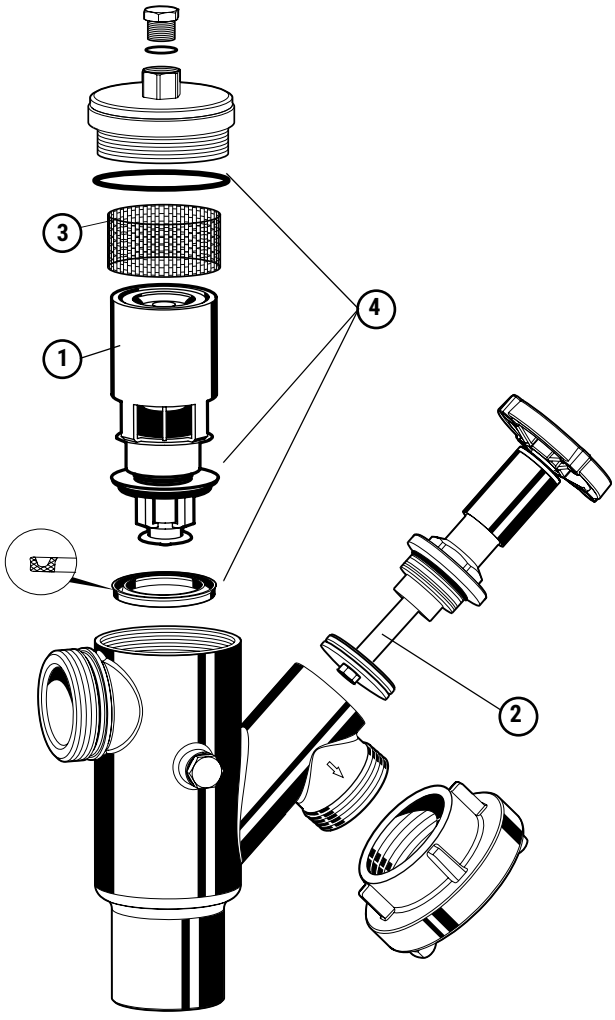

Achtung: Instandhaltungspflicht nach DIN EN 806-5 und DIN EN 1717.

Systemtrenner BA300 mit Flanschanschluss



Datenblatt

Systemtrenner dieses Typs eignen sich zum Schutz von Trinkwassersystemen vor Rückdrücken, Rückfließen und Rücksaugen. Der Systemtrenner schützt Trinkwasser gegen Flüssigkeiten bis einschließlich Flüssigkeitskategorie 4 gemäß DIN EN 1717 in Verbindung mit DIN 1988-100. Sie können unter Berücksichtigung ihrer Spezifikationen für Wohnbauten, industrielle und gewerbliche Zwecke verwendet werden. Durch das pulverbeschichtete Sphärogußgehäuse besteht ein erhöhter Korrosionsschutz.

Hauptmerkmale:

- Material bleifrei mit einem Bleianteil kleiner 0,1 %
- Optimaler Schutz des Trinkwasser-Versorgungssystems
- Müheloser Zugriff auf alle innen liegenden Komponenten
- Innen und außen pulverbeschichtet – Pulver ist physiologisch und toxikologisch unbedenklich
- Einfache Wartung durch optimierte Konstruktion
- Dreifache Sicherheit – zwei Rückflussverhinderer und ein Ablassventil unterteilen den Systemtrenner in drei Druckzonen
- Geringes Gewicht
- Normierter Ablaufanschluss
- ACS-zertifiziert
- Alle Materialien gemäß KTW
- 5 Jahre Garantie

Technische Daten:

Zertifizierungen:	• DVGW • SVGW
Medium:	Trinkwasser
Flüssigkeitskategorie (DIN EN 1717):	Kategorie 4
Gehäusematerial:	duktiler Guss
Rohranschluss:	Flansche
Max. Mediumstemperatur:	65 °C
Stat. Druck:	PN 10
Min. Eingangsdruck:	1,5 bar
Max. Vordruck:	10 bar
Einbaulage:	horizontal

Anschluss mit Flanschen, PN 10

Nennweite DN mm	Nenndurchfluss m^3/h	EAN-Nr.	Artikel-Nr.	Euro	PG
65	35,8	4019837131876	**BA300-65A**	**3.078,00**	W3
80	54,3	4019837131883	**BA300-80A**	**3.231,00**	W3
100	108	4019837131890	**BA300-100A**	**5.776,00**	W3
150	190,9	4019837131906	**BA300-150A**	**7.786,00**	W3
200	339,3	4019837131913	**BA300-200A**	**13.287,00**	W3

Zubehör

	Bezeichnung	Artikel-Nr.	Euro	PG
	Druck-Prüfset, analoges Druckmessgerät mit Anzeige des Differenzdrucks, mit Koffer und Zubehörteilen, ideal für die Kontrolle und Instandhaltung von Systemtrennern vom Typ BA	**TKA295**	**2.789,00**	W99
	Druck-Prüfset, elektronisches Druckmessgerät mit digitaler Anzeige, batteriebetrieben, mit Koffer und Zubehörteilen, ideal für die Kontrolle und Instandhaltung von Systemtrennern vom Typ BA	**TK295**	**4.975,00**	W99

Ersatzteile

	Pos.	Bezeichnung	Artikel-Nr.	Euro	PG
	1	Rückflussverhinderer eingangsseitig für Anschlussgröße DN 65	**0904052**	**522,50**	W99
		Rückflussverhinderer eingangsseitig für Anschlussgröße DN 80	**0904053**	**549,50**	W99
		Rückflussverhinderer eingangsseitig für Anschlussgröße DN 100	**0904054**	**578,00**	W99
		Rückflussverhinderer eingangsseitig für Anschlussgröße DN 150	**0904055**	**1.400,00**	W99
		Rückflussverhinderer eingangsseitig für Anschlussgröße DN 200	**0904056**	**2.360,00**	W99
	2	Rückflussverhinderer ausgangsseitig für Anschlussgröße DN 65	**0904057**	**521,50**	W99
		Rückflussverhinderer ausgangsseitig für Anschlussgröße DN 80	**0904058**	**549,50**	W99
		Rückflussverhinderer ausgangsseitig für Anschlussgröße DN 100	**0904059**	**578,00**	W99
		Rückflussverhinderer ausgangsseitig für Anschlussgröße DN 150	**0904060**	**1.400,00**	W99
		Rückflussverhinderer ausgangsseitig für Anschlussgröße DN 200	**0904061**	**2.338,00**	W99
	3	Ablassventil für Anschlussgrößen DN 65–DN 200	**0904062**	**871,00**	W99
	4	Steuerleitung für Anschlussgröße DN 65	**0904063**	**112,50**	W99
		Steuerleitung für Anschlussgröße DN 80	**0904064**	**118,50**	W99
		Steuerleitung für Anschlussgröße DN 100	**0904065**	**131,50**	W99
		Steuerleitung für Anschlussgröße DN 150	**0904066**	**139,00**	W99
		Steuerleitung für Anschlussgröße DN 200	**0904067**	**151,00**	W99
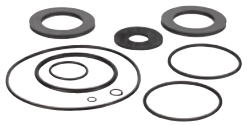	5	Dichtsatz für Anschlussgröße DN 65	**0904068**	**217,50**	W99
		Dichtsatz für Anschlussgröße DN 80	**0904069**	**219,00**	W99
		Dichtsatz für Anschlussgröße DN 100	**0904070**	**273,50**	W99
		Dichtsatz für Anschlussgröße DN 150	**0904071**	**554,00**	W99
		Dichtsatz für Anschlussgröße DN 200	**0904072**	**904,50**	W99
	6	Halteklammer und Ring für Anschlussgröße DN 65	**0904192**	**33,00**	W99
		Halteklammer und Ring für Anschlussgröße DN 80	**0904193**	**41,00**	W99
		Halteklammer und Ring für Anschlussgröße DN 100	**0904194**	**57,00**	W99
		Halteklammer und Ring für Anschlussgröße DN 150	**0904195**	**111,00**	W99
		Halteklammer und Ring für Anschlussgröße DN 200	**0904196**	**562,50**	W99

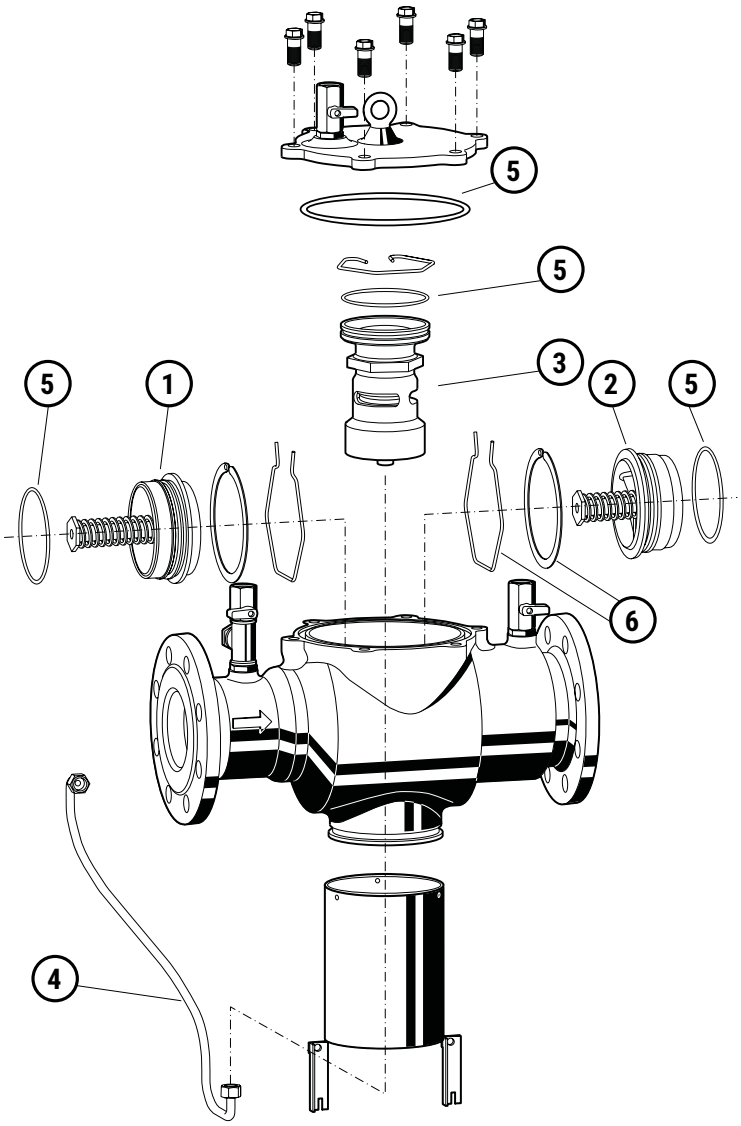

Achtung: Instandhaltungspflicht nach DIN EN 806-5 und DIN EN 1717.

Systemtrenner BA298I-F mit Flanschanschluss, Edelstahlausführung



Datenblatt

Systemtrenner der Serie BA298I-F eignen sich zum Schutz von Trinkwassersystemen vor Rückdrücken, Rückfließen und Rücksaugen. Der Systemtrenner schützt das Trinkwasser vor Flüssigkeiten bis einschließlich Flüssigkeitskategorie 4 gemäß DIN EN 1717. Sie können unter Berücksichtigung ihrer Spezifikationen für Wohnbauten, industrielle und gewerbliche Zwecke verwendet werden. Systemtrenner vom Typ BA298I-F eignen sich besonders für Anwendungen mit hoher Korrosionsbeanspruchung, auch in Bereichen in denen Buntmetalle unzulässig sind.

Hauptmerkmale:

- Material bleifrei mit einem Bleianteil kleiner 0,1 %
- Optimaler Schutz des Trinkwasser-Versorgungssystems
- Müheloser Zugriff auf alle innen liegenden Komponenten
- Einfache Wartung durch optimierte Konstruktion
- Dreifache Sicherheit – zwei Rückflussverhinderer und ein Ablassventil unterteilen den Systemtrenner in drei Druckzonen
- Geringes Gewicht
- Normierter Ablaufanschluss
- Alle Materialien gemäß KTW
- 5 Jahre Garantie

Technische Daten:

Zertifizierungen:	• DVGW • SVGW
Medium:	Trinkwasser
Flüssigkeitskategorie (DIN EN 1717):	Kategorie 4
Gehäusematerial:	Edelstahl
Rohranschluss:	Flansche
Max. Mediumstemperatur:	65 °C
Stat. Druck:	PN 10
Min. Eingangsdruck:	1,5 bar
Max. Betriebsdruck:	10 bar
Einbaulage:	horizontal

Anschluss mit Flanschen, PN 10

Nennweite DN mm	Nenndurchfluss m^3/h	EAN-Nr.	Artikel-Nr.	Euro	PG
65	45	4019837022952	**BA298I-65FA**	**12.511,00**	W3
80	54	4019837022969	**BA298I-80FA**	**13.631,00**	W3
100	85	4019837022976	**BA298I-100FA**	**17.283,00**	W3
150	191	4019837022983	**BA298I-150FA**	**23.245,00**	W3

Zubehör

	Bezeichnung	Artikel-Nr.	Euro	PG
	Druck-Prüfset, analoges Druckmessgerät mit Anzeige des Differenzdrucks, mit Koffer und Zubehörteilen, ideal für die Kontrolle und Instandhaltung von Systemtrennern vom Typ BA	**TKA295**	**2.789,00**	W99
	Druck-Prüfset, elektronisches Druckmessgerät mit digitaler Anzeige, batteriebetrieben, mit Koffer und Zubehörteilen, ideal für die Kontrolle und Instandhaltung von Systemtrennern vom Typ BA	**TK295**	**4.975,00**	W99
	Austauschwerkzeug für Rückflussverhinderer für Anschlussgrößen DN 65-100	**WBA298-100**	**815,00**	W99
	Austauschwerkzeug für Rückflussverhinderer für Anschlussgröße DN 150	**WBA298-150**	**1.083,00**	W99

Ersatzteile

	Pos.	Bezeichnung	Artikel-Nr.	Euro	PG
	1	Ablassventil für Anschlussgröße DN 65-150	**0901855**	**1.881,00**	W99
	2	Rückflussverhinderer eingangsseitig für Anschlussgröße DN 65-100	**0901652**	**1.675,00**	W99
		Rückflussverhinderer eingangsseitig für Anschlussgröße DN 150	**0901656**	**2.938,00**	W99
	3	Rückflussverhinderer ausgangsseitig für Anschlussgröße DN 65-100	**0901653**	**1.890,00**	W99
		Rückflussverhinderer ausgangsseitig für Anschlussgröße DN 150	**0901657**	**3.147,00**	W99
	4	Kugelhahn für Anschlussgröße DN 65-150	**0901662**	**180,50**	W99
	5	Dichtungsset für Anschlussgröße DN 65-100	**0904031**	**197,50**	W99
		Dichtungsset für Anschlussgröße DN 150	**0904032**	**402,50**	W99
	6	Klammer komplett für Anschlussgröße DN 65-100	**0904033**	**291,50**	W99
		Klammer komplett für Anschlussgröße DN 150	**0904034**	**443,50**	W99

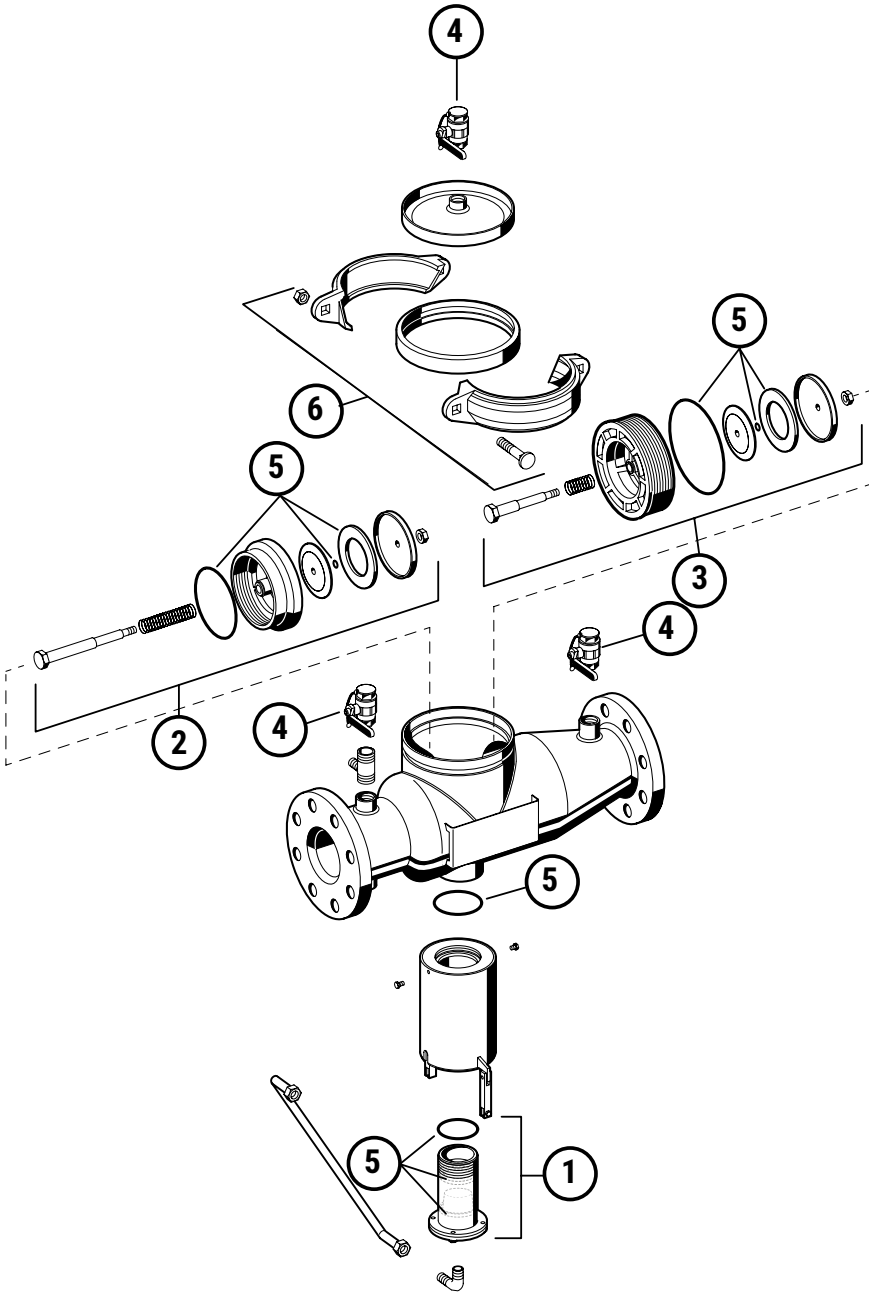

Achtung: Instandhaltungspflicht nach DIN EN 806-5 und DIN EN 1717.

SICHERHEITSTRENNSTATIONEN

Braukmann Sicherheitstrennstationen

CBU140	Einzelpumpen-Sicherheitstrennstation	5-2
CBU142	Einzelpumpen-Sicherheitstrennstation	5-4
CBU146	Einzelpumpen-Sicherheitstrennstation	5-6

Einzelpumpen-Sicherheitstrennstation CBU140



Datenblatt

Vollautomatische anschlussfertige Sicherheitstrennstation bestehend aus einer Einzelpumpenanlage und einem Vorratsbehälter für die hygienische Trennung von Trinkwasser und Flüssigkeiten der Kategorie 5 (z. B. in Landwirtschaftlichen Betrieben, Schlachthäusern, biologischen Laboren, Unterflurberegnungsanlagen) nach DIN EN 1717 in Verbindung mit DIN 1988-100. Die Anlage verfügt über ein mechanisches Schwimmerventil im Zulauf und wird bedarfsabhängig ein und ausgeschaltet. Die kompakte Bauweise erlaubt den Einbau auch in engen Versorgungsräumen. Die steckerfertig verkabelte Anlage ist mit einer Pumpemsteuerung und einem Manometer ausgestattet. Ein Membran-Ausdehnungsgefäß zur Verringerung der Schalthäufigkeit und flexible Anschlussschläuche sind im Lieferumfang enthalten.

Hauptmerkmale:

- Anschlussfertig vormontiert
- Keine Verkeimungsgefahr durch hygienische Trinkwasser- und Nicht-Trinkwassertrennung
- Einfache Installation durch modularen Aufbau und Entwässerung mit integrierter Siphon-Falle
- Zuverlässiger Betrieb durch Vorratsbehälter mit nutzbarem Volumen

Technische Daten:

Zertifizierungen:	• DVGW • CE
Max. Umgebungstemp.:	40 °C
Max. Mediumstemperatur:	35 °C
Pumpe:	Einzel
Flüssigkeitskategorie (DIN EN 1717):	Kategorie 5
Medium:	Trinkwasser, ohne aggressive, abrasive und feste Bestandteile
Volumenstrom:	4 m^3/h
Förderhöhe:	43 m
Max. Vordruck:	4 bar
Leistungsaufnahme:	max. 800 W
Max. Druck:	6 bar

Einzelpumpen-Sicherheitstrennstation

EAN-Nr.	Artikel-Nr.	Euro	PG
4019837138110	**CBU140-25A-043**	**2.872,00**	W70

Ersatzteile

	Pos.	Bezeichnung	Artikel-Nr.	Euro	PG
	1	Schwimmerventil (vollständig)	**18040893-CBU**	**762,00**	W99
	2	Pumpe inkl. Dichtungselemente-Satz	**18041119-CBU**	**1.828,00**	W99
	3	Steuergerät	**18041125-CBU**	**712,00**	W99
	4	Dichtungsset	**18040824-CBU**	**77,50**	W99

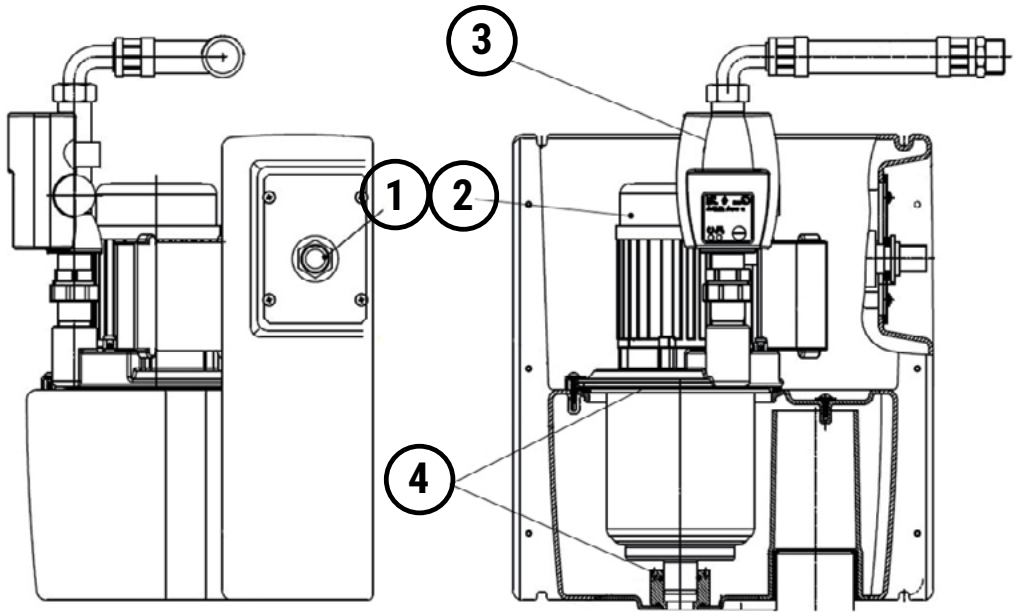

Achtung: Instandhaltungspflicht nach DIN EN 806-5 und DIN EN 1717.

Einzelpumpen-Sicherheitstrennstation CBU142



Datenblatt

Vollautomatische, anschlussfertige Sicherheitstrennstation in modularer Bauweise bestehend aus Behälter, freiem Auslauf Typ AB und vertikaler Hochdruckpumpe. Als Sicherungseinrichtung zur Trennung von Trinkwasser und Flüssigkeiten der Kategorie 5 gemäß DIN EN 1717. Die modulare Bauweise ermöglicht eine Abtrennung der Baugruppe für die Installation in Gebäuden mit eingeschränkten Platzverhältnissen. Ein für Trinkwasser geprüfter Membrandruckbehälter befindet sich auf der Druckseite als Kontrollbehälter, sodass ein Durchfluss gemäß DIN 4807-5 gewährleistet ist.

Hauptmerkmale:

- Höchster Absicherungsgrad für Flüssigkeit der Kategorie 5
- Keine Verkeimungsgefahr durch hygienische Trennung von Trinkwasser- und Nicht-Trinkwasser
- Hygienische, gesundheitlich unbedenkliche Materialien gemäß KTW und W270
- Korrosionsbeständig durch Verwendung von hochwertigem, nichtrostenden Stahl
- Kompakte, platzsparende Bauweise
- Die anschlussfertig, vormontierte und geprüfte Baugruppe ermöglicht eine einfache und schnelle Inbetriebnahme
- Die Anlage wird druckabhängig eingeschaltet und strömungsabhängig ausgeschaltet
- Funktion- und Störungsanzeige über LED-Leuchten

Technische Daten:

Max. Umgebungstemp.:	40 °C
Pumpe:	Einzel
Flüssigkeitskategorie (DIN EN 1717):	Kategorie 5
Schutzart:	IP55
Medium:	Brauchwasser, Kühlwasser, Flüssigkeiten die das Material weder chemisch noch mechanisch angreifen; max +30 °C
Volumenstrom:	8 m^3/h
Förderhöhe:	76 m
Max. Betriebsdruck:	8 bar
Max. Pumpendruck:	8 bar
Pumpenmotor:	1-Phasen-Wechselstrommotor
Wärmeklasse:	F
Leistung:	1,5 kW

Einzelpumpen-Sicherheitstrennstation; zur Sicherung der Trinkwassergüte nach DIN EN 1717

EAN-Nr.	Artikel-Nr.	Euro	PG
4019837156749	**CBU142-32A-065**	**5.688,00**	W70

Zubehör

	Bezeichnung	Artikel-Nr.	Euro	PG
	Gerätefüße, 4er-Set	**FEETSET-CBU142**	**368,50**	W99

Ersatzteile

	Pos.	Bezeichnung	Artikel-Nr.	Euro	PG
	1	Pumpeneinheit, Movitec VE 6/08	**PUMP-CBU142**	**5.514,00**	W99
	2	Schwimmerventil	**VR170-11/4A**	**385,50**	W4
	3	Niroschwimmer	**ZN170-11/4A**	**206,50**	W4
	4	Ausdehnungsgefäß, Volumen 8 l	**VESSL-CBU142**	**489,00**	W99
	5	Pumpen-Regeleinheit BROI 2000	**PUMPCONT-CBU142**	**901,00**	W99

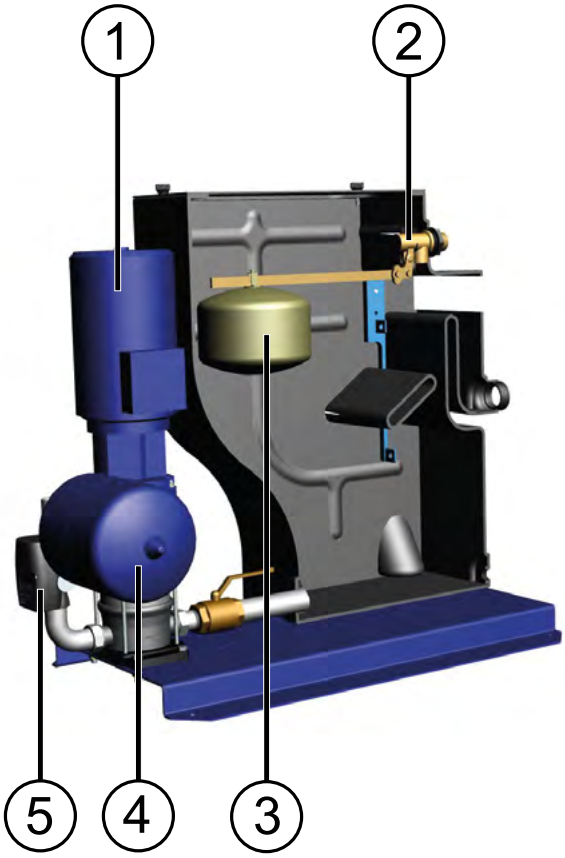

Achtung: Instandhaltungspflicht nach DIN EN 806-5 und DIN EN 1717.

Einzelpumpen-Sicherheitstrennstation CBU146



CE

Datenblatt

Kompakte Sicherheitstrennstation zur Absicherung der Flüssigkeitskategorie 5 nach DIN EN 1717 i.V.m. DIN 1988-100, mit Frequenzumrichter gesteuerter, vertikaler Hochdruckpumpe. Vollautomatische, anschlussfertige Sicherheitstrennstation in modularer Bauweise, bestehend aus Einzelpumpenanlage und einem Vorlagebehälter für die hygienische Trennung von Trinkwasser und Flüssigkeiten Kategorie 5 auf einem gemeinsamen Grundrahmen. Die modulare Bauweise ermöglicht eine Abtrennung von Baugruppen für die Installation in Gebäuden mit eingeschränkten Platzverhältnissen. Die Anlage wird druckabhängig ein- und ausgeschaltet.

Besteht aus:

Die kompakte Einzelpumpen-Sicherheitstrennstation besteht aus folgenden Baugruppen, die bei Bedarf (z. B. für den Transport) voneinander getrennt werden können.

- Drehzahlgeregelte Sicherheitstrennstation mit einer normalsaugenden vertikale Hochdruckkreiselpumpe mit mediumsberührten Teilen aus Edelstahl, Standard-Motor, Rückschlagklappe, Absperrarmatur auf der Eingangs- und Ausgangsseite, Membrandruckbehälter auf der Ausgangsseite als Steuerbehälter, Drucksensor auf der Druckseite, Schwingungsdämpfung zwischen Pumpen und Grundplatte, Druckanzeige per Manometer, Absperrarmatur abschließbar, Verrohrung aus Edelstahl, Anlage Anschluss an der Installationsrohrleitung G 1¼ bzw. G 2, Grundrahmen Stahl lackiert
- Selbstgekühlter an den Motor adaptierter Frequenzumformer
- Vorlagebehälter aus Polyethylen mit nicht kreisförmigem, freiem Überlauf nach DIN EN 13077, Typ AB, Entwässerungsanschluss DN 150 (Rohrstutzen) mit integriertem Geruchsverschluss, Nutzvolumen nach DIN 1988-500, Trinkwassernachspeisung über Schwimmerventil, trinkwassergeeignet
- Schaltschrank bestehend aus: Stromversorgungsanschluss über 3/N/PE, AC 400 V, 50 Hz, Not/Aus Hauptschalter abschließbar (Reparaturschalter), Steuertransformator 400 V/230 V- 24 V, Anzeigeleuchte rot für Wassermangel, Anzeigeleuchte gelb für Störung: Überlauf, Störung Frequenzumformer, Motorschutzeinrichtung, Klemmleiste/Klemmen mit Kennzeichnung für alle Anschlüsse, Steckeranschlüsse für eine einfache Verbindung mit den am Vorlagebehälter angebaute elektrische Ausstattungen
- Meldungen über potentialfreie Kontakte für Sammelstörmeldung

Hauptmerkmale:

- Anschlussfertig vormontiert
- Keine Verkeimungsgefahr durch hygienische Trinkwasser- und Nicht-Trinkwassertrennung
- Regelung der Durchflußmenge über Frequenzumformer
- Einfache Installation durch modularen Aufbau und Entwässerung mit integriertem Geruchsverschluss
- Betriebssicher durch Vorlagebehälter mit Nutzvolumen nach DIN 1988-500

Technische Daten:

Zertifizierungen:	CE
Max. Umgebungstemp.:	40 °C
Max. Mediumstemperatur:	30 °C
Pumpe:	Einzel
Förderhöhe:	60 m

Einzelpumpen-Sicherheitstrennstation

Volumenstrom m^3/h	EAN-Nr.	Artikel-Nr.	Euro	PG
7	4019837138172	**CBU146-32A-060**	**a.A.**	W70
11	4019837138189	**CBU146-40A-060**	**a.A.**	W70
19	4019837138196	**CBU146-50A-060**	**a.A.**	W70
24	4019837138202	**CBU146-65A-060**	**a.A.**	W70
36	4019837138219	**CBU146-65B-060**	**a.A.**	W70
43	4019837138226	**CBU146-80B-060**	**a.A.**	W70

SICHERHEITS- UND REGELARMATUREN

Braukmann Sicherheitsventile		
SM152	Membran-Sicherheitsventil für Wassererwärmer	6-2
Braukmann Sicherheitsgruppen		
SG150	Sicherheitsgruppe	6-4
SG150D	Sicherheitsgruppe mit Druckminderer	6-7
SG160S	Sicherheitsgruppe	6-11
SG160SD	Sicherheitsgruppe mit Druckminderer	6-14
Braukmann Thermostatischer Wassermischer		
TM200	Thermostatischer Wassermischer	6-18
Braukmann Druckprüfgerät		
G194	Druckprüfgerät	6-20

Membran-Sicherheitsventil SM152 für Wassererwärmer



Datenblatt

Membran-Sicherheitsventile der Serie SM152 dienen zur Absicherung von druckfesten Warmwasserbereitern nach DIN EN 806-2/DIN 1988-200. Entsprechend behördlicher Vorschriften wird das Membran-Sicherheitsventil vom Herstellerwerk auf den gewünschten Ansprechdruck eingestellt und durch eine eingepresste Sicherungskappe, die das Bauteilprüfzeichen trägt, gegen unbefugtes Verstellen gesichert. Nachträgliches Verstellen des werkseitig eingestellten Ansprechdrucks ist nicht zulässig und ohne Zerstörung der Sicherheitskappe nicht möglich. Der fest eingestellte Ansprechdruck ist auf der Sicherungskappe eingeprägt.

Hauptmerkmale:

- Geprüft nach DIN EN 1488
- Erfüllt die UBA-Vorschriften für Trinkwasser
- Wechselbarer Sicherheitsventil-Austauschsatz macht Wartung einfach
- Einfaches Entlüften
- 5 Jahre Garantie

Technische Daten:

Medium:	Trinkwasser
Werkstoff Ventilkörper:	Messing
Werkstoff der Federhaube:	Kunststoff
Rohranschluss:	Innengewinde
Max. Mediumstemperatur:	95 °C
Einbaulage:	senkrecht mit Sicherungskappe nach oben

Ansprechdruck 6 bar

Anschlussdurchmesser "	Ansprechdruck bar	EAN-Nr.	Artikel-Nr.	Euro	PG
½	6	4019837012090	**SM152-1/2AA**	**56,00**	W4
¾	6	4019837012038	**SM152-3/4AA**	**63,50**	W4
1	6	4019837012175	**SM152-1AA**	**94,50**	W4
1¼	6	4019837012229	**SM152-11/4AA**	**146,00**	W4

Ansprechdruck 8 bar

Anschlussdurchmesser "	Ansprechdruck bar	EAN-Nr.	Artikel-Nr.	Euro	PG
½	8	4019837012120	**SM152-1/2AB**	**56,00**	W4
¾	8	4019837012069	**SM152-3/4AB**	**63,50**	W4
1	8	4019837012182	**SM152-1AB**	**94,50**	W4
1¼	8	4019837012236	**SM152-11/4AB**	**146,00**	W4

Ansprechdruck 10 bar

Anschlussdurchmesser "	Ansprechdruck bar	EAN-Nr.	Artikel-Nr.	Euro	PG
½	10	4019837012137	**SM152-1/2AC**	**56,00**	W4
¾	10	4019837012076	**SM152-3/4AC**	**63,50**	W4
1	10	4019837012199	**SM152-1AC**	**94,50**	W4
1¼	10	4019837012243	**SM152-11/4AC**	**146,00**	W4

Ersatzteile

	Pos.	Bezeichnung	Artikel-Nr.	Euro	PG
	1	Sicherheitsventil-Austauschsatz, aus hochwertigem Kunststoff, Ansprechdruck 6 bar, R ½	**A152-1/2AA**	**50,50**	W99
		Sicherheitsventil-Austauschsatz, aus hochwertigem Kunststoff, Ansprechdruck 6 bar, R ¾	**A152-3/4AA**	**58,00**	W99
		Sicherheitsventil-Austauschsatz, aus hochwertigem Kunststoff, Ansprechdruck 6 bar, R 1	**A152-1AA**	**76,50**	W99
		Sicherheitsventil-Austauschsatz, aus hochwertigem Kunststoff, Ansprechdruck 8 bar, R ½	**A152-1/2AB**	**50,50**	W99
		Sicherheitsventil-Austauschsatz, a us hochwertigem Kunststoff, Ansprechdruck 8 bar, R ¾	**A152-3/4AB**	**58,00**	W99
		Sicherheitsventil-Austauschsatz, aus hochwertigem Kunststoff, Ansprechdruck 8 bar, R 1	**A152-1AB**	**76,50**	W99
		Sicherheitsventil-Austauschsatz, aus hochwertigem Kunststoff, Ansprechdruck 10 bar, R ½	**A152-1/2AC**	**50,50**	W99
		Sicherheitsventil-Austauschsatz, aus hochwertigem Kunststoff, Ansprechdruck 10 bar, R ¾	**A152-3/4AC**	**58,00**	W99
		Sicherheitsventil-Austauschsatz, aus hochwertigem Kunststoff, Ansprechdruck 10 bar, R 1	**A152-1AC**	**76,50**	W99
	1	Sicherheitsventil-Austauschsatz, Messing, Ansprechdruck 6 bar, R 1¼	**A160-11/4AA**	**98,50**	W99
		Sicherheitsventil-Austauschsatz, Messing, Ansprechdruck 8 bar, R 1¼	**A160-11/4AB**	**98,50**	W99
		Sicherheitsventil-Austauschsatz, Messing, Ansprechdruck 10 bar, R 1¼	**A160-11/4AC**	**98,50**	W99

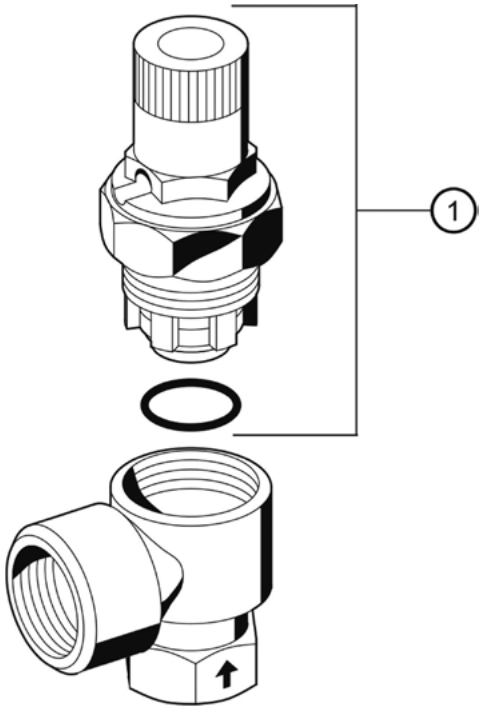

Achtung: Instandhaltungspflicht nach DIN EN 806-5 und DIN EN 1717.

Sicherheitsgruppe SG150



Datenblatt

Sicherheitsgruppen der Serie SG150 dienen zur Absicherung von druckfesten Warmwasserbereitern bis 200 l Inhalt nach DIN 4753-1, DIN EN 806-2 und DIN EN 1488. Es handelt sich um Kompaktarmaturen, bei denen alle zur Absicherung geforderten Armaturen wie Rückflussverhinderer, Absperrventil, Prüfstutzen und Membran-sicherheitsventil zusammengefasst sind.
Das Sicherheitsventil schützt den nachgeschalteten Wassererwärmer durch selbsttätiges Öffnen und Schließen. Der Rückflussverhinderer verhindert das Rückdrücken, Rückfließen und Rücksaugen von erwärmten Wasser.

Hauptmerkmale:

- Geprüft nach DIN EN 1488
- Schallschutzgeprüft Klasse 1, ohne Auflage
- Erfüllt die UBA-Vorschriften für Trinkwasser
- Mit Dämmschale
- Wechselbarer Sicherheitsventil-Austauschsatz macht Wartung einfach
- Einfaches Entlüften
- Normierter Ablaufanschluss
- Für Wasserspeicher bis 200 Liter
- 5 Jahre Garantie

Technische Daten:

Zertifizierungen:	DVGW
Medium:	Trinkwasser
Einbaulage:	horizontal oder vertikal
Werkstoff Ventilkörper:	entzinkungsbeständiges Messing
Max. Mediumstemperatur:	40 °C

Mit Gewindetüllen, Ansprechdruck 6 bar

Anschlussdurchmesser "	Nennweite DN mm	Ansprechdruck bar	EAN-Nr.	**Artikel-Nr.**	**Euro**	PG
R ½	15	6	4019837113483	**SG150-1/2AA**	**127,00**	W4
R ¾	20	6	4019837113513	**SG150-3/4AA**	**134,50**	W4

Mit Gewindetüllen, Ansprechdruck 8 bar

Anschlussdurchmesser "	Nennweite DN mm	Ansprechdruck bar	EAN-Nr.	**Artikel-Nr.**	**Euro**	PG
R ½	15	8	4019837113490	**SG150-1/2AB**	**127,00**	W4
R ¾	20	8	4019837113520	**SG150-3/4AB**	**134,50**	W4

Mit Gewindetüllen, Ansprechdruck 10 bar

Anschlussdurchmesser "	Nennweite DN mm	Ansprechdruck bar	EAN-Nr.	**Artikel-Nr.**	**Euro**	PG
R ½	15	10	4019837113506	**SG150-1/2AC**	**127,00**	W4
R ¾	20	10	4019837113537	**SG150-3/4AC**	**134,50**	W4

Ohne Anschlussverschraubungen, 6 bar

Anschlussdurchmesser "	Nennweite DN mm	Ansprechdruck bar	EAN-Nr.	Artikel-Nr.	Euro	PG
G ¾	15	6	4019837113544	**SG150-1/2EA**	**122,00**	W4
G 1	20	6	4019837113575	**SG150-3/4EA**	**126,50**	W4

Ohne Anschlussverschraubungen, Ansprechdruck 8 bar

Anschlussdurchmesser "	Nennweite DN mm	Ansprechdruck bar	EAN-Nr.	Artikel-Nr.	Euro	PG
G ¾	15	8	4019837113551	**SG150-1/2EB**	**122,00**	W4
G 1	20	8	4019837113582	**SG150-3/4EB**	**126,50**	W4

Ohne Anschlussverschraubungen, Ansprechdruck 10 bar

Anschlussdurchmesser "	Nennweite DN mm	Ansprechdruck bar	EAN-Nr.	Artikel-Nr.	Euro	PG
G ¾	15	10	4019837113568	**SG150-1/2EC**	**122,00**	W4
G 1	20	10	4019837113599	**SG150-3/4EC**	**126,50**	W4

Zubehör

	Bezeichnung	Artikel-Nr.	Euro	PG
	Manometer, Gehäusedurchmesser 50 mm, Anschluss oben G ¼, Teilung 0–16 bar	**M08M-A16**	**34,00**	W99
	Druckminderer zur Ergänzung der Sicherheitsgruppen SG150 mit Anschlussgrößen ½"	**D150-1/2A**	**153,00**	W99
	Druckminderer zur Ergänzung der Sicherheitsgruppen SG150 mit Anschlussgrößen ¾"	**D160S-3/4A**	**162,50**	W99
	Anschlussverschraubung mit Außengewindetülle, R ½ (2 Stück)	**VST06-1/2A**	**16,10**	W99
	Anschlussverschraubung mit Außengewindetülle, R ¾ (2 Stück)	**VST06-3/4A**	**21,60**	W99
	Anschlussverschraubung mit Löttülle, ½" – 15 mm (2 Stück)	**VST06-1/2B**	**16,40**	W99
	Anschlussverschraubung mit Löttülle, ¾" – 22 mm (2 Stück)	**VST06-3/4B**	**21,60**	W99

Ersatzteile

	Pos.	Bezeichnung	Artikel-Nr.	Euro	PG
	1	Sicherheitsventil-Austauschsatz, aus hochwertigem Kunststoff, Ansprechdruck 6 bar, R ¾	**A152-3/4AA**	**58,00**	W99
		Sicherheitsventil-Austauschsatz, aus hochwertigem Kunststoff, Ansprechdruck 8 bar, R ½	**A152-3/4AB**	**58,00**	W99
		Sicherheitsventil-Austauschsatz, aus hochwertigem Kunststoff, Ansprechdruck 10 bar, R ¾	**A152-3/4AC**	**58,00**	W99
	2	Verschlussstopfen G ¼, Kunststoff, mit Dichtung (nur 5er-weise bestellbar)	**S06K-1/4**	**2,40**	W99
	3	Ablauftrichter, für Sicherheitsgruppe SG160S und SG160SD, Anschluss-Zulauf R ¾, Anschluss-Ablauf R 1	**TA160S**	**19,40**	W99
	4	Rückflussverhinderer für R ½	**2166200**	**23,20**	W99
		Rückflussverhinderer HS10S, SG150/D und BA295STN, R ¾	**2110200**	**33,00**	W99
	5	Dichtringsatz für R ½ (nur 10er-weise bestellbar)	**0901443**	**1,69**	W99
		Dichtringsatz für R ¾ (nur 10er-weise bestellbar)	**0901444**	**1,97**	W99

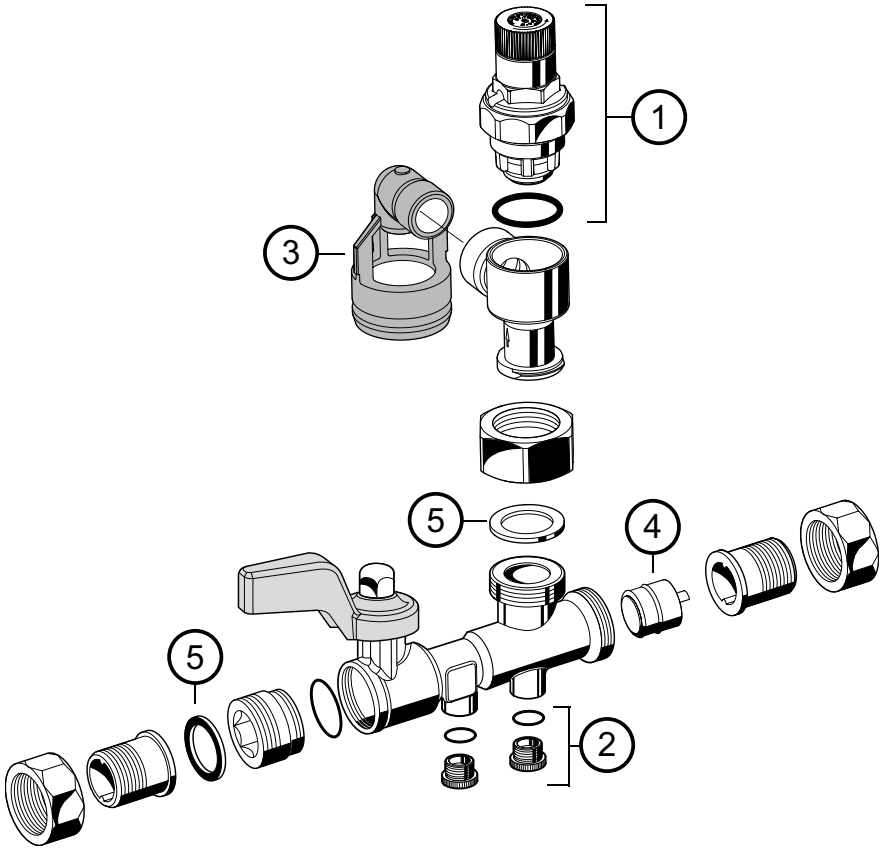

Achtung: Instandhaltungspflicht nach DIN EN 806-5 und DIN EN 1717.

Sicherheitsgruppe SG150D mit Druckminderer



Datenblatt

Sicherheitsgruppen der Serie SG150D dienen zur Absicherung von druckfesten Warmwasserbereitern bis 200 l Inhalt nach DIN 4753-1, DIN EN 806-2 und DIN EN 1488. Es handelt sich um Kompaktarmaturen, bei denen alle zur Absicherung geforderten Armaturen wie Rückflussverhinderer, Absperrventil, Prüfstutzen, Membransicherheitsventil und Druckminderer zusammengefasst sind. Das Sicherheitsventil schützt den nachgeschalteten Wassererwärmer durch selbsttätiges Öffnen und Schließen. Der Rückflussverhinderer verhindert das Rückdrücken, Rückfließen und Rücksaugen von erwärmtem Wasser. Ein vorgeschalteter Druckminderer mit entlastetem Einsitzventil regelt den Netzwasserdruck auf den erforderlichen Anlagendruck ein.

Hauptmerkmale:

- Geprüft nach DIN EN 1488
- Schallschutzgeprüft Klasse 1, ohne Auflage
- Erfüllt die UBA-Vorschriften für Trinkwasser
- Druckminderer mit Vordruckkompensation – schwankende Vordrücke haben keinen Einfluss auf den Hinterdruck
- Mit Dämmschale
- Wechselbarer Sicherheitsventil-Austauschsatz macht Wartung einfach
- Einfaches Entlüften
- Normierter Ablaufanschluss
- Für Wasserspeicher bis 200 Liter
- 5 Jahre Garantie

Technische Daten:

Zertifizierungen:	DVGW
Medium:	Trinkwasser
Einbaulage:	horizontal oder vertikal
Werkstoff Ventilkörper:	Messing
Werkstoff der Federhaube:	Kunststoff
Max. Mediumstemperatur:	40 °C
Druck-Bereich:	1,5–6 bar
Max. Vordruck:	16 bar
Mindestdruckgefälle:	1,5 bar
Einstellskala:	ja
Kunststoff-Filtertasse:	ja
Entlastetes Einsitzventil:	ja

Mit Gewindetüllen, Ansprechdruck 6 bar

Anschlussdurchmesser "	Nennweite DN mm	Ansprechdruck bar	EAN-Nr.	**Artikel-Nr.**	**Euro**	PG
R ½	15	6	4019837113605	**SG150D-1/2AA**	**216,50**	W4
R ¾	20	6	4019837113636	**SG150D-3/4AA**	**232,50**	W4

Mit Gewindetüllen, Ansprechdruck 8 bar

Anschlussdurchmesser "	Nennweite DN mm	Ansprechdruck bar	EAN-Nr.	**Artikel-Nr.**	**Euro**	PG
R ½	15	8	4019837113612	**SG150D-1/2AB**	**216,50**	W4
R ¾	20	8	4019837113643	**SG150D-3/4AB**	**232,50**	W4

Mit Gewindetüllen, Ansprechdruck 10 bar

Anschlussdurchmesser "	Nennweite DN mm	Ansprechdruck bar	EAN-Nr.	**Artikel-Nr.**	**Euro**	PG
R ½	15	10	4019837113629	**SG150D-1/2AC**	**216,50**	W4
R ¾	20	10	4019837113650	**SG150D-3/4AC**	**232,50**	W4

Ohne Anschlussverschraubungen, Ansprechdruck 6 bar

Anschlussdurchmesser "	Nennweite DN mm	Ansprechdruck bar	EAN-Nr.	Artikel-Nr.	Euro	PG
G ¾	15	6	4019837113667	**SG150D-1/2EA**	**209,00**	W4
G 1	20	6	4019837113698	**SG150D-3/4EA**	**226,00**	W4

Ohne Anschlussverschraubungen, Ansprechdruck 8 bar

Anschlussdurchmesser "	Nennweite DN mm	Ansprechdruck bar	EAN-Nr.	Artikel-Nr.	Euro	PG
G ¾	15	8	4019837113674	**SG150D-1/2EB**	**209,00**	W4
G 1	20	8	4019837113704	**SG150D-3/4EB**	**226,00**	W4

Ohne Anschlussverschraubungen, Ansprechdruck 10 bar

Anschlussdurchmesser "	Nennweite DN mm	Ansprechdruck bar	EAN-Nr.	Artikel-Nr.	Euro	PG
G ¾	15	10	4019837113681	**SG150D-1/2EC**	**209,00**	W4
G 1	20	10	4019837113711	**SG150D-3/4EC**	**226,00**	W4

Zubehör

	Bezeichnung	Artikel-Nr.	Euro	PG
	Manometer, Gehäusedurchmesser 63 mm, Anschluss hinten G ¼, Teilung 0–4 bar	**M07M-A4**	**34,00**	W99
	Manometer, Gehäusedurchmesser 63 mm, Anschluss hinten G ¼, Teilung 0–10 bar	**M07M-A10**	**34,00**	W99
	Manometer, Gehäusedurchmesser 63 mm, Anschluss hinten G ¼, Teilung 0–16 bar	**M07M-A16**	**34,00**	W99
	Manometer, Gehäusedurchmesser 63 mm, Anschluss hinten G ¼, Teilung 0–25 bar	**M07M-A25**	**34,00**	W99
	Manometer, Gehäusedurchmesser 50 mm, Anschluss oben G ¼, Teilung 0–16 bar	**M08M-A16**	**34,00**	W99
	Doppel-Ringschlüssel zum Lösen von Federhaube und Siebtasse	**ZR06K**	**29,00**	W99
	Anschlussverschraubung mit Außengewindetülle, R ½ (2 Stück)	**VST06-1/2A**	**16,10**	W99
	Anschlussverschraubung mit Außengewindetülle, R ¾ (2 Stück)	**VST06-3/4A**	**21,60**	W99
	Anschlussverschraubung mit Löttülle, ½" – 15 mm (2 Stück)	**VST06-1/2B**	**16,40**	W99
	Anschlussverschraubung mit Löttülle, ¾" – 22 mm (2 Stück)	**VST06-3/4B**	**21,60**	W99

Ersatzteile

	Pos.	Bezeichnung	Artikel-Nr.	Euro	PG
	1	Sicherheitsventil-Austauschsatz, aus hochwertigem Kunststoff, Ansprechdruck 6 bar, R ¾	**A152-3/4AA**	**58,00**	W99
		Sicherheitsventil-Austauschsatz, aus hochwertigem Kunststoff, Ansprechdruck 8 bar, R ½	**A152-3/4AB**	**58,00**	W99
		Sicherheitsventil-Austauschsatz, aus hochwertigem Kunststoff, Ansprechdruck 10 bar, R ¾	**A152-3/4AC**	**58,00**	W99
	2	Verschlussstopfen G ¼, Kunststoff, mit Dichtung (nur 5er-weise bestellbar)	**S06K-1/4**	**2,40**	W99
	3	Ablauftrichter, für Sicherheitsgruppe SG160S und SG160SD, Anschluss-Zulauf R ¾, Anschluss-Ablauf R 1	**TA160S**	**19,40**	W99
	4	Rückflussverhinderer für R ½	**2166200**	**23,20**	W99
		Rückflussverhinderer für R ¾	**2110200**	**33,00**	W99
	5	Dichtringsatz für R ½ (nur 10er-weise bestellbar)	**0901443**	**1,69**	W99
		Dichtringsatz für R ¾ (nur 10er-weise bestellbar)	**0901444**	**1,97**	W99
	6	Federhaube ohne Feder mit Einstellskala für R ½ + R ¾	**0901515**	**34,50**	W99
	7	Ventileinsatz komplett, ohne Sieb, ½"–¾"	**D06FA-1/2**	**68,00**	W99
	8	Ersatzsieb zu Druckminderer D06F, D06FH und D06FN, R ½–R ¾	**ES06F-1/2A**	**11,20**	W99
	9	O-Ring-Satz für R ½ (+ R ¾ bei FK06 und D06F) (nur 10er-weise bestellbar)	**0901246**	**1,26**	W99
	10	Klarsicht-Siebtasse zu Sicherheitsgruppe SG160SD, R ½–R 1	**SK06TG-1/2**	**16,70**	W99

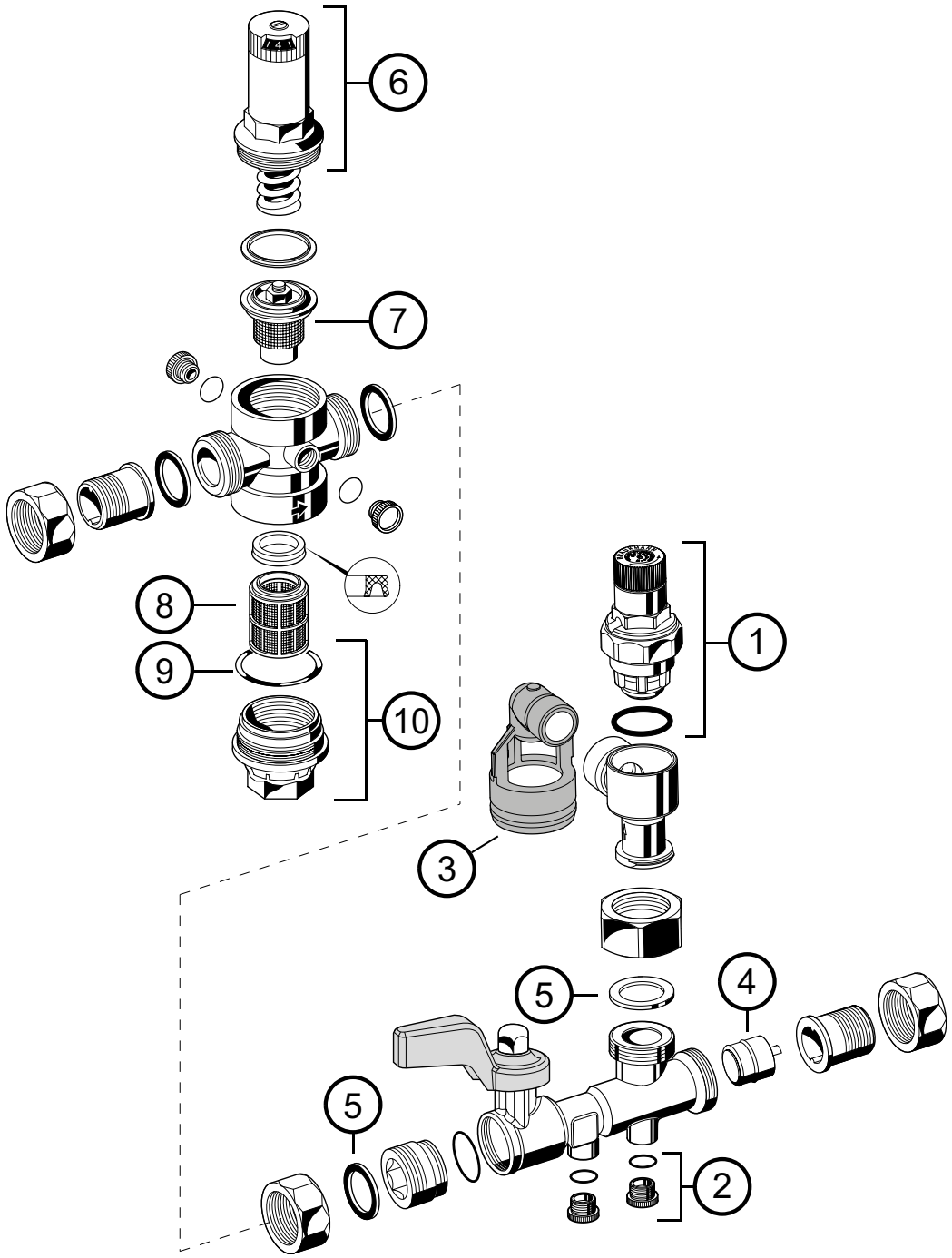

Achtung: Instandhaltungspflicht nach DIN EN 806-5 und DIN EN 1717.

Sicherheitsgruppe SG160S



Datenblatt

Sicherheitsgruppen der Serie SG160S dienen zur Absicherung von druckfesten Warmwasserbereitern nach DIN 4753-1 und DIN EN 806-2. Es handelt sich um Kompaktarmaturen, bei denen alle zur Absicherung geforderten Armaturen wie Rückflussverhinderer, Absperrventil, Prüfstutzen und Membransicherheitsventil zusammengefasst sind. Das Sicherheitsventil schützt den nachgeschalteten Wassererwärmer durch selbsttätiges Öffnen und Schließen. Der Rückflussverhinderer verhindert das Rückdrücken, Rückfließen und Rücksaugen von erwärmtem Wasser.

Hauptmerkmale:

- Geprüft nach DIN EN 1488
- Schallschutzgeprüft Klasse 1, ohne Auflage
- Erfüllt die UBA-Vorschriften für Trinkwasser
- Wechselbarer Sicherheitsventil-Austauschsatz macht Wartung einfach
- Einfaches Entlüften
- Normierter Ablaufanschluss
- Wasserspeichergröße ½": 200 Liter, ¾" und 1": 1.000 Liter
- 5 Jahre Garantie

Technische Daten:

Zertifizierungen:	DVGW
Medium:	Trinkwasser
Einbaulage:	horizontal oder vertikal
Werkstoff Ventilkörper:	entzinkungsbeständiges Messing
Max. Mediumstemperatur:	40 °C

Mit Gewindetüllen, Ansprechdruck 6 bar

Anschlussdurchmesser "	Nennweite DN mm	Ansprechdruck bar	EAN-Nr.	Artikel-Nr.	Euro	PG
R ½	15	6	4019837070663	**SG160S-1/2AA**	**145,50**	W4
R ¾	20	6	4019837070694	**SG160S-3/4AA**	**169,50**	W4
R 1	25	6	4019837070724	**SG160S-1AA**	**180,50**	W4

Mit Gewindetüllen, Ansprechdruck 8 bar

Anschlussdurchmesser "	Nennweite DN mm	Ansprechdruck bar	EAN-Nr.	Artikel-Nr.	Euro	PG
R ½	15	8	4019837070670	**SG160S-1/2AB**	**145,50**	W4
R ¾	20	8	4019837070700	**SG160S-3/4AB**	**169,50**	W4
R 1	25	8	4019837070731	**SG160S-1AB**	**180,50**	W4

Mit Gewindetüllen, Ansprechdruck 10 bar

Anschlussdurchmesser "	Nennweite DN mm	Ansprechdruck bar	EAN-Nr.	Artikel-Nr.	Euro	PG
R ½	15	10	4019837070687	**SG160S-1/2AC**	**145,50**	W4
R ¾	20	10	4019837070717	**SG160S-3/4AC**	**169,50**	W4
R 1	25	10	4019837070748	**SG160S-1AC**	**180,50**	W4

Ohne Anschlussverschraubungen, Ansprechdruck 6 bar

Anschlussdurchmesser "	Nennweite DN mm	Ansprechdruck bar	EAN-Nr.	Artikel-Nr.	Euro	PG
G 1	20	6	4019837070755	**SG160S-3/4EA**	**157,00**	W4
G 1¼	25	6	4019837073138	**SG160S-1EA**	**163,00**	W4

Ohne Anschlussverschraubungen, Ansprechdruck 8 bar

Anschlussdurchmesser "	Nennweite DN mm	Ansprechdruck bar	EAN-Nr.	Artikel-Nr.	Euro	PG
G 1	20	8	4019837070762	**SG160S-3/4EB**	**157,00**	W4
G 1¼	25	8	4019837073145	**SG160S-1EB**	**163,00**	W4

Ohne Anschlussverschraubungen, Ansprechdruck 10 bar

Anschlussdurchmesser "	Nennweite DN mm	Ansprechdruck bar	EAN-Nr.	Artikel-Nr.	Euro	PG
G 1	20	10	4019837070779	**SG160S-3/4EC**	**157,00**	W4
G 1¼	25	10	4019837073152	**SG160S-1EC**	**163,00**	W4

Zubehör

	Bezeichnung	Artikel-Nr.	Euro	PG
	Manometer, Gehäusedurchmesser 63 mm, Anschluss hinten G ¼, Teilung 0–4 bar	**M07M-A4**	**34,00**	W99
	Manometer, Gehäusedurchmesser 63 mm, Anschluss hinten G ¼, Teilung 0–10 bar	**M07M-A10**	**34,00**	W99
	Manometer, Gehäusedurchmesser 63 mm, Anschluss hinten G ¼, Teilung 0–16 bar	**M07M-A16**	**34,00**	W99
	Manometer, Gehäusedurchmesser 63 mm, Anschluss hinten G ¼, Teilung 0–25 bar	**M07M-A25**	**34,00**	W99
	Spezialtülle zu SG160S/SD, R ½, für Manometeranschluss	**VSTM-1/2A**	**36,50**	W99
	Spezialtülle zu SG160S/SD, R ¾, für Manometeranschluss	**VSTM-3/4A**	**41,00**	W99
	Spezialtülle zu SG160S/SD, R 1, für Manometeranschluss	**VSTM-1A**	**44,50**	W99
	Ersatz-Druckminderer für R ½ A	**D160S-1/2A**	**146,00**	W99
	Ersatz-Druckminderer für R ¾ A	**D160S-3/4A**	**162,50**	W99
	Ersatz-Druckminderer für R 1 A	**D160S-1A**	**192,50**	W99
	Anschlussverschraubung mit Außengewindetülle, R ½, **Überwurfmutter 1"** (2 Stück)	**VST06-1/2AR**	**16,40**	W99
	Anschlussverschraubung mit Außengewindetülle, R ¾ (2 Stück)	**VST06-3/4A**	**21,60**	W99
	Anschlussverschraubung mit Außengewindetülle, R 1 (2 Stück)	**VST06-1A**	**24,70**	W99
	Anschlussverschraubung mit Löttülle, ½" – 15 mm, **Überwurfmutter 1"** (2 Stück)	**VST06-1/2BR**	**16,40**	W99
	Anschlussverschraubung mit Löttülle, ¾" – 22 mm (2 Stück)	**VST06-3/4B**	**21,60**	W99
	Anschlussverschraubung mit Löttülle, 1" – 28 mm (2 Stück)	**VST06-1B**	**25,00**	W99

Ersatzteile

	Pos.	Bezeichnung	Artikel-Nr.	Euro	PG
	1	Sicherheitsventil-Austauschsatz, aus hochwertigem Kunststoff, Ansprechdruck 6 bar, R ½–R 1	**SV152-3/4AA**	**73,50**	W99
		Sicherheitsventil-Austauschsatz, aus hochwertigem Kunststoff, Ansprechdruck 8 bar, R ½–R 1	**SV152-3/4AB**	**73,50**	W99
		Sicherheitsventil-Austauschsatz, aus hochwertigem Kunststoff, Ansprechdruck 10 bar, R ½–R 1	**SV152-3/4AC**	**73,50**	W99
	2	Verschlussstopfen G ¼, Kunststoff, mit Dichtung (nur 5er-weise bestellbar)	**S06K-1/4**	**2,40**	W99
	3	Ablauftrichter, für Sicherheitsgruppe SG160S und SG160SD, Anschluss-Zulauf R ¾, Anschluss-Ablauf R 1	**TA160S**	**19,40**	W99
	4	Rückflussverhinderer R ¾	**2110200**	**33,00**	W99
	5	Dichtringsatz für R ¾ (nur 10er-weise bestellbar)	**0901444**	**1,97**	W99
		Dichtringsatz D06F, RV277, R 1 und RV281, R295, R ¾ (nur 10er-weise bestellbar)	**0901445**	**2,35**	W99

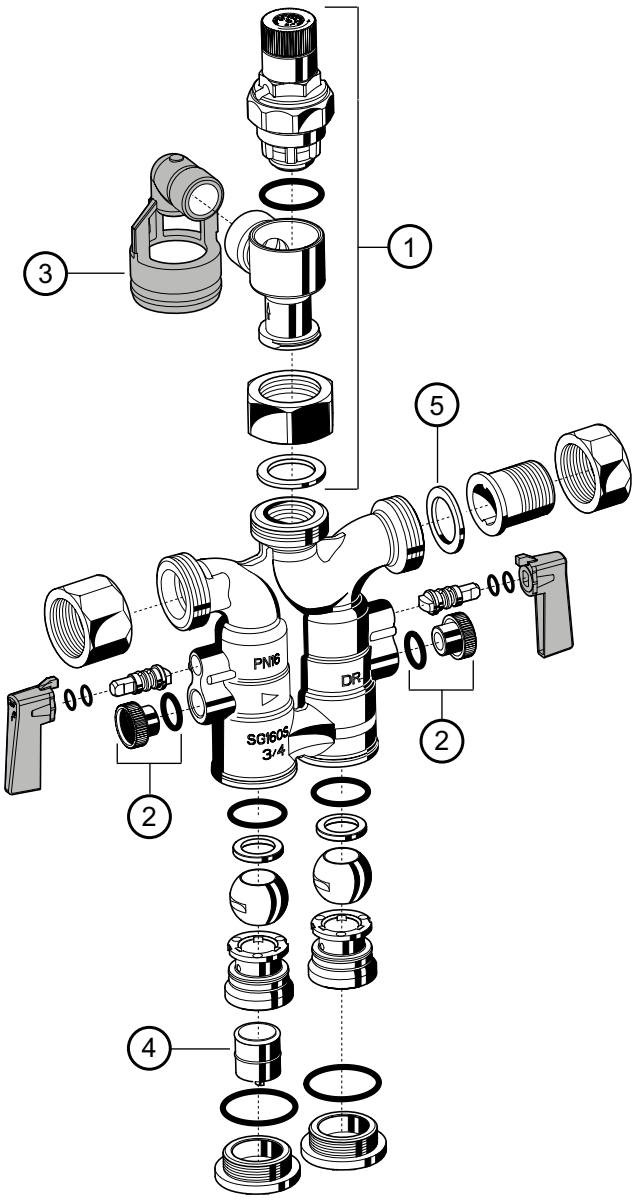

Achtung: Instandhaltungspflicht nach DIN EN 806-5 und DIN EN 1717.

Sicherheitsgruppe SG160SD mit Druckminderer



Datenblatt

Sicherheitsgruppen der Serie SG160SD dienen zur Absicherung von druckfesten Warmwasserbereitern nach DIN 4753-1, EN 806-2 und DIN EN 1488. Es handelt sich um Kompaktarmaturen, bei denen alle zur Absicherung geforderten Armaturen wie Rückflussverhinderer, Absperrventil, Prüfstutzen, Membransicherheitsventil und Druckminderer zusammengefasst sind. Das Sicherheitsventil schützt den nachgeschalteten Wassererwärmer durch selbsttätiges Öffnen und Schließen. Der Rückflussverhinderer verhindert das Rückdrücken, Rückfließen und Rücksaugen von erwärmten Wasser. Ein vorgeschalteter Druckminderer mit entlastetem Einsitzventil regelt den Netzwasserdruck auf den erforderlichen Anlagendruck ein.

Hauptmerkmale:

- Geprüft nach DIN EN 1488
- Schallschutzgeprüft Klasse 1, ohne Auflage
- Erfüllt die UBA-Vorschriften für Trinkwasser
- Druckminderer mit Vordruckkompensation – schwankende Vordrücke haben keinen Einfluss auf den Hinterdruck
- Wechselbarer Sicherheitsventil-Austauschsatz macht Wartung einfach
- Einfaches Entlüften
- Normierter Ablaufanschluss
- Wasserspeichergröße ½": 200 Liter, ¾" und 1": 1.000 Liter
- 5 Jahre Garantie

Technische Daten:

Zertifizierungen:	DVGW
Medium:	Trinkwasser
Einbaulage:	horizontal oder vertikal
Werkstoff Ventilkörper:	entzinkungsbeständiges Messing
Werkstoff der Federhaube:	Kunststoff
Max. Mediumstemperatur:	40 °C
Druck-Bereich:	1,5–6 bar
Max. Vordruck:	16 bar
Mindestdruckgefälle:	1 bar
Einstellskala:	ja
Kunststoff-Filtertasse:	ja
Entlastetes Einsitzventil:	ja

Mit Gewindetüllen, Ansprechdruck 6 bar

Anschlussdurchmesser "	Nennweite DN mm	Ansprechdruck bar	EAN-Nr.	Artikel-Nr.	Euro	PG
R ½	15	6	4019837070847	**SG160SD-1/2AA**	**242,50**	W4
R ¾	20	6	4019837070793	**SG160SD-3/4AA**	**276,50**	W4
R 1	25	6	4019837070878	**SG160SD-1AA**	**283,50**	W4

Mit Gewindetüllen, Ansprechdruck 8 bar

Anschlussdurchmesser "	Nennweite DN mm	Ansprechdruck bar	EAN-Nr.	Artikel-Nr.	Euro	PG
R ½	15	8	4019837070854	**SG160SD-1/2AB**	**242,50**	W4
R ¾	20	8	4019837070809	**SG160SD-3/4AB**	**276,50**	W4
R 1	25	8	4019837070885	**SG160SD-1AB**	**283,50**	W4

Mit Gewindetüllen, Ansprechdruck 10 bar

Anschlussdurchmesser "	Nennweite DN mm	Ansprechdruck bar	EAN-Nr.	Artikel-Nr.	Euro	PG
R ½	15	10	4019837070861	**SG160SD-1/2AC**	**242,50**	W4
R ¾	20	10	4019837070816	**SG160SD-3/4AC**	**276,50**	W4
R 1	25	10	4019837070892	**SG160SD-1AC**	**283,50**	W4

Ohne Anschlussverschraubungen, Ansprechdruck 6 bar

Anschlussdurchmesser "	Nennweite DN mm	Ansprechdruck bar	EAN-Nr.	Artikel-Nr.	Euro	PG
G 1	20	6	4019837070908	**SG160SD-3/4EA**	**263,50**	W4
G 1¼	25	6	4019837073169	**SG160SD-1EA**	**267,50**	W4

Ohne Anschlussverschraubungen, Ansprechdruck 8 bar

Anschlussdurchmesser "	Nennweite DN mm	Ansprechdruck bar	EAN-Nr.	Artikel-Nr.	Euro	PG
G 1	20	8	4019837070915	**SG160SD-3/4EB**	**263,50**	W4
G 1¼	25	8	4019837073176	**SG160SD-1EB**	**267,50**	W4

Ohne Anschlussverschraubungen, Ansprechdruck 10 bar

Anschlussdurchmesser "	Nennweite DN mm	Ansprechdruck bar	EAN-Nr.	Artikel-Nr.	Euro	PG
G 1	20	10	4019837070922	**SG160SD-3/4EC**	**263,50**	W4
G 1¼	25	10	4019837073183	**SG160SD-1EC**	**267,50**	W4

Zubehör

	Bezeichnung	Artikel-Nr.	Euro	PG
	Manometer, Gehäusedurchmesser 63 mm, Anschluss hinten G ¼, Teilung 0–4 bar	**M07M-A4**	**34,00**	W99
	Manometer, Gehäusedurchmesser 63 mm, Anschluss hinten G ¼, Teilung 0–10 bar	**M07M-A10**	**34,00**	W99
	Manometer, Gehäusedurchmesser 63 mm, Anschluss hinten G ¼, Teilung 0–16 bar	**M07M-A16**	**34,00**	W99
	Manometer, Gehäusedurchmesser 63 mm, Anschluss hinten G ¼, Teilung 0–25 bar	**M07M-A25**	**34,00**	W99
	Doppel-Ringschlüssel zum Lösen von Federhaube und Siebtasse	**ZR06K**	**29,00**	W99
	Spezialtülle zu SG160S/SD, R ½, für Manometeranschluss	**VSTM-1/2A**	**36,50**	W99
	Spezialtülle zu SG160S/SD, R ¾, für Manometeranschluss	**VSTM-3/4A**	**41,00**	W99
	Spezialtülle zu SG160S/SD, R 1, für Manometeranschluss	**VSTM-1A**	**44,50**	W99
	Anschlussverschraubung mit Außengewindetülle, R ½, **Überwurfmutter 1"** (2 Stück)	**VST06-1/2AR**	**16,40**	W99
	Anschlussverschraubung mit Außengewindetülle, R ¾ (2 Stück)	**VST06-3/4A**	**21,60**	W99
	Anschlussverschraubung mit Außengewindetülle, R 1 (2 Stück)	**VST06-1A**	**24,70**	W99
	Anschlussverschraubung mit Löttülle, ½" – 15 mm, **Überwurfmutter 1"** (2 Stück)	**VST06-1/2BR**	**16,40**	W99
	Anschlussverschraubung mit Löttülle, ¾" – 22 mm (2 Stück)	**VST06-3/4B**	**21,60**	W99
	Anschlussverschraubung mit Löttülle, 1" – 28 mm (2 Stück)	**VST06-1B**	**25,00**	W99

Ersatzteile

	Pos.	Bezeichnung	Artikel-Nr.	Euro	PG
	1	Sicherheitsventil-Austauschsatz, aus hochwertigem Kunststoff, Ansprechdruck 6 bar, R ½–R 1	**SV152-3/4AA**	**73,50**	W99
		Sicherheitsventil-Austauschsatz, aus hochwertigem Kunststoff, Ansprechdruck 8 bar, R ½–R 1	**SV152-3/4AB**	**73,50**	W99
		Sicherheitsventil-Austauschsatz, aus hochwertigem Kunststoff, Ansprechdruck 10 bar, R ½–R 1	**SV152-3/4AC**	**73,50**	W99
	2	Verschlussstopfen G ¼, Kunststoff, mit Dichtung (nur 5er-weise bestellbar)	**S06K-1/4**	**2,40**	W99
	3	Ablauftrichter, für Sicherheitsgruppe SG160S und SG160SD, Anschluss-Zulauf R ¾, Anschluss-Ablauf R 1	**TA160S**	**19,40**	W99
	4	Rückflussverhinderer R ¾	**2110200**	**33,00**	W99
	5	Dichtringsatz für R ¾ (nur 10er-weise bestellbar)	**0901444**	**1,97**	W99
		Dichtringsatz D06F, RV277, R 1 und RV281, R295, R ¾ (nur 10er-weise bestellbar)	**0901445**	**2,35**	W99
	6	Federhaube ohne Feder mit Einstellskala für R ½ + R ¾	**0901515**	**34,50**	W99
	7	Ventileinsatz komplett, ohne Sieb, ½"–¾"	**D06FA-1/2**	**68,00**	W99
	8	Ersatzsieb zu Druckminderer D06F, D06FH und D06FN, R ½–R ¾	**ES06F-1/2A**	**11,20**	W99
	9	O-Ring-Satz R ½–R 1 (nur 10er-weise bestellbar)	**0901246**	**1,26**	W99
	10	Klarsicht-Siebtasse zu Sicherheitsgruppe SG160SD, R ½–R 1	**SK06TG-1/2**	**16,70**	W99
	11	Ersatz-Druckminderer für R ½ A	**D160S-1/2A**	**146,00**	W99
		Ersatz-Druckminderer für R ¾ A	**D160S-3/4A**	**162,50**	W99
		Ersatz-Druckminderer für R 1 A	**D160S-1A**	**192,50**	W99

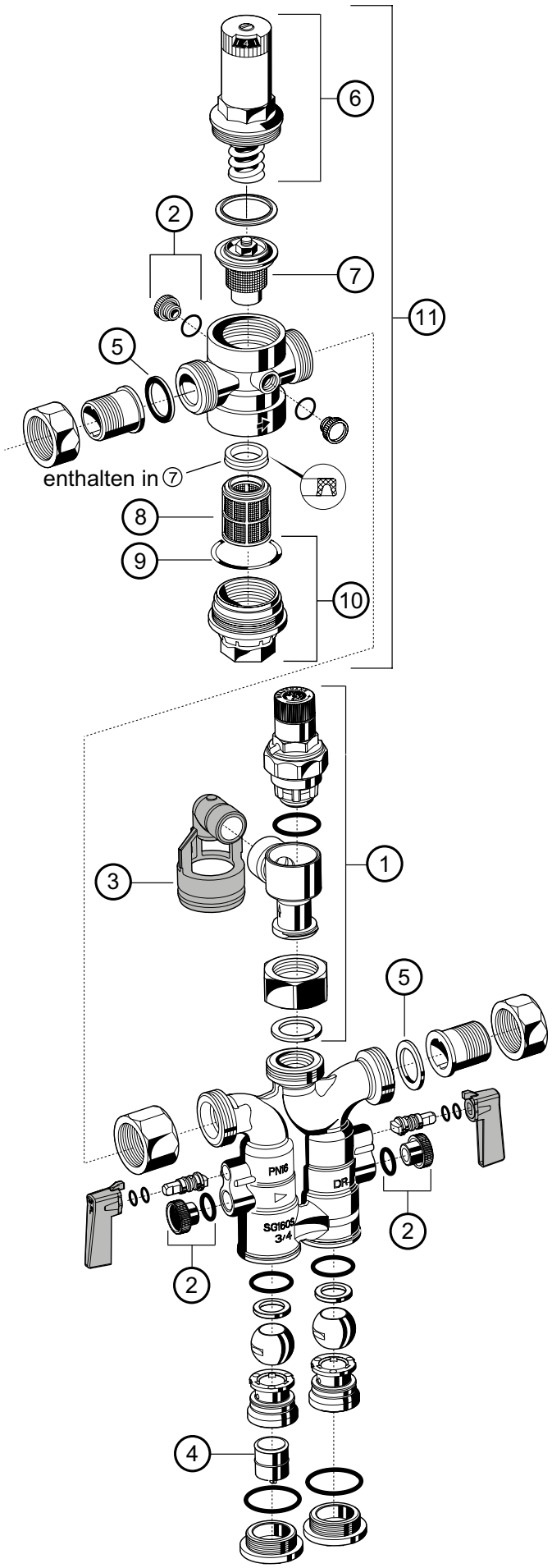

Achtung: Instandhaltungspflicht nach DIN EN 806-5 und DIN EN 1717.

Thermostatischer Wassermischer TM200



Datenblatt

Thermostatische Wassermischer der Serie TM200 dienen zur Regelung der Wassertemperatur in Trinkwassererwärmungsanlagen an zentraler Stelle oder dezentral an der Entnahmestelle. Bei Warmwasserbereitungsanlagen muss in der Zirkulationsleitung eine Kaltwasserbremse eingebaut werden, die verhindert, dass an den Zapfstellen Kaltwasser über die Zirkulationsleitung beigemischt wird.

Hauptmerkmale:

- Hochempfindlicher Thermostat mit guter Umspülung auch bei kleinen Durchflussmengen
- Einfaches Verstellen der Solltemperatur
- Verbrühschutz in Warmwasserbereitungsanlagen. Bei Unterbrechung der Kaltwasserversorgung wird der Heißwasserzulauf automatisch abgesperrt, vorausgesetzt, daß die Heißwassertemperatur 10 K höher ist als die eingestellte Mischwassertemperatur
- Bei Unterbrechung der Heißwasserversorgung wird der Kaltwasserzulauf automatisch abgesperrt
- Innenteile aus kalkabweisenden Werkstoffen
- Erfüllt die UBA-Vorschriften für Trinkwasser
- 5 Jahre Garantie

Technische Daten:

Medium:	Trinkwasser
Werkstoff Ventilkörper:	entzinkungsbeständiges Messing
Rohranschluss:	Außengewinde
Max. Mediumstemperatur:	90 °C
Temp.-Bereich:	30–60 °C
Max. Betriebsdruck:	10 bar
Einbaulage:	horizontal oder vertikal
Temperatur Regelgenauigkeit:	4 K

Mit Gewindetüllen, Anschlussgröße ¾"

EAN-Nr.	Artikel-Nr.	Euro	PG
4019837036980	**TM200-3/4A**	**213,50**	W4

Zubehör

	Bezeichnung	Artikel-Nr.	Euro	PG
	Kaltwasserbremse wird in die Zirkulationsleitung eingebaut und verhindert, dass an den Zapfstellen Kaltwasser über die Zirkulationsleitung beigemischt wird. Betriebsdruck: max. 10 bar; Betriebstemperatur: max. 90 °C; Einbaulage: Pfeil in Fließrichtung	**KB191-3/4**	**55,50**	W4

Ersatzteile

	Pos.	Bezeichnung	Artikel-Nr.	Euro	PG
	1	Regulierventil komplett	TM200A-30/60	93,50	W99

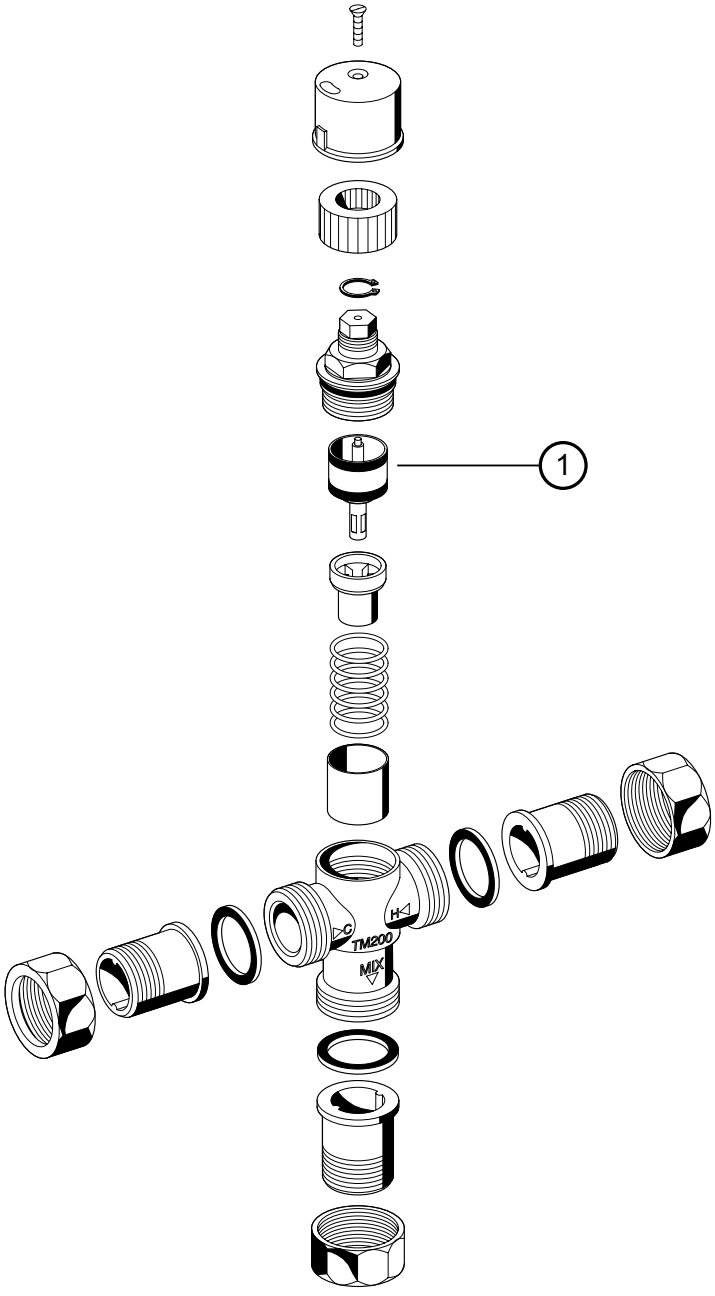

Achtung: Instandhaltungspflicht nach DIN EN 806-5 und DIN EN 1717.

Druckprüfgerät G194



Für die Prüfung des Wasserdruckes in Wasserleitungen Manometer mit 63 mm Gehäusedurchmesser und Schleppzeiger. Druckführende Gehäuseteile aus Messing.

Hauptmerkmale:

- Drei Übergangsstücke für insgesamt sieben Anschlussgrößen. Zum Anbau an Auslaufarmaturen mit Außengewinde R ¾, R ½, M22 x 1, M24 x 1 und Innengewinde R ½ und M22 x 1, M24 x 1
- Verpackt in stabilem Holzetui
- Druckbereich des Manometers 0–16 bar

Druckprüfgerät G194

EAN-Nr.	Artikel-Nr.	Euro	PG
4019837014360	**G194-B**	**218,00**	W99

PILOTGESTEUERTE REGELVENTILE

Braukmann Pilotgesteuerte Regelventile

BV300	Basisventil	7-2
DH300	Druckhalteventil	7-5
DR300	Druckregler mit Pilotventil, eigenmediumgesteuert	7-8
FV300	Füllventil	7-11
MV300	Magnetventil	7-14
SV300	Sicherheitsventil	7-17
VR170	Schwimmerventil	7-20

Basisventil BV300



Datenblatt

Basisventile dieses Typs werden als Absperrventile eingesetzt. Sie können durch Eigenmedium oder mit eingebautem Steuerventil Fremdmedium ferngesteuert werden. Die Basisventile werden durch ein manuelles Ventil betätigt. Andere Pilotventile können für unterschiedliche Anwendungen nachgerüstet werden. Durch ihre kompakte Bauform eignen sie sich auch bei engen Einbauverhältnissen wie z. B. in Schächten. Entsprechend ihrer Spezifikation finden sie Anwendung in industriellen und gewerblichen Anlagen.

Hauptmerkmale:

- Sehr niedrige Durchflussraten möglich, keine Notwendigkeit für Bypassleitungen
- Hohe Durchflussleistung
- Doppelgeführter Kolben für hohe Regelgenauigkeit
- Lineare Regelcharakteristik
- Innen und außen pulverbeschichtet – physiologisch und toxikologisch unbedenklich
- Integriertes Feinsieb
- Kompakte Bauart
- Geringes Gewicht

Technische Daten:

Zertifizierungen:	DVGW
Medium:	Trinkwasser
Werkstoff Ventilkörper:	Kugelgraphitguss GGG 40
Beschichtung:	pulverbeschichtet
Rohranschluss:	Flansche
Max. Mediumstemp..:	80 °C
Stat. Druck:	PN 16

Gehäuse mit Flanschen PN 16, ISO 7005-2, DIN EN 1092-2

Nennweite DN mm	Nenndurchfluss m^3/h	EAN-Nr.	**Artikel-Nr.**	**Euro**	PG
50	43	4019837062989	**BV300-50A**	**2.245,00**	W7
65	43	4019837062996	**BV300-65A**	**2.508,00**	W7
80	103	4019837063009	**BV300-80A**	**3.172,00**	W7
100	167	4019837063016	**BV300-100A**	**3.506,00**	W7
150	407	4019837063023	**BV300-150A**	**8.393,00**	W7
200	676	4019837063030	**BV300-200A**	**10.844,00**	W7

Zubehör

	Bezeichnung	Artikel-Nr.	Euro	PG
	Adapterflansch von DN 100 auf DN 125, Kugelgraphitguss, PN 16 gemäß ISO 7005-2 und DIN EN 1092-2, im Lieferumfang enthalten: Schrauben, Muttern und Dichtscheibe, Einbaumaß Adapterflansch (ohne Schrauben) 33 mm (1 Stück)	**EXF125-A**	**536,00**	W99

Ersatzteile

	Pos.	Bezeichnung	Artikel-Nr.	Euro	PG
	**1**	Dichtungssatz DN 50–DN 65	**0903751**	**132,00**	W99
		Dichtungssatz für DN 80	**0903752**	**164,50**	W99
		Dichtungssatz für DN 100	**0903753**	**186,00**	W99
		Dichtungssatz für DN 150	**0903754**	**304,00**	W99
		Dichtungssatz für DN 200	**0903755**	**452,00**	W99
	**2**	Steuerleitungs-Set DN 50–DN 65	**BV300-40-SET**	**339,00**	W99
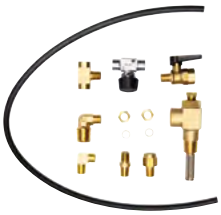	**2**	Steuerleitungs-Set DN 80–DN 100	**BV300-80-SET**	**542,50**	W99
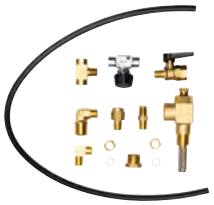	**2**	Steuerleitungs-Set DN 150–DN 200	**BV300-150-SET**	**552,50**	W99

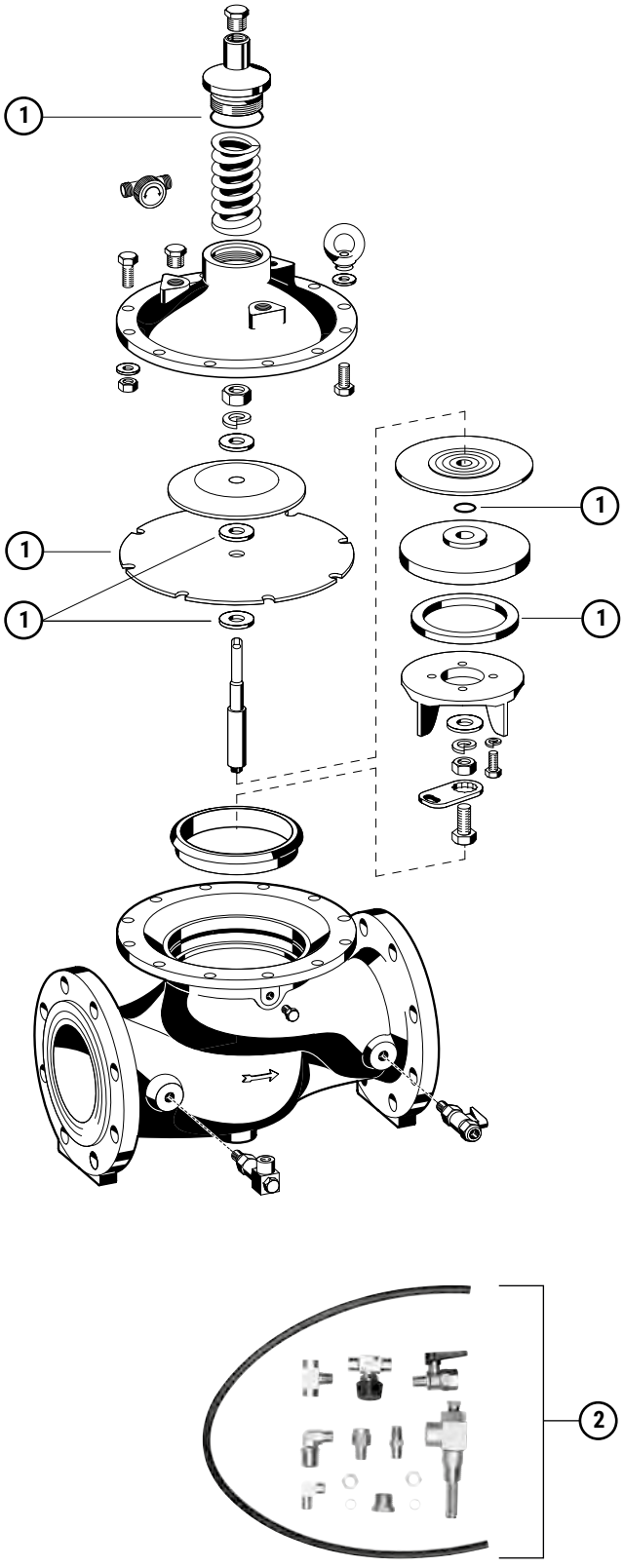

Achtung: Instandhaltungspflicht nach DIN EN 806-5 und DIN EN 1717.

Druckhalteventil DH300



Datenblatt

Druckhalteventile dieses Typs sind Regler, die den Druck auf der Eingangsseite regeln. Sie finden überall dort Anwendung, wo ein bestimmter Eingangsdruck nicht überschritten werden soll, z. B. Halten des Netzdruckes im vorgeschalteten Versorgungsnetz (Druckhalteventil) in Übergabeschächten von einem Versorgungsnetz zu einem Großverbraucher. Durch ihre kompakte Bauform eignen sie sich auch bei engen Einbauverhältnissen wie z. B. in Schächten. Entsprechend ihrer Spezifikation finden sie Anwendung in industriellen und gewerblichen Anlagen.

Hauptmerkmale:

- Hohe Regelgenauigkeit bei Druckschwankungen und geringem Durchfluss
- Hohe Durchflussleistung
- Hohe Regelgenauigkeit
- Innen und außen pulverbeschichtet – physiologisch und toxikologisch unbedenklich
- Integrierte Steuerleitungen und Kugelventile
- Integriertes Feinsieb zum Schutz vor Verschmutzung
- Keine Fremdenergie zur Steuerung notwendig
- Konform mit BSEN 1567

Technische Daten:

Zertifizierungen:	DVGW
Medium:	Trinkwasser
Werkstoff Ventilkörper:	Kugelgraphitguss GGG 40
Beschichtung:	pulverbeschichtet
Rohranschluss:	Flansche
Max. Mediumstemperatur:	80 °C
Stat. Druck:	PN 16
Min. Eingangsdruck:	0,5 bar
Max. Betriebsdruck:	16 bar
Einstellb. Öffnungsdruck:	3–15 bar

Gehäuse mit Flanschen PN 16, ISO 7005-2, DIN EN 1092-2

Nennweite DN mm	Nenndurchfluss m^3/h	EAN-Nr.	**Artikel-Nr.**	**Euro**	PG
50	43	4019837062873	**DH300-50A**	**3.259,00**	W7
65	43	4019837062880	**DH300-65A**	**3.654,00**	W7
80	103	4019837062897	**DH300-80A**	**4.754,00**	W7
100	167	4019837062903	**DH300-100A**	**5.772,00**	W7
150	407	4019837062910	**DH300-150A**	**8.919,00**	W7
200	676	4019837062927	**DH300-200A**	**11.939,00**	W7

Zubehör

	Bezeichnung	Artikel-Nr.	Euro	PG
	Adapterflansch von DN 100 auf DN 125, Kugelgraphitguss, PN 16 gemäß ISO 7005-2 und DIN EN 1092-2, im Lieferumfang enthalten: Schrauben, Muttern und Dichtscheibe, Einbaumaß Adapterflansch (ohne Schrauben) 33 mm (1 Stück)	**EXF125-A**	**536,00**	W99

Ersatzteile

	Pos.	Bezeichnung	Artikel-Nr.	Euro	PG
	**1**	Ersatz-Pilotventil für alle Nennweiten	**CX-PS**	**883,00**	W99
	**2**	Dichtungssatz DN 50–DN 65	**0903751**	**132,00**	W99
		Dichtungssatz für DN 80	**0903752**	**164,50**	W99
		Dichtungssatz für DN 100	**0903753**	**186,00**	W99
		Dichtungssatz für DN 150	**0903754**	**304,00**	W99
		Dichtungssatz für DN 200	**0903755**	**452,00**	W99
	**3**	Manometer, Gehäusedurchmesser 63 mm, Anschluss hinten G ¼, Teilung 0–16 bar	**M07M-A16**	**34,00**	W99
	**4**	Steuerleitungs-Set DN 50–DN 65	**DR300-40-SET**	**165,50**	W99
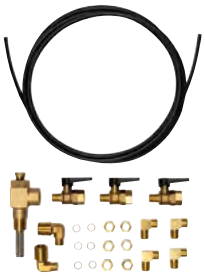	**4**	Steuerleitungs-Set DN 80–DN 100	**DH300-80-SET**	**356,00**	W99
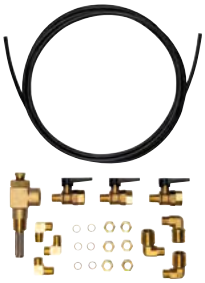	**4**	Steuerleitungs-Set DN 150–DN 200	**DH300-150-SET**	**316,50**	W99

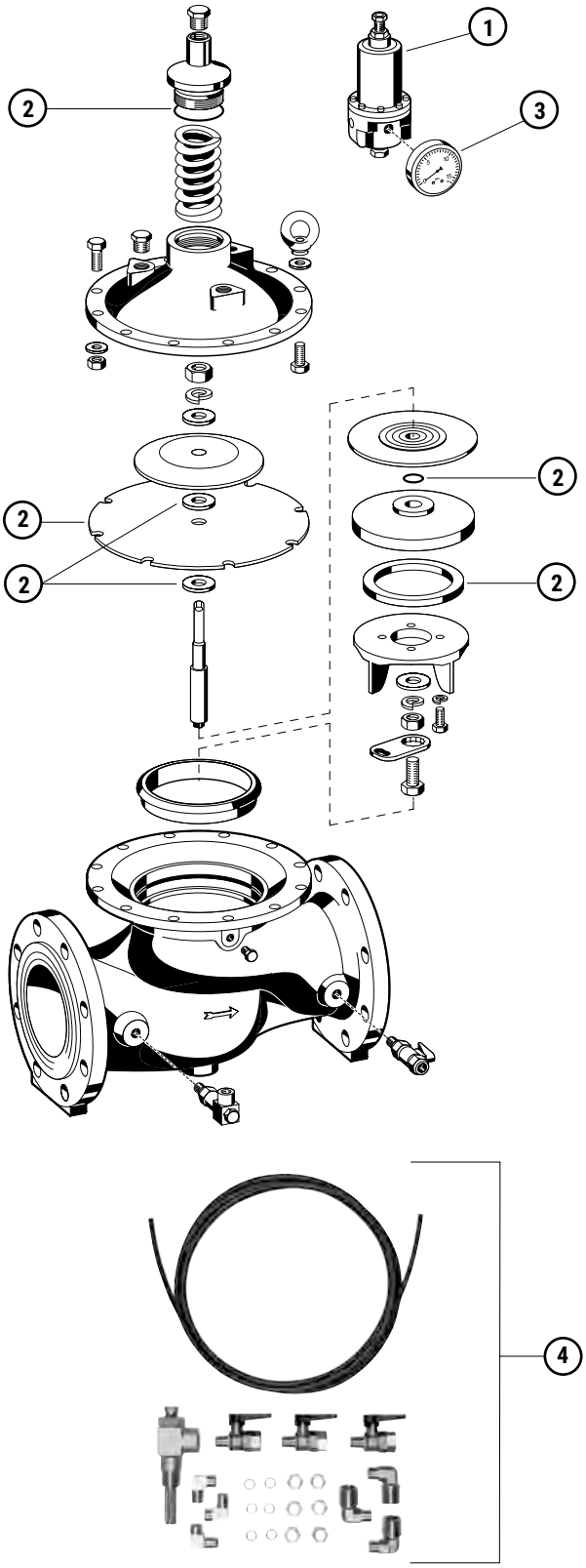

Achtung: Instandhaltungspflicht nach DIN EN 806-5 und DIN EN 1717.

Druckregler DR300 mit Pilotventil, eigenmediumgesteuert



Datenblatt

Der Druckregler schützt die nachgeschaltete Anlage vor zu hohem Versorgungsdruck. Der Druckregler wird dann eingesetzt, wenn die Leistung eines direktgesteuerten Druckminderers nicht mehr ausreicht. Er eignet sich durch seine kompakte Bauform besonders bei engen Einbauverhältnissen wie z. B. in Schächten. Bei Verwendung eines Druckreglers werden Druckschäden vermieden und der Wasserverbrauch gesenkt. Der eingestellte Druck wird auch bei stark schwankenden Vordrücken konstant gehalten. Durch das Reduzieren und Konstanthalten des Betriebsdrucks werden störende Fließgeräusche innerhalb der Installation minimiert.

Hauptmerkmale:

- Hohe Regelgenauigkeit bei Druckschwankungen und geringem Durchfluss
- Hohe Durchflussleistung
- Hohe Regelgenauigkeit
- Innen und außen pulverbeschichtet – Pulver ist physiologisch und toxikologisch unbedenklich
- Integrierte Steuerleitungen und Kugelventile
- Keine Fremdenergie zur Steuerung notwendig
- Konform mit BSEN 1567

Technische Daten:

Zertifizierungen:	DVGW
Medium:	Trinkwasser
Werkstoff Ventilkörper:	Kugelgraphitguss GGG 40
Beschichtung:	pulverbeschichtet
Rohranschluss:	Flansche (ISO7005)
Max. Mediumstemperatur:	80 °C
Stat. Druck:	PN 16/PN 25
Min. Eingangsdruck:	0,5 bar
Max. Vordruck:	16/25 bar
Druck-Bereich:	3–15/19 bar
Voreingestellter Ausgangsdruck:	4 bar
Mindestdruckgefälle:	1 bar

Gehäuse mit Flanschen PN 16, ISO 7005-2, DIN EN 1092-2

Nennweite DN mm	Nenndurchfluss m^3/h	EAN-Nr.	Artikel-Nr.	Euro	PG
50	43	4019837062736	**DR300-50A**	**3.654,00**	W7
65	43	4019837062743	**DR300-65A**	**4.071,00**	W7
80	103	4019837062750	**DR300-80A**	**4.596,00**	W7
100	167	4019837062767	**DR300-100A**	**5.198,00**	W7
150	407	4019837062774	**DR300-150A**	**8.134,00**	W7
200	676	4019837062781	**DR300-200A**	**11.452,00**	W7
250	1160	4019837062798	**DR300-250A**	**18.997,00**	W7

Gehäuse mit Flanschen PN 25, ISO 7005-2, DIN EN 1092-2

Nennweite DN mm	Nenndurchfluss m^3/h	EAN-Nr.	Artikel-Nr.	Euro	PG
50	43	4019837065270	**DR300-50B**	**4.148,00**	W7
65	43	4019837065287	**DR300-65B**	**4.715,00**	W7
80	103	4019837065294	**DR300-80B**	**5.635,00**	W7
100	167	4019837065300	**DR300-100B**	**6.698,00**	W7
150	407	4019837065317	**DR300-150B**	**10.763,00**	W7
200	676	4019837065324	**DR300-200B**	**16.323,00**	W7
250	1160	4019837065331	**DR300-250B**	**24.791,00**	W7

Zubehör

	Bezeichnung	Artikel-Nr.	Euro	PG
	Adapterflansch von DN 100 auf DN 125, Kugelgraphitguss, PN 16 gemäß ISO 7005-2 und DIN EN 1092-2, im Lieferumfang enthalten: Schrauben, Muttern und Dichtscheibe, Einbaumaß Adapterflansch (ohne Schrauben) 33 mm (1 Stück)	**EXF125-A**	**536,00**	W99

Ersatzteile

	Pos.	Bezeichnung	Artikel-Nr.	Euro	PG
	**1**	Ersatz-Pilotventil DN 50–DN 250	**CX-PR**	**883,00**	W99
	**2**	Dichtungssatz DN 50–DN 65	**0903751**	**132,00**	W99
		Dichtungssatz DN 80	**0903752**	**164,50**	W99
		Dichtungssatz DN 100	**0903753**	**186,00**	W99
		Dichtungssatz DN 150	**0903754**	**304,00**	W99
		Dichtungssatz DN 200	**0903755**	**452,00**	W99
		Dichtungssatz DN 250	**0903756**	**661,00**	W99
	**3**	Manometer, Gehäusedurchmesser 63 mm, Anschluss hinten G ¼, Teilung 0–16 bar	**M07M-A16**	**34,00**	W99
		Manometer, Gehäusedurchmesser 63 mm, Anschluss hinten G ¼, Teilung 0–25 bar	**M07M-A25**	**34,00**	W99
	**4**	Steuerleitungs-Set DN 50–DN 65	**DR300-40-SET**	**165,50**	W99
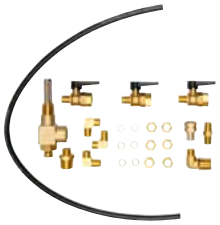	**4**	Steuerleitungs-Set DN 80–DN 100	**DR300-80-SET**	**417,00**	W99
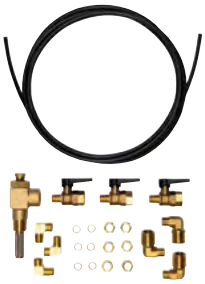	**4**	Steuerleitungs-Set DN 150–DN 200	**DH300-150-SET**	**316,50**	W99

7

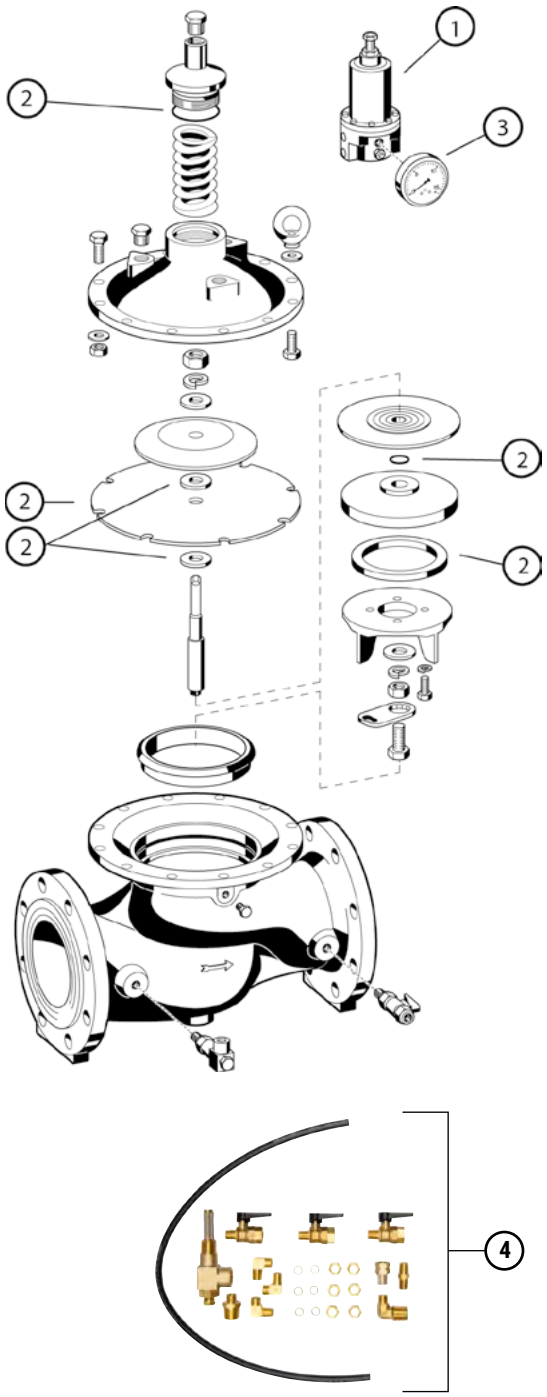

Achtung: Instandhaltungspflicht nach DIN EN 806-5 und DIN EN 1717.

Füllventil FV300



Datenblatt

Füllventile dieses Typs können in der Wasserversorgung sowie in industriellen und gewerblichen Anlagen zum Befüllen von Hochbehältern, Behältern und Tanks eingesetzt werden. Sie werden durch das Eigenmedium über eine Impulsleitung mittels Schwimmerventil gesteuert. Füllventile dieses Typs verhindern ein ständiges Füllen des Behälters über das jeweilige Pilotventil. Durch diese sind unterschiedliche Schaltdifferenzen für Öffnen und Schließen einstellbar.

Hauptmerkmale:

- Schaltdifferenz: mit Pilotschwimmerventil 70–550/15–60 cm, mit Pilotschwimmerventil 70–610/15–60 cm
- Hohe Durchflussleistung
- Innen und außen pulverbeschichtet – physiologisch und toxikologisch unbedenklich
- Integrierte Steuerleitungen und Kugelventile
- Integriertes Feinsieb zum Schutz vor Verschmutzung
- Keine Fremdenergie zur Steuerung notwendig
- Kompakte Bauart
- Geringes Gewicht

Technische Daten:

Zertifizierungen:	DVGW
Medium:	Trinkwasser
Werkstoff Ventilkörper:	Kugelgraphitguss GGG 40
Beschichtung:	pulverbeschichtet
Rohranschluss:	Flansche
Max. Mediumstemperatur:	80 °C
Stat. Druck:	PN 16
Min. Eingangsdruck:	0,7 bar
Max. Betriebsdruck:	16 bar

Gehäuse mit Flanschen nach ISO 7005-2/DIN EN 1092-2

Nennweite DN mm	Nenndurchfluss m^3/h	EAN-Nr.	**Artikel-Nr.**	**Euro**	PG
50	43	4019837063429	**FV300-50A**	**3.023,00**	W7
65	43	4019837063436	**FV300-65A**	**3.889,00**	W7
80	103	4019837063443	**FV300-80A**	**4.098,00**	W7
100	167	4019837063450	**FV300-100A**	**4.619,00**	W7
150	407	4019837063467	**FV300-150A**	**7.934,00**	W7

Zubehör

	Bezeichnung	Artikel-Nr.	Euro	PG
	Adapterflansch von DN 100 auf DN 125, Kugelgraphitguss, PN 16 gemäß ISO 7005-2 und DIN EN 1092-2, im Lieferumfang enthalten: Schrauben, Muttern und Dichtscheibe, Einbaumaß Adapterflansch (ohne Schrauben) 33 mm (1 Stück)	**EXF125-A**	**536,00**	W99
	Pilotschwimmerventil, Schaltdifferenz 15–60 cm, für alle Größen	**70-550**	**2.887,00**	W99
	Pilotschwimmerventil, Schaltdifferenz 15–60 cm, für alle Größen	**70-610**	**1.326,00**	W99

Ersatzteile

	Pos.	Bezeichnung	Artikel-Nr.	Euro	PG
	**1**	Dichtungssatz DN 50–DN 65	**0903751**	**132,00**	W99
		Dichtungssatz für DN 80	**0903752**	**164,50**	W99
		Dichtungssatz für DN 100	**0903753**	**186,00**	W99
		Dichtungssatz für DN 150	**0903754**	**304,00**	W99
		Dichtungssatz für DN 200	**0903755**	**452,00**	W99
	**2**	Steuerleitungs-Set DN 50–DN 65	**DR300-40-SET**	**165,50**	W99
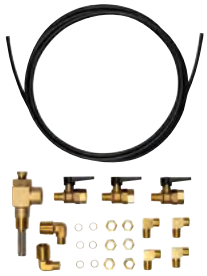	**2**	Steuerleitungs-Set DN 80–DN 100	**DH300-80-SET**	**356,00**	W99
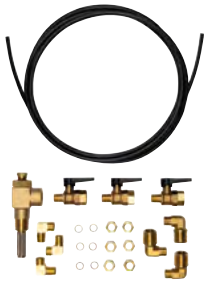	**2**	Steuerleitungs-Set DN 150–DN 200	**DH300-150-SET**	**316,50**	W99

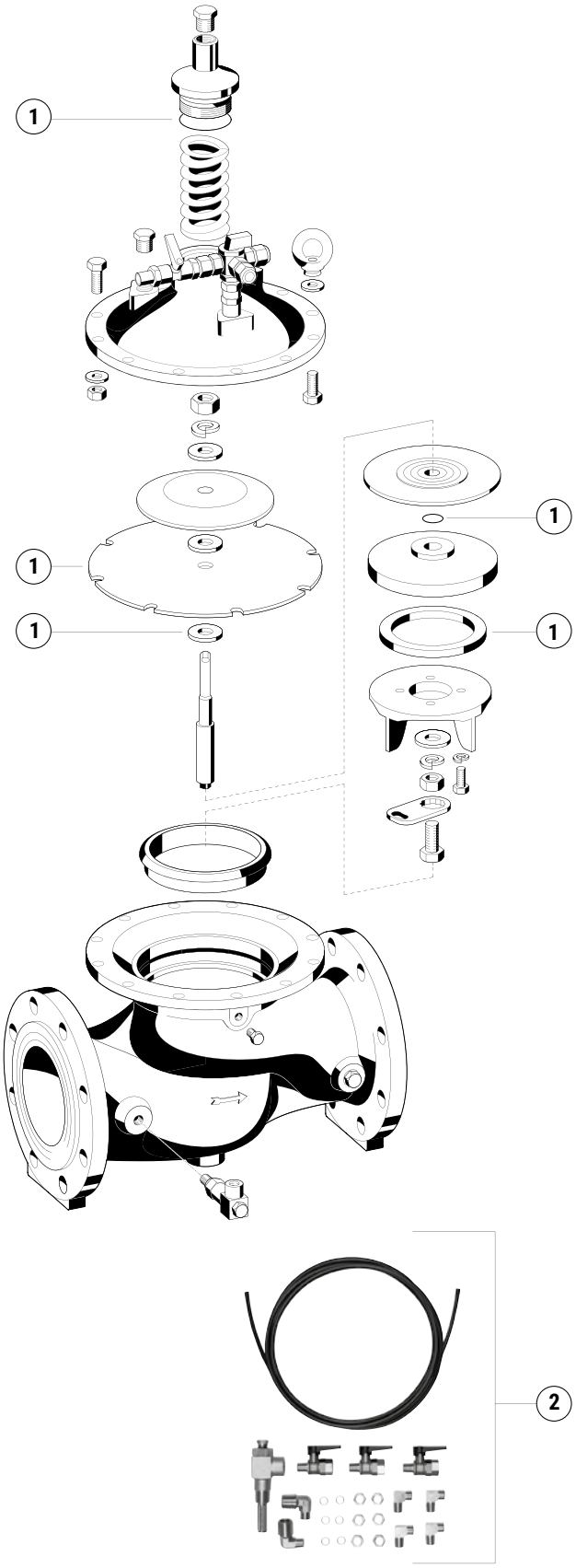

Achtung: Instandhaltungspflicht nach DIN EN 806-5 und DIN EN 1717.

Magnetventil MV300



Datenblatt

Magnetventile dieses Typs werden überwiegend als Absperrventile eingesetzt. Sie werden durch das eingebaute Magnetventil ferngesteuert. Durch ihre kompakte Bauform eignen sie sich auch bei engen Einbauverhältnissen wie z. B. in Schächten. Entsprechend ihrer Spezifikation finden sie Anwendung in industriellen und gewerblichen Anlagen.

Hauptmerkmale:

- Hohe Regelgenauigkeit bei Druckschwankungen und geringem Durchfluss
- Hohe Durchflussleistung
- Hohe Regelgenauigkeit
- Innen und außen pulverbeschichtet – physiologisch und toxikologisch unbedenklich
- Integrierte Steuerleitungen und Kugelventile
- Integriertes Feinsieb zum Schutz vor Verschmutzung
- Keine Fremdenergie zur Steuerung notwendig
- Konform mit BSEN 1567

Technische Daten:

Zertifizierungen:	DVGW
Medium:	Trinkwasser
Werkstoff Ventilkörper:	Kugelgraphitguss GGG 40
Beschichtung:	pulverbeschichtet
Rohranschluss:	Flansche
Max. Mediumstemperatur:	80 °C
Stat. Druck:	PN 16
Min. Eingangsdruck:	0,5 bar
Max. Betriebsdruck:	16 bar

Gehäuse mit Flanschen, ISO 2084, Pilotmagnetventil 230 V/50 Hz stromlos geschlossen

Nennweite DN mm	Nenndurchfluss m^3/h	EAN-Nr.	Artikel-Nr.	Euro	PG
50	43	4019837063641	**MV300-50A**	**3.677,00**	W7
65	43	4019837063658	**MV300-65A**	**4.149,00**	W7
80	103	4019837063665	**MV300-80A**	**5.013,00**	W7
100	167	4019837063672	**MV300-100A**	**5.772,00**	W7

Gehäuse mit Flanschen, ISO 2084, Pilotmagnetventil 230 V/50 Hz stromlos offen

Nennweite DN mm	Nenndurchfluss m^3/h	EAN-Nr.	Artikel-Nr.	Euro	PG
50	43	4019837105167	**MV300-50AA**	**4.914,00**	W90
65	43	4019837105174	**MV300-65AA**	**5.403,00**	W90
80	103	4019837105181	**MV300-80AA**	**6.413,00**	W90
100	167	4019837105198	**MV300-100AA**	**7.263,00**	W90

Gehäuse mit Flanschen, ISO 2084, Pilotmagnetventil 24 V/50 Hz stromlos geschlossen

Nennweite DN mm	Nenndurchfluss m^3/h	EAN-Nr.	Artikel-Nr.	Euro	PG
50	43	4019837065539	**MV300-50B**	**3.677,00**	W7
65	43	4019837065546	**MV300-65B**	**4.149,00**	W7
80	103	4019837065553	**MV300-80B**	**5.013,00**	W7
100	167	4019837065560	**MV300-100B**	**5.772,00**	W7

Gehäuse mit Flanschen, ISO 2084, Pilotmagnetventil 24 V/50 Hz stromlos offen

Nennweite DN mm	Nenndurchfluss m^3/h	EAN-Nr.	Artikel-Nr.	Euro	PG
50	43	4019837105266	**MV300-50BB**	**4.883,00**	W90
65	43	4019837105273	**MV300-65BB**	**5.403,00**	W90
80	103	4019837105280	**MV300-80BB**	**6.372,00**	W90
100	167	4019837105297	**MV300-100BB**	**7.217,00**	W90

Zubehör

	Bezeichnung	Artikel-Nr.	Euro	PG
	Adapterflansch von DN 100 auf DN 125, Kugelgraphitguss, PN 16 gemäß ISO 7005-2 und DIN EN 1092-2, im Lieferumfang enthalten: Schrauben, Muttern und Dichtscheibe, Einbaumaß Adapterflansch (ohne Schrauben) 33 mm (1 Stück)	**EXF125-A**	**536,00**	W99

Ersatzteile

	Pos.	Bezeichnung	Artikel-Nr.	Euro	PG
	**1**	Magnetventil, 230 V/50 Hz, stromlos geschlossen, DN 50–DN 100	**MV300-NC-A-SET**	**370,00**	W99
		Magnetventil, 24 V/50 Hz, stromlos geschlossen, DN 50–DN 100	**MV300-NC-B-SET**	**370,00**	W99
		Magnetventil, 230 V/50 Hz, stromlos offen, DN 50–DN 100	**MV300-NO-AA-SET**	**370,00**	W99
		Magnetventil, 24 V/50 Hz, stromlos offen, DN 50–DN 100	**MV300-NO-BB-SET**	**383,00**	W99
	**2**	Dichtungssatz DN 50–DN 65	**0903751**	**132,00**	W99
		Dichtungssatz für DN 80	**0903752**	**164,50**	W99
		Dichtungssatz für DN 100	**0903753**	**186,00**	W99
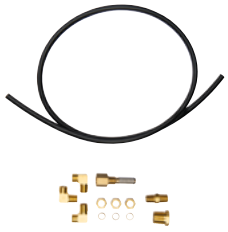	**3**	Steuerleitungs-Set DN 50–DN 65	**MV300-CON1-SET**	**141,00**	W99
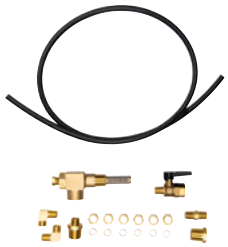	**3**	Steuerleitungs-Set DN 80–DN 100	**MV300-CON2-SET**	**342,00**	W99
	**3**	Steuerleitungs-Set DN 150–DN 200	**MV300-CON3-SET**	**1.740,00**	W99

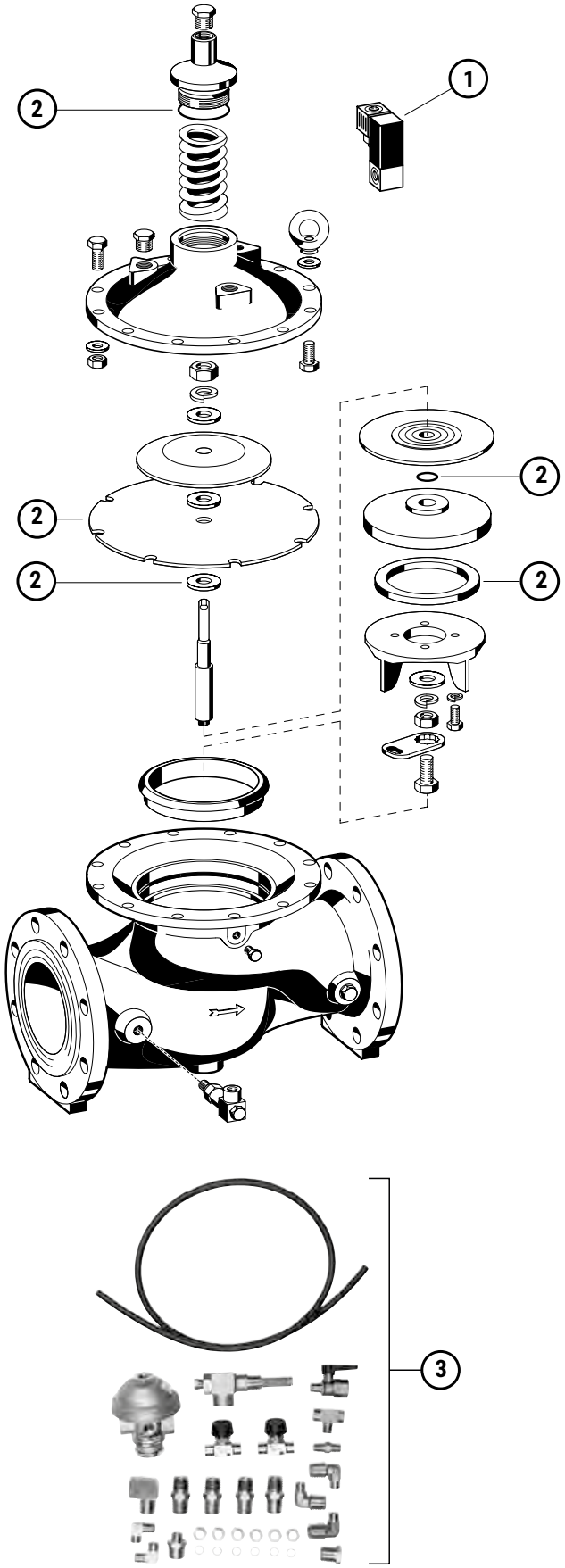

Achtung: Instandhaltungspflicht nach DIN EN 806-5 und DIN EN 1717.

Sicherheitsventil SV300



Datenblatt

Sicherheitsventile der Serie SV300 sind schnell reagierende Eigenmedium-gesteuerte Ventile, die über ein Pilotventil gesteuert werden. Sie werden vorrangig in Abzweigungen von Versorgungsleitungen eingesetzt und schützen nachgeschaltete Anlagenteile gegen unzulässigen Überdruck, welcher z. B. durch Pumpen erzeugt werden kann. Steigt der Eingangsdruck am Ventil auf den eingestellten Ansprechdruck, so öffnet das Ventil sofort bis zur maximalen Offenstellung. Fällt der Eingangsdruck unter den eingestellten Öffnungsdruck, so schließt das Ventil langsam, um Druckschläge zu vermeiden.

Hauptmerkmale:

- Hohe Durchflussleistung
- Innen und außen pulverbeschichtet – physiologisch und toxikologisch unbedenklich
- Integrierte Steuerleitungen und Kugelventile
- Integriertes Feinsieb zum Schutz vor Verschmutzung
- Keine Fremdenergie zur Steuerung notwendig
- Kompakte Bauart
- Geringes Gewicht

Technische Daten:

Zertifizierungen:	DVGW
Medium:	Trinkwasser
Werkstoff Ventilkörper:	Kugelgraphitguss GGG 40
Beschichtung:	pulverbeschichtet
Rohranschluss:	Flansche
Max. Mediumstemperatur:	80 °C
Stat. Druck:	PN 16
Min. Eingangsdruck:	0,5 bar
Max. Betriebsdruck:	16 bar
Einstellb. Öffnungsdruck:	3–15 bar

Gehäuse mit Flansch, PN 16, ISO 7005-2, DIN EN 1092-2

Nennweite DN mm	Nenndurchfluss m^3/h	EAN-Nr.	**Artikel-Nr.**	**Euro**	PG
50	43	4019837063207	**SV300-50A**	**3.547,00**	W7
65	43	4019837063214	**SV300-65A**	**4.754,00**	W7
80	103	4019837063221	**SV300-80A**	**5.304,00**	W7
100	167	4019837063238	**SV300-100A**	**6.427,00**	W7

Zubehör

	Bezeichnung	Artikel-Nr.	Euro	PG
	Adapterflansch von DN 100 auf DN 125, Kugelgraphitguss, PN 16 gemäß ISO 7005-2 und DIN EN 1092-2, im Lieferumfang enthalten: Schrauben, Muttern und Dichtscheibe, Einbaumaß Adapterflansch (ohne Schrauben) 33 mm (1 Stück)	**EXF125-A**	**536,00**	W99

Ersatzteile

	Pos.	Bezeichnung	Artikel-Nr.	Euro	PG
	**1**	Ersatz-Pilotventil für alle Nennweiten	**CX-PS**	**883,00**	W99
	**2**	Dichtungssatz DN 50–DN 65	**0903751**	**132,00**	W99
		Dichtungssatz für DN 80	**0903752**	**164,50**	W99
		Dichtungssatz für DN 100	**0903753**	**186,00**	W99
	**3**	Steuerleitungs-Set DN 50–DN 65	**DR300-40-SET**	**165,50**	W99
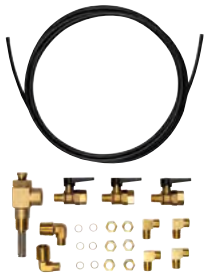	**3**	Steuerleitungs-Set DN 80–DN 100	**DH300-80-SET**	**356,00**	W99

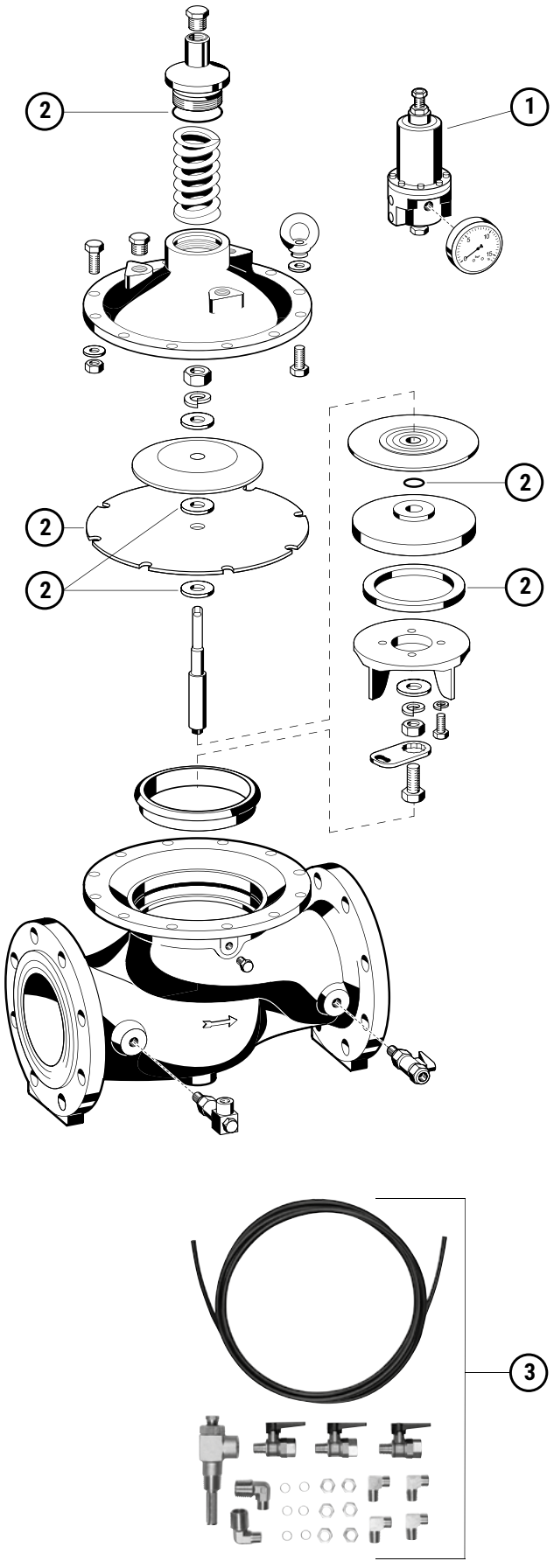

Achtung: Instandhaltungspflicht nach DIN EN 806-5 und DIN EN 1717.

Schwimmerventil VR170



VR170



ZN170



Z171T

Datenblatt

Schwimmerventile der Serie VR170 steuern einen Flüssigkeitsstand in offenen oder geschlossenen (drucklosen) Behältern oder dienen zur Befüllung von Wasservorratsbehältern. Sie können für industrielle und gewerbliche Zwecke, aber insbesondere für die öffentliche Wasserversorgung unter Berücksichtigung ihrer Spezifikation eingesetzt werden. Eine Weichdichtung sorgt für dichten Ventilabschluss auch bei schwankenden Vordrücken.

Hauptmerkmale:

- Erhältlich mit Kunststoff- oder Niroschwimmer
- Schwimmer waagerecht und senkrecht verstellbar
- Offene Bauart
- Anschluss Außengewinde nach DIN 228
- Hohe Durchflussleistung
- Sitzdichtung und Kolben austauschbar
- 5 Jahre Garantie auf VR170

Technische Daten:

Medium:	Wasser
Einbaulage:	horizontal
Rohranschluss:	Außengewinde

Schwimmerventil, max. Mediumstemperatur 65/90 °C

Anschlussdurchmesser "	Max. Betriebsdruck bar	Nenndurchfluss m^3/h	Werkstoff Ventilkörper	EAN-Nr.	**Artikel-Nr.**	**Euro**	PG
½	6/8	2	Messing	4019837021191	**VR170-1/2A**	**189,50**	W4
¾	6/8	3,6	Messing	4019837021207	**VR170-3/4A**	**206,50**	W4
1	6/8	5,5	Messing	4019837021221	**VR170-1A**	**236,00**	W4
1¼	6/8	9,4	Messing	4019837021252	**VR170-11/4A**	**385,50**	W4
1½	6/8	13	Messing	4019837021276	**VR170-11/2A**	**469,50**	W4
2	6/8	17,5	Messing	4019837021290	**VR170-2A**	**548,50**	W4
2½	6/8	21	Rotguss	4019837021313	**VR170-21/2A**	**1.056,00**	W4

Niroschwimmer für VR 170-...A, max. Mediumstemperatur 90 °C

Anschlussdurchmesser "	Max. Betriebsdruck bar	Nenndurch-fluss m^3/h	Werkstoff Ventilkörper	EAN-Nr.	**Artikel-Nr.**	**Euro**	PG
½	6	-	Niro	4019837022051	**ZN170-1/2A**	**147,50**	W4
½	8	-	Niro	4019837022068	**ZN170-3/4A**	**156,00**	W4
¾	6	-	Niro	4019837022068	**ZN170-3/4A**	**156,00**	W4
¾	8	-	Niro	4019837022075	**ZN170-1A**	**161,00**	W4
1	6	-	Niro	4019837022075	**ZN170-1A**	**161,00**	W4
1	8	-	Niro	4019837022082	**ZN170-11/4A**	**206,50**	W4
1¼	6	-	Niro	4019837022082	**ZN170-11/4A**	**206,50**	W4
1¼	8	-	Niro	4019837022099	**ZN170-11/2A**	**245,00**	W4
1½	6	-	Niro	4019837022099	**ZN170-11/2A**	**245,00**	W4
1½	8	-	Niro	4019837022105	**ZN170-2A**	**326,50**	W4
2	6	-	Niro	4019837022105	**ZN170-2A**	**326,50**	W4
2	8	-	Niro	4019837022112	**ZN170-21/2A**	**397,50**	W4
2½	6	-	Niro	4019837022112	**ZN170-21/2A**	**397,50**	W4
2½	8	-	Niro	4019837022129	**ZN170-3A**	**421,00**	W4

Kunststoffschwimmer für VR 170-...A, max. Mediumstemperatur 65 °C

Anschlussdurchmesser "	Max. Betriebsdruck bar	Nenndurch-fluss m^3/h	Werkstoff Ventilkörper	EAN-Nr.	**Artikel-Nr.**	**Euro**	PG
½	6	-	Kunststoff	4019837021757	**Z171T-1/2A**	**100,00**	W4
¾	6	-	Kunststoff	4019837021757	**Z171T-1/2A**	**100,00**	W4
1	6	-	Kunststoff	4019837021757	**Z171T-1/2A**	**100,00**	W4
1¼	6	-	Kunststoff	4019837021764	**Z171T-11/4A**	**161,00**	W4
1½	5	-	Kunststoff	4019837021764	**Z171T-11/4A**	**161,00**	W4
2	3	-	Kunststoff	4019837021764	**Z171T-11/4A**	**161,00**	W4

Ersatzteile

	Pos.	Bezeichnung	Artikel-Nr.	Euro	PG
	1	Kolben komplett für ½"	**0900401**	**54,50**	W99
		Kolben komplett für ¾"	**0900402**	**54,50**	W99
		Kolben komplett für 1"	**0900403**	**74,00**	W99
		Kolben komplett für 1¼"	**0900404**	**151,50**	W99
		Kolben komplett für 1½"	**0900405**	**166,50**	W99
		Kolben komplett für 2"	**0900406**	**194,00**	W99
		Kolben komplett für 2½"	**0900407**	**271,00**	W99
	2	Dichtscheibe einzeln für ½"–¾"	**2657800**	**20,70**	W99
		Dichtscheibe einzeln für 1"	**2658000**	**20,70**	W99
		Dichtscheibe einzeln für 1¼"	**2658100**	**20,70**	W99
		Dichtscheibe einzeln für 1½"	**2658200**	**20,70**	W99
		Dichtscheibe einzeln für 2"	**2658300**	**22,50**	W99
		Dichtscheibe einzeln für 2½"	**2658400**	**28,00**	W99

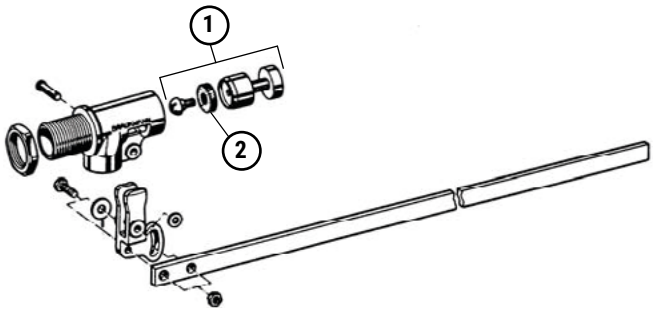

Achtung: Instandhaltungspflicht nach DIN EN 806-5 und DIN EN 1717.

ARMATUREN FÜR ZIRKULATIONSSYSTEME

Braukmann Armaturen für Zirkulationssysteme

Kombi-4	Drosselventil	8-2
V4250	Probenahmeventil mit Handrad	8-4

Drosselventil Kombi-4



V1810X



V1810Y

Datenblatt

Das Drosselventil Kombi-4 wird für den hydraulischen Abgleich in Warmwasser-Zirkulationssystemen eingesetzt. Um einen hydraulischen Abgleich zu schaffen wird der Durchfluss in der Zirkulationsleitung durch manuelle Voreinstellung des Ventils gedrosselt. Alternativ kann das Ventil mit einem thermischen Regelaufsatz ausgerüstet werden, der eine gradgenaue Einstellung der Wassertemperatur in der Zirkulationsleitung ermöglicht. Der thermische Regelaufsatz kann ohne Unterbrechung der Versorgung nachgerüstet werden. Bei Einsatz des thermischen Regelaufsatzes 50–60 °C wird eine thermische Desinfektion unterstützt. Während der thermischen Desinfektion wird ebenfalls ein hydraulischer Abgleich geschaffen um die Desinfektion aller Stränge sicherzustellen. Für Trinkwasser-Zirkulationssysteme.

Hauptmerkmale:

- Entspricht den KTW-Anforderungen
- Gehäuse aus entzinkungsbeständigem Messing
- Entleerung über nachrüstbaren und wieder entfernbaren Entleeradapter
- Keine Anbauteile am Gehäuse
- Totraumfreies Oberteil mit wartungsfreier Spindelabdichtung
- Betätigungsgewinde vom Medium getrennt
- Kegelabdichtung aus PTFE
- Sichtbare, digitale Voreinstellungsanzeige
- Hohe Genauigkeit durch werksseitige Einzeljustierung
- Die empfohlenen Einstellungen mit thermischem Stellantrieb entsprechen DIN 35861 (früher W554)
- 5 Jahre Garantie

Technische Daten:

Zertifizierungen:	DVGW
Werkstoff:	Gehäuse aus entzinkungsbeständigem Messing, Ventileinsatz aus Rotguss, Regulierkegel aus Rotguss, O-Ringe aus EPDM, Sitzdichtung aus PTFE
Ausführung:	Schrägsitz
Voreinstellung:	ja
Stellungs-Anzeige:	Sichtbare, digitale Voreinstellungsanzeige mit verdecktem Voreinstellungsring
Automatischer Abgleich:	ja
Befüllen/Entleeren:	ja
Integrierter Rückflussverhinderer:	nein
Max. Mediumstemperatur:	130 °C
Stat. Druck:	PN 16

Drosselventil Kombi-4 mit beiderseits Außengewinde

Anschlussart	Anschluss-durchmesser "	Nennweite DN mm	Kvs-Wert	EAN-Nr.	Artikel-Nr.	Euro	PG
Außengewinde	G ¾	15	2,5	4029289019554	**V1810X0015**	**99,00**	W6
Außengewinde	G 1	20	6,6	4029289019578	**V1810X0020**	**106,00**	W6
Außengewinde	G 1¼	25	6,8	4029289019585	**V1810X0025**	**129,50**	W6

Drosselventil Kombi-4 mit beiderseits Innengewinde

Anschlussart	Anschluss-durchmesser "	Nennweite DN mm	Kvs-Wert	EAN-Nr.	Artikel-Nr.	Euro	PG
Innengewinde	G ½	15	2,5	4029289019615	**V1810Y0015**	**101,50**	W6
Innengewinde	G ¾	20	6,6	4029289019622	**V1810Y0020**	**112,50**	W6
Innengewinde	G 1	25	6,8	4029289019639	**V1810Y0025**	**135,00**	W6
Innengewinde	G 1¼	32	17,5	4029289019646	**V1810Y0032**	**182,50**	W6
Innengewinde	G 1½	40	17,5	4029289019653	**V1810Y0040**	**197,50**	W6

Zubehör

	Bezeichnung	Artikel-Nr.	Euro	PG
	Thermischer Regelaufsatz, Temperaturbereich 50–60 °C (DVGW-geprüft)	**VA2400A002**	**22,30**	W6
	Thermischer Regelaufsatz, Temperaturbereich 40–65 °C	**VA2400B002**	**22,30**	W6
	Entleeradapter für alle Größen	**VA3400A001**	**24,00**	W6
	Dämmschale, für Ventile DN 15	**VA2510C015**	**22,90**	H4
	Dämmschale, für Ventile DN 20	**VA2510C020**	**24,60**	H4
	Dämmschale, für Ventile DN 25	**VA2510C025**	**29,50**	H4
	Dämmschale, für Ventile DN 32	**VA2510C032**	**33,50**	H4
	Dämmschale, für Ventile DN 40	**VA2510C040**	**49,50**	H4
	Probenahmeauslauf; für alle Größen nur in Verbindung mit Entleerungs-Adapter VA3400A001	**VA3400C001**	**105,00**	W6

Ersatzteile

	Pos.	Bezeichnung	Artikel-Nr.	Euro	PG
	**1**	Überwurfmutter DN 15	**VA5000A015**	**5,55**	H99
		Überwurfmutter DN 20	**VA5000A020**	**7,05**	H99
		Überwurfmutter DN 25	**VA5000A025**	**10,60**	H99

Achtung: Instandhaltungspflicht nach DIN EN 806-5 und DIN EN 1717.

Probenahmeventil V4250 mit Handrad



Probenahmeventil für chemische und mikrobiologische Parameter im Trink-, Bade-, und Schwimmbeckenwasser. In öffentlichen Gebäuden sind einmal jährlich Untersuchungen auf Legionellen vorgeschrieben (TrinkwV §§4, 14 (6) und 19 (7) in Verbindung mit Anlage 4). Es gibt definierte Probenahmestellen zur Ermittlung von Kontamination des Trinkwassersystems durch Legionellen.

Hauptmerkmale:

- Alle handelsüblichen Schrägsitzabsperrarmaturen von DN 15 bis DN 80 nachrüstbar
- Ventilgehäuse und Auslaufbogen 360° drehbar, damit ausrichtbar in alle Richtungen
- Mittels Handrad ist die Auslaufmenge regulierbar und das Ventil absperrbar
- Zertifikat über die Eignung zur Probenahme gem. VDI 6023 und TrinkwV
- Fachgerechte Probenahme möglich
- Eine Probenahmearmatur für alle Arten der Probenahme
- Alle zu bestimmenden Parameter können an einer Stelle genommen werden
- Horizontale und vertikale Einbaulage möglich
- Probenahmeeinrichtung ist einfach bedienbar und beflammbar
- Stabiler, langer Auslaufbogen aus Edelstahl erzeugt geraden gerichteten Wasserstrahl
- Ventilgehäuse und medienberührte Teile aus Rotguss
- Hochwertige, hygienisch unbedenkliche EPDM-Sitzdichtung mit KTW-Zertifizierung

Technische Daten:

Zertifizierungen:	DVGW
Werkstoff:	Gehäuse aus Rotguss; Handrad aus Kunststoff; Überwurfmutter aus Messing; Auslaufstutzen aus nichtrostendem Stahl; Dichtungen aus EPDM; Kolben aus Rotguss
Max. Mediumstemperatur:	90 °C
Stat. Druck:	PN 16

Datenblatt

Probenahmeventil mit Handrad

Anschlussdurchmesser "	Nennweite DN mm	EAN-Nr.	Artikel-Nr.	Euro	PG
G ¼	8	4019837149345	**V4250A008P**	**76,00**	W6
G ⅜	10	4019837149352	**V4250A010P**	**83,50**	W6

WASSERLECKAGE-SYSTEM

Wasserleckage-System		
L5	WiFi-Wasserleckage-Absperrventil	9-2

WiFi-Wasserleckage-Absperrventil L5



Datenblatt

Das Wasserleckage-Absperrventil L5 wird in das zu schützende Trinkwassernetz integriert.
Die Antriebseinheit wird in ein vorhandenes WLAN-Netz eingebunden. Über ein Sensorkabel können Wasserleckagen detektiert werden.
Um den Überwachungsbereich auf weiter entfernte Bereiche zu vergrößern, können Wasserleckage-Warnmelder L1 über WLAN und der Resideo-App mit dem Absperrventil L5 zu einem Überwachungssystem verbunden werden.
Die Leckage-Melder L1 warnen im Falle einer Wasserleckage über einen akustischen Alarm von 100 dB(A) und einer Benachrichtigung über die Resideo-App. Das Absperrventil L5 wird automatisch geschlossen, um den potenziellen Wasserschaden zu reduzieren.
Über die Resideo-App lassen sich auch Temperatur- und Feuchteverlauf am L1 darstellen. Sowohl am Absperrventil L5 als auch am Leckage-Warnmelder L1 kann das mitgelieferte Sensorkabel über zusätzliche Wasserleckage-Sensorkabel bis zu einer Länge von jeweils 150 Meter verlängert werden.

Hauptmerkmale:

- Einschließlich eines 1,5-m-Kabelsensors; weitere Kabelsensoren im Zubehör um den Überwachungsbereich auf bis zu 150 m zu vergrößern
- Fernüberwachung und Warnmeldung über Resideo-App
- Ferngesteuertes Öffnen und Schließen des Absperrventils über die Resideo-App
- Manuelles Öffnen oder Schließen des Ventils über Handbetätigung möglich
- Aufbau eines Wasserleckage-Überwachungssystems durch Verbindung von Wasserleckage- und Frostmeldern L1 mit dem Wasserleckage-Absperrventil L5 über die Resideo-App

Technische Daten:

Medium:	Trinkwasser
Mediumstemperatur:	+2 °C bis +65 °C, kurzzeitig bis +80 °C
Nenndruck:	PN 16
Gewinde:	Innengewinde
Verbindungsflansch:	F03 (36 mm), ISO 5211
Nennspannung:	15 V DC (über mitgeliefertes Netzteil)
Schutzart:	IPX4
WLAN:	Frequenzband 2,4 GHz; 802,11 b/g/n
Bluetooth:	4.1

WiFi-Wasserleckage-Absperrventil L5 mit zusätzlichem Leckage-Warnmelder L1

Nennweite DN mm	Anschlussdurchmesser "	Kvs-Wert	EAN-Nr.	**Artikel-Nr.**	**Euro**	PG
15	½	11	5059087000811	**VWS01Y015E**	**392,00**	C6
20	¾	16,8	5059087000828	**VWS01Y020E**	**402,00**	C6
25	1	19,5	5059087000835	**VWS01Y025E**	**420,00**	C6
32	1¼	31,7	5059087018427	**VWS01Y032E**	**481,00**	C6

WiFi-Wasserleckage-Absperrventil L5

Nennweite DN mm	Anschlussdurchmesser "	Kvs-Wert	EAN-Nr.	**Artikel-Nr.**	**Euro**	PG
15	½	11	5059087000842	**VWS02Y015E**	**305,00**	C6
20	¾	16,8	5059087000859	**VWS02Y020E**	**315,00**	C6
25	1	19,5	5059087000866	**VWS02Y025E**	**333,00**	C6
32	1¼	31,7	5059087018441	**VWS02Y032E**	**394,00**	C6

Zubehör

	Bezeichnung	Artikel-Nr.	Euro	PG
	Wasserleckage-Sensorkabel	**WLD3CABLE-E**	**20,00**	C6
	L1 Wasserleckage- und Frostmelder	**RWLD3006-01**	**90,00**	C6

Ersatzteile

	Pos.	Bezeichnung	Artikel-Nr.	Euro	PG
	**1**	WiFi-Stellantrieb zu Wasserleckage-Absperrventil L5	**VB-SP02Y001E**	**218,50**	C99

ROHRLEITUNGSARMATUREN

Braukmann Rohrleitungsarmaturen

Kombi-3-Plus ROT	Strangabsperrventil	10-2
Kombi-3-Plus BLAU	Strangregulier- und Absperrventil für den Rücklauf	10-5
Kombi-F/Kombi-F-II	Strangregulier- und Absperrventil in Flanschausführung	10-8
Kombi-Auto	Differenzdruck-Regelventil	10-10
Kombi-S	Strangabsperrventil	10-13
Kombi-Auto Flansch	Differenzdruck-Regelventil	10-15
V6001	Absperrklappe	10-17
V6002	Rückflussverhinderer	10-18
V6003	Schmutzfänger	10-19
Kombi-VX	Voreinstellbarer Durchflussregler	10-20
Kombi-PICV	Druckunabhängiges Abgleich- und Regelventil	10-22
Kombi-QM	Druckunabhängiges Strangregulier- und Regelventil	10-26
Kombi-2-Plus	Manuelles Strangregulierventil mit SafeCon™-Messanschlüssen	10-28
VBG26	Sechswege-Ventil und Stellantrieb für Vierrohr-System	10-31
VB550	Stop-Ball-Heizungs-Kugelhahn in Messing	10-32

Zubehör für Rohrleitungsarmaturen

V5012C	Membranregler	10-33
	Verschraubungen für Rohrleitungsarmaturen	10-34
MR6	Stellantrieb für VBG26	10-35
BasicMes-2	Messgerät zur Durchflussmessung	10-36

Strangabsperrventil Kombi-3-Plus ROT



V5000Y



V5000X

Datenblatt

Eine wesentliche Voraussetzung für einen einwandfreien wirtschaftlichen Betrieb einer Heizungs- oder Kühlanlage ist der hydraulische Abgleich. In einer nicht abgeglichenen Anlage kann es zu einer Unter- oder Überversorgung einzelner Heizkörper und Heizungsstränge kommen. Neben der richtigen Wahl der Heizkörperventile ist daher eine Einregulierung der einzelnen Heizstränge notwendig und nach DIN 18380, VOB Teil C gefordert. Diese Anforderungen können mit der Kombi-3-Plus Strangregulier- und Absperrarmatur erfüllt werden. Kombi-3-Plus BLAU für den Rücklauf mit den Funktionen Absperren, Entleeren, Füllen, Voreinstellen und Regeln. Kombi-3-Plus ROT für den Vorlauf mit den zusätzlichen Funktionen Messen (Durchfluss und Differenzdruck), Entleeren und Füllen. In Verbindung mit einem Membranregler können die Regulierventile vom Typ Kombi-3-Plus nachträglich und ohne Betriebsunterbrechung zu automatischen Differenzdruckreglern aufgerüstet werden.

Hauptmerkmale:

- Alle Funktionen des Kombi-3-Plus-Ventils können durch die Spindel installiert werden
- Kombination von Kombi-3-Plus ROT und BLAU ermöglicht das gleichzeitige Messen im Vorlauf und Voreinstellen im Rücklauf
- Robustes Ventilgehäuse aus entzinkungsbeständigem Messing
- Lieferbar bis DN 80
- Wartungsfrei durch Doppel-O-Ring Dichtung der Spindel
- PTFE-Sitzdichtung
- 5 Jahre Garantie

Technische Daten:

Medium:	Wasser oder Wasser-Glykol-Gemisch gemäß VDI-Richtlinie 2035
Werkstoff:	Gehäuse aus entzinkungsbeständigem Messing, Ventileinsatz aus Messing mit Sitzdichtung aus PTFE, O-Ringe und Weichdichtungen aus EPDM, Überwurfmutter aus Messing, Handrad mit Voreinstellung und Anzeige aus rotem Kunststoff
Mediumstemperatur:	DN 15–DN 50: -20–130 °C; DN 65–DN 80: -20–110 °C
Stat. Druck:	PN 16
Einbauort:	Vorlauf
Befüllen/Entleeren:	ja
Mess-Möglichkeit:	ja
Ausführung:	Schrägsitz
Regelfunktion Ventil:	Partnerventil für V5010

Ausführung Muffengewinde nach DIN EN 10226-1

Anschluss-durchmesser "	Nenn-weite DN mm	Kvs-Wert	Rohranschluss	EAN-Nr.	Artikel-Nr.	Euro	PG
Rp ⅜	10	1,5	Innengewinde	4029289008503	**V5000Y0010**	**51,00**	H4
Rp ½	15	2,5	Innengewinde	4029289008510	**V5000Y0015**	**53,00**	H4
Rp ¾	20	4,5	Innengewinde	4029289008527	**V5000Y0020**	**60,00**	H4
Rp 1	25	6,5	Innengewinde	4029289008534	**V5000Y0025**	**69,00**	H4
Rp 1¼	32	13	Innengewinde	4029289008541	**V5000Y0032**	**110,00**	H4
Rp 1½	40	20	Innengewinde	4029289008558	**V5000Y0040**	**141,00**	H4
Rp 2	50	35	Innengewinde	4029289008565	**V5000Y0050**	**196,50**	H4
Rp 2½	65	42	Innengewinde	4029289008572	**V5000Y0065**	**323,00**	H4
Rp 3	80	68	Innengewinde	4029289022233	**V5000Y0080**	**679,50**	H4

Ausführung Außengewinde nach DIN/ISO 228, flachdichtend mit Überwurfmuttern und Dichtungen

Anschluss-durchmesser "	Nenn-weite DN mm	Kvs-Wert	Rohranschluss	EAN-Nr.	**Artikel-Nr.**	**Euro**	PG
G ⅝ A	10	1,5	Außengewinde	4029289008848	**V5000X0010**	**60,00**	H4
G ¾ A	15	2,5	Außengewinde	4029289008855	**V5000X0015**	**60,50**	H4
G 1 A	20	4,5	Außengewinde	4029289008862	**V5000X0020**	**66,50**	H4
G 1¼ A	25	6,5	Außengewinde	4029289008879	**V5000X0025**	**88,00**	H4
G 1½ A	32	13	Außengewinde	4029289008886	**V5000X0032**	**129,00**	H4
G 1¾ A	40	20	Außengewinde	4029289008893	**V5000X0040**	**163,50**	H4
G 2⅜ A	50	35	Außengewinde	4029289008909	**V5000X0050**	**236,00**	H4

Zubehör

	Bezeichnung	**Artikel-Nr.**	**Euro**	PG
	Dämmschale, für Ventile DN 15	**VA2510C015**	**22,90**	H4
	Dämmschale, für Ventile DN 20	**VA2510C020**	**24,60**	H4
	Dämmschale, für Ventile DN 25	**VA2510C025**	**29,50**	H4
	Dämmschale, für Ventile DN 32	**VA2510C032**	**33,50**	H4
	Dämmschale, für Ventile DN 40	**VA2510C040**	**49,50**	H4
	Dämmschale, für Ventile DN 50	**VA2510C050**	**52,50**	H4
	Entleeradapter für alle Größen	**VA3400A001**	**24,00**	W6
	Behördensicherung für Ventile DN 10–DN 25	**VA2501A010**	**14,10**	H99
	Behördensicherung für Ventile DN 32–DN 50	**VA2501A032**	**21,40**	H99
	Druckmess-Set, für Kombi-3-Plus, R ⅜–R 2	**VA3502A001**	**90,00**	H99
	BasicMes-2 Messcomputer, Handgerät; für alle Größen; Messgerät wird mit Koffer und Zubehör geliefert	**VM242A0101**	**6.563,00**	H99

	Bezeichnung	Artikel-Nr.	Euro	PG
	Schweißtülle, Stahl, DN 10, für Ventile ⅜"	**VA5540A010**	**7,10**	H99
	Schweißtülle, Stahl, DN 15, für Ventile ½"	**VA5540A015**	**7,05**	H99
	Schweißtülle, Stahl, DN 20, für Ventile ¾"	**VA5540A020**	**13,70**	H99
	Schweißtülle, Stahl, DN 25, für Ventile 1"	**VA5540A025**	**14,60**	H99
	Schweißtülle, Stahl, DN 32, für Ventile 1¼"	**VA5540A032**	**25,50**	H99
	Schweißtülle, Stahl, DN 40, für Ventile 1½"	**VA5540A040**	**27,00**	H99
	Schweißtülle, Stahl, DN 50, für Ventile 2"	**VA5540A050**	**55,50**	H99
	Gewindetülle, Messing, flachdichtend, DN 10	**VA5500A010**	**5,45**	H99
	Gewindetülle, Messing, flachdichtend, DN 15	**VA5500A015**	**5,80**	H99
	Gewindetülle, Messing, flachdichtend, DN 20	**VA5500A020**	**7,05**	H99
	Gewindetülle, Messing, flachdichtend, DN 25	**VA5500A025**	**10,60**	H99
	Gewindetülle, Messing, flachdichtend, DN 32	**VA5500A032**	**16,10**	H99
	Gewindetülle, Messing, flachdichtend, DN 40	**VA5500A040**	**22,00**	H99
	Gewindetülle, Messing, flachdichtend, DN 50	**VA5500A050**	**33,00**	H99
	Dichtring für Ventil DN 10	**VA5090A010**	**5,35**	H99
	Dichtring für Ventil DN 15	**VA5090A015**	**5,35**	H99
	Dichtring für Ventil DN 20	**VA5090A020**	**5,35**	H99
	Dichtring für Ventil DN 25	**VA5090A025**	**5,35**	H99
	Dichtring für Ventil DN 32	**VA5090A032**	**5,35**	H99
	Dichtring für Ventil DN 40	**VA5090A040**	**5,35**	H99
	Dichtring für Ventil DN 50	**VA5090A050**	**5,35**	H99

Ersatzteile

	Pos.	Bezeichnung	Artikel-Nr.	Euro	PG
	**1**	Kappenmutter	**VS2000A010**	**5,65**	H99
	**2**	Austausch-Oberteil für Kombi-3-Plus ROT, DN 10	**VS1501R010**	**33,50**	H99
		Austausch-Oberteil für Kombi-3-Plus ROT, DN 15	**VS1501R015**	**34,00**	H99
		Austausch-Oberteil für Kombi-3-Plus ROT, DN 20	**VS1501R020**	**38,00**	H99
		Austausch-Oberteil für Kombi-3-Plus ROT, DN 25	**VS1501R025**	**48,00**	H99
		Austausch-Oberteil für Kombi-3-Plus ROT, DN 32	**VS1501R032**	**75,50**	H99
		Austausch-Oberteil für Kombi-3-Plus ROT, DN 40	**VS1501R040**	**96,00**	H99
		Austausch-Oberteil für Kombi-3-Plus ROT, DN 50	**VS1501R050**	**154,50**	H99
		Austausch-Oberteil für Kombi-3-Plus ROT, DN 65	**VS1501R065**	**246,00**	H99
	**3**	Überwurfmutter DN 10	**VA5000A010**	**5,35**	H99
		Überwurfmutter DN 15	**VA5000A015**	**5,55**	H99
		Überwurfmutter DN 20	**VA5000A020**	**7,05**	H99
		Überwurfmutter DN 25	**VA5000A025**	**10,60**	H99
		Überwurfmutter DN 32	**VA5000A032**	**16,20**	H99
		Überwurfmutter DN 40	**VA5000A040**	**21,60**	H99
		Überwurfmutter DN 50	**VA5000A050**	**31,50**	H99

Strangregulier- und Absperrventil Kombi-3-Plus BLAU für den Rücklauf



V5010Y



V5010X

Datenblatt

Eine wesentliche Voraussetzung für einen einwandfreien wirtschaftlichen Betrieb einer Heizungs- oder Kühlanlage ist der hydraulische Abgleich. In einer nicht abgeglichenen Anlage kann es zu einer Unter- oder Überversorgung einzelner Heizkörper und Heizungsstränge kommen. Neben der richtigen Wahl der Heizkörperventile ist daher eine Einregulierung der einzelnen Heizstränge notwendig und nach DIN 18 380, VOB Teil C gefordert. Diese Anforderungen können mit der Kombi-3-Plus Strangregulier- und Absperrarmatur erfüllt werden. Kombi-3-Plus BLAU für den Rücklauf mit den Funktionen Absperren, Entleeren, Füllen, Voreinstellen und Regeln. Kombi-3-Plus ROT für den Vorlauf mit den zusätzlichen Funktionen Messen (Durchfluss und Differenzdruck), Entleeren und Füllen. In Verbindung mit einem Membranregler können die Regulierventile vom Typ Kombi-3-Plus nachträglich und ohne Betriebsunterbrechung zu automatischen Differenzdruckreglern aufgerüstet werden.

Hauptmerkmale:

- Kombi-3-Plus BLAU in den Anschlussgrößen DN 10 bis DN 40 können nachträglich, ohne Betriebsunterbrechung, mit einem Membranregler für automatische Differenzdruckregelung nachgerüstet werden
- Hohe Genauigkeit der Voreinstellung durch Einzeljustierung
- Sichtbare Voreinstellungsanzeige bei verdecktem Voreinstellungsring
- Alle Funktionen des Kombi-3-Plus-Ventils können durch die Spindel installiert werden
- Kombination von Kombi-3-Plus ROT und BLAU ermöglicht das gleichzeitige Messen im Vorlauf und Voreinstellen im Rücklauf
- Ventilgehäuse aus entzinkungsbeständigem Messing
- Lieferbar bis DN 80
- Wartungsfrei durch Doppel-O-Ring Dichtung der Spindel
- PTFE-Sitzdichtung
- 5 Jahre Garantie

Technische Daten:

Medium:	Wasser oder Wasser-Glykol-Gemisch gemäß VDI-Richtlinie 2035
Werkstoff:	Gehäuse aus entzinkungsbeständigem Messing,Ventileinsatz aus Messing mit Sitzdichtung aus PTFE,O-Ringe und Weichdichtungen EPDM, Überwurfmutter aus Messing, Handrad mit Voreinstellung und Anzeige aus blauem Kunststoff für DN 65 und DN 80
Mediumstemperatur:	DN 15–DN 50: -20–130 °C; DN 65–DN 80: -20–110 °C
Stat. Druck:	PN 16
Voreinstellung:	ja
Einbauort:	Rücklauf
Befüllen/Entleeren:	ja
Automatischer Abgleich:	ja
Anschluss von Zubehör:	an der Ventilspindel
Ausführung:	Schrägsitz
Regelfunktion Ventil:	Zweifach-Regelung, statischer Abgleich DRV

10

Ausführung Muffengewinde nach DIN EN 10226-1

Anschluss-durchmesser "	Nenn-weite DN mm	Kvs-Wert	Rohranschluss	EAN-Nr.	**Artikel-Nr.**	**Euro**	PG
Rp ⅜	10	2,4	Innengewinde	4029289008596	**V5010Y0010**	**90,50**	H4
Rp ½	15	2,7	Innengewinde	4029289008602	**V5010Y0015**	**91,00**	H4
Rp ¾	20	6,4	Innengewinde	4029289008626	**V5010Y0020**	**96,50**	H4
Rp 1	25	6,8	Innengewinde	4029289008633	**V5010Y0025**	**117,00**	H4
Rp 1¼	32	21	Innengewinde	4029289008640	**V5010Y0032**	**160,50**	H4
Rp 1½	40	22	Innengewinde	4029289008657	**V5010Y0040**	**178,00**	H4
Rp 2	50	38	Innengewinde	4029289008664	**V5010Y0050**	**265,00**	H4
Rp 2½	65	47,7	Innengewinde	4029289008671	**V5010Y0065**	**458,50**	H4
Rp 3	80	71	Innengewinde	4029289022240	**V5010Y0080**	**758,00**	H4

Ausführung Außengewinde nach DIN/ISO 228, flachdichtend mit Überwurfmuttern und Dichtungen

Anschluss-durchmesser "	Nenn-weite DN mm	Kvs-Wert	Rohranschluss	EAN-Nr.	Artikel-Nr.	Euro	PG
G ⅝ A	10	2,4	Außengewinde	4029289008916	**V5010X0010**	**95,50**	H4
G ¾ A	15	2,7	Außengewinde	4029289008923	**V5010X0015**	**96,00**	H4
G 1 A	20	6,4	Außengewinde	4029289008930	**V5010X0020**	**103,50**	H4
G 1¼ A	25	6,8	Außengewinde	4029289008947	**V5010X0025**	**136,00**	H4
G 1½ A	32	21	Außengewinde	4029289008954	**V5010X0032**	**184,00**	H4
G 1¾ A	40	22	Außengewinde	4029289008961	**V5010X0040**	**204,50**	H4
G 2⅜ A	50	38	Außengewinde	4029289008978	**V5010X0050**	**303,00**	H4

Zubehör

	Bezeichnung	Artikel-Nr.	Euro	PG
	Dämmschale, für Ventile DN 10 und DN 15	**VA2510C015**	**22,90**	H4
	Dämmschale, für Ventile DN 20	**VA2510C020**	**24,60**	H4
	Dämmschale, für Ventile DN 25	**VA2510C025**	**29,50**	H4
	Dämmschale, für Ventile DN 32	**VA2510C032**	**33,50**	H4
	Dämmschale, für Ventile DN 40	**VA2510C040**	**49,50**	H4
	Dämmschale, für Ventile DN 50	**VA2510C050**	**52,50**	H4
	Entleeradapter für alle Größen	**VA3400A001**	**24,00**	W6
	Behördensicherung für Ventile DN 10–DN 25	**VA2501A010**	**14,10**	H99
	Behördensicherung für Ventile DN 32–DN 50	**VA2501A032**	**21,40**	H99
	Adapter für Kombi-Ventile, zur elektrischen Betätigung mittels thermischem Stellantrieb DN 10–DN 40	**VA2500A001**	**33,00**	H99
	Membranregler, Einstellbereich 10 ... 30 kPa Differenzdruck, für Kombi-3-Plus BLAU DN 10 ... DN 40	**V5012C0103**	**125,00**	H99
	Membranregler, Einstellbereich 30 ... 60 kPa Differenzdruck, für Kombi-3-Plus BLAU DN 10 ... DN 40	**V5012C0306**	**204,00**	H99
	Sollwertsteller zwischen Kombi-Membranregler und Impulsleitung (nur für V5012C0103, nicht mit VA2504A001)	**VA2503A001**	**48,50**	H99
	Schweißtülle, Stahl, DN 10, für Ventile ⅜"	**VA5540A010**	**7,10**	H99
	Schweißtülle, Stahl, DN 15, für Ventile ½"	**VA5540A015**	**7,05**	H99
	Schweißtülle, Stahl, DN 20, für Ventile ¾"	**VA5540A020**	**13,70**	H99
	Schweißtülle, Stahl, DN 25, für Ventile 1"	**VA5540A025**	**14,60**	H99
	Schweißtülle, Stahl, DN 32, für Ventile 1¼"	**VA5540A032**	**25,50**	H99
	Schweißtülle, Stahl, DN 40, für Ventile 1½"	**VA5540A040**	**27,00**	H99
	Schweißtülle, Stahl, DN 50, für Ventile 2"	**VA5540A050**	**55,50**	H99

	Bezeichnung	Artikel-Nr.	Euro	PG
	Gewindetülle, Messing, normale Länge, flachdichtend, DN 10	**VA5500A010**	**5,45**	H99
	Gewindetülle, Messing, normale Länge, flachdichtend, DN 15	**VA5500A015**	**5,80**	H99
	Gewindetülle, Messing, normale Länge, flachdichtend, DN 20	**VA5500A020**	**7,05**	H99
	Gewindetülle, Messing, normale Länge, flachdichtend, DN 25	**VA5500A025**	**10,60**	H99
	Gewindetülle, Messing, normale Länge, flachdichtend, DN 32	**VA5500A032**	**16,10**	H99
	Gewindetülle, Messing, normale Länge, flachdichtend, DN 40	**VA5500A040**	**22,00**	H99
	Gewindetülle, Messing, normale Länge, flachdichtend, DN 50	**VA5500A050**	**33,00**	H99
	Dichtring für Ventil DN 10	**VA5090A010**	**5,35**	H99
	Dichtring für Ventil DN 15	**VA5090A015**	**5,35**	H99
	Dichtring für Ventil DN 20	**VA5090A020**	**5,35**	H99
	Dichtring für Ventil DN 25	**VA5090A025**	**5,35**	H99
	Dichtring für Ventil DN 32	**VA5090A032**	**5,35**	H99
	Dichtring für Ventil DN 40	**VA5090A040**	**5,35**	H99
	Dichtring für Ventil DN 50	**VA5090A050**	**5,35**	H99

Ersatzteile

	Pos.	Bezeichnung	Artikel-Nr.	Euro	PG
	**1**	Kappenmutter	**VS2000A010**	**5,65**	H99
	**2**	Austausch-Oberteil für Kombi-3-Plus BLAU, DN 10	**VS1501B010**	**63,00**	H99
		Austausch-Oberteil für Kombi-3-Plus BLAU, DN 15	**VS1501B015**	**69,00**	H99
		Austausch-Oberteil für Kombi-3-Plus BLAU, DN 20	**VS1501B020**	**73,00**	H99
		Austausch-Oberteil für Kombi-3-Plus BLAU, DN 25	**VS1501B025**	**82,00**	H99
		Austausch-Oberteil für Kombi-3-Plus BLAU, DN 32	**VS1501B032**	**115,00**	H99
		Austausch-Oberteil für Kombi-3-Plus BLAU, DN 40	**VS1501B040**	**129,00**	H99
		Austausch-Oberteil für Kombi-3-Plus BLAU, DN 50	**VS1501B050**	**187,00**	H99
		Austausch-Oberteil für Kombi-3-Plus BLAU, DN 65	**VS1501B065**	**335,50**	H99
	**3**	Überwurfmutter DN 10	**VA5000A010**	**5,35**	H99
		Überwurfmutter DN 15	**VA5000A015**	**5,55**	H99
		Überwurfmutter DN 20	**VA5000A020**	**7,05**	H99
		Überwurfmutter DN 25	**VA5000A025**	**10,60**	H99
		Überwurfmutter DN 32	**VA5000A032**	**16,20**	H99
		Überwurfmutter DN 40	**VA5000A040**	**21,60**	H99
		Überwurfmutter DN 50	**VA5000A050**	**31,50**	H99

Strangregulier- und Absperrventil Kombi-F/Kombi-F-II in Flanschausführung



Datenblatt

Eine wesentliche Voraussetzung für einen einwandfreien wirtschaftlichen Betrieb einer Heizungs- oder Kühlanlage ist der hydraulische Abgleich. In einer nicht abgeglichenen Anlage kann es zu einer Unter- oder Überversorgung einzelner Heizkörper und Heizungsstränge kommen. Neben der richtigen Wahl der Heizkörperventile ist daher eine Einregulierung der einzelnen Heizstränge notwendig und nach DIN 18 380, VOB Teil C gefordert. Diese Anforderungen können mit Kombi-F-II- und Kombi-F-Strangabsperr- und Strangregulierventilen erfüllt werden. Kombi-F-II und Kombi-F haben die Funktionen Absperren, Voreinstellen und Messen.

Hauptmerkmale:

- Strangabsperrung/-regulierung durch Hubbegrenzung mit digitaler Einstellanzeige
- Ausgestattet mit 2 SafeCon™-Druckmessstutzen zur Differenzdruckmessung (DN 25 ... DN 400)
- Nichtsteigende Spindel, doppelt gedichtet durch EDD-Dichtung
- Die Voreinstellung wird durch Drehen des Handrads nicht verändert
- PTFE-Sitzdichtung
- Spindel aus rostfreiem Stahl
- Ventilgehäuse aus korrosionsbeständigem Grauguss
- Erhältlich in Anschlussgrößen bis zu DN 400

Technische Daten:

Medium:	Wasser oder Wasser-Glykol-Gemisch gemäß VDI-Richtlinie 2035
Werkstoff:	Ventilgehäuse aus Grauguss GG25; Ventileinsatz aus nichtrostendem Stahl; Druckmessstutzen aus Messing; Handrad aus PA6; Verkleidung aus Kunststoff PA6
Mediumstemperatur:	-10–120 °C
Voreinstellung:	ja
Stellungs-Anzeige:	digitale Anzeige des voreinstellten Werts. Wert wird durch Drehen des Handrads verändert
Rohranschluss:	Flansche
Einbauort:	Rücklauf
Mess-Möglichkeit:	ja
Ausführung:	Durchgang
Regelfunktion Ventil:	Zweifach-Regelung, statischer Abgleich DRV

Kombi-F-II

Nennweite DN mm	Kvs-Wert	Max. Betriebsdruck bar	EAN-Nr.	Artikel-Nr.	Euro	PG
15	4,5	16	4029289057969	**V6000D0015A**	**247,00**	H4
20	6,6	16	4029289057976	**V6000D0020A**	**253,00**	H4
25	9,8	16	4029289057983	**V6000D0025A**	**276,50**	H4
32	15,1	16	4029289057990	**V6000D0032A**	**307,50**	H4
40	24,9	16	4029289058003	**V6000D0040A**	**346,50**	H4
50	48,5	16	4029289058010	**V6000D0050A**	**366,00**	H4
65	74,4	16	4029289058027	**V6000D0065A**	**455,00**	H4
80	111	16	4029289058034	**V6000D0080A**	**746,50**	H4
100	165	16	4029289058041	**V6000D0100A**	**930,00**	H4
125	242	16	4029289058058	**V6000D0125A**	**1.265,00**	H4
150	372	16	4029289058065	**V6000D0150A**	**1.767,00**	H4
200	704	16	4029289058072	**V6000D0200A**	**3.129,00**	H4

Kombi-F

Nennweite DN mm	Kvs-Wert	Max. Betriebsdruck bar	EAN-Nr.	Artikel-Nr.	Euro	PG
250	812	16	4029289058089	**V6000D0250A**	**7.109,00**	H4
300	1380	16	4029289058096	**V6000D0300A**	**9.547,00**	H4
350	1651	14	4029289058102	**V6000D0350A**	**12.319,00**	H4
400	2389	12	4029289058119	**V6000D0400A**	**22.195,00**	H4

Zubehör

	Bezeichnung	Artikel-Nr.	Euro	PG
	Messadapter (2 Stück) mit Kugelhahn von SafeCon™ auf Rectus 21	**VA3600C001**	**266,00**	H99
	BasicMes-2 Messcomputer, Handgerät; für alle Größen; Messgerät wird mit Koffer und Zubehör geliefert	**VM242A0101**	**6.563,00**	H99
	Verlängerung für Druckmessstutzen, bei wärmegedämmten Ventilen, Länge 45 mm	**VA2601A008**	**22,30**	H99
	Entleerungs-Adapter für SafeCon™-Anschlüsse	**VA5032A001**	**27,50**	H99

Ersatzteile

	Pos.	Bezeichnung	Artikel-Nr.	Euro	PG
	**1**	Druckmessstutzen G 1/4" mit SafeCon™-Anschluss (1 Paar)	**VS2600C001**	**16,50**	H99
	**2**	Rote Hubanzeige, DN 65–DN 125	**VS4600A065**	**57,50**	H99

Differenzdruck-Regelventil Kombi-Auto



Datenblatt

Das V5001P Kombi-Auto Differenzdruck-Regelventil dient zur automatischen Aufrechterhaltung eines hydraulischen Gleichgewichts in privaten oder gewerblichen Wasserkreisheiz- und -kühlsystemen. Das Ventil muss in die Rücklaufleitung eingebaut werden. Es wird in Systemen mit variablen Volumenströmen verwendet, zum Beispiel in Zweirohr-Heizsystemen, und stellt ein hydraulisches Gleichgewicht her, indem der Differenzdruck an Verbrauchern sogar unter sich ändernden Durchfluss- oder Pumpendruckbedingungen auf einem konstanten, voreingestellten Niveau gehalten wird, zum Beispiel in Teillastzuständen. Ein hydraulisches Gleichgewicht ist für den effizienten Betrieb eines Wasserkreissystems eine wesentliche Voraussetzung. In einem unausgeglichenen System kann die Unter- oder Überversorgung einzelner Kreisläufe oder Wärmetauscher mit Energie auftreten. Neben der korrekten Auswahl der Heizungsventile ist die Regelung der einzelnen Kreisläufe erforderlich und in einigen Ländern durch nationale Normen und Vorschriften gesetzlich festgelegt.

Hauptmerkmale:

- Automatischer Ausgleich des Differenzdrucks
- Höchstes Energie-Einsparpotenzial dank effizienter Energieübertragung und minimierter Pumpendrehzahl
- Niedrigere Lärmemission an Regelventilen
- Hohe Autorität über die Regelventile
- Einteilung von Systemen in druckunabhängige Zonen
- Keine komplexe Berechnung für die Auswahl nötig
- Kein Abgleichverfahren für die Inbetriebnahme nötig
- Breiter Einsatzbereich
- Größen DN 15 bis DN 50
- Große Bandbreite von Anwendungen
- Sehr hohe Volumenströme
- Einfache Inbetriebnahme
- Voreinstellung mit sichtbarer Delta p-Skala in kPa
- Voreinstellung von Hand ohne Werkzeug
- Voreinstellung plombierbar
- Abnehmbarer Einsatz für Installationen in beengten Räumen
- Inklusive Dämmschalen
- Wartungsfreundlich
- Verdeckte Absperrfunktion
- Zahlreiche Messmöglichkeiten für problematische Anwendungen
- 5 Jahre Garantie

Technische Daten:

Medium:	Wasser mit max. 50 % Glykol nach VDI 2035
Werkstoff:	Ventilgehäuse aus entzinkungsbeständigem Messing, Blindstopfen aus Messing, Ventileinsatz aus Messing und Kupfer, Handrad Kunststoff und Messing, SafeCon™-Druckmessstutzen aus Messing
Mediumstemperatur:	-20–130 °C
Stat. Druck:	PN 16
Voreinstellung:	ja
Rohranschluss:	Innengewinde
Einbauort:	Rücklauf
Automatischer Abgleich:	ja
Regelfunktion Ventil:	Differenzdruck DPCV

Voreinstellungsbereich Differenzdruck 5..35 kPa

Anschluss-durchmesser "	Delta-P kPa	Nennweite DN mm	Durchfluss min. (qi) l/h	Durchfluss max. (qs) l/h	Kvs-Wert	EAN-Nr.	**Artikel-Nr.**	**Euro**	PG
Rp ½	5–35	15	40	1.700	4,1	4029289065759	**V5001PY1015**	**200,00**	H4
Rp ¾	5–35	20	60	2.600	7,5	4029289065766	**V5001PY1020**	**239,50**	H4
Rp 1	5–35	25	100	3.000	8,7	4029289065773	**V5001PY1025**	**291,50**	H4
Rp 1¼	5–35	32	150	6.500	17,6	4029289065780	**V5001PY1032**	**394,50**	H4
Rp 1½	5–35	40	200	9.000	24,5	4029289065797	**V5001PY1040**	**419,50**	H4
Rp 2	5–35	50	450	17.000	30	4029289065803	**V5001PY1050**	**729,00**	H4

Voreinstellungsbereich Differenzdruck 30..60 kPa

Anschluss-durchmesser "	Delta-P kPa	Nennweite DN mm	Durchfluss min. (qi) l/h	Durchfluss max. (qs) l/h	Kvs-Wert	EAN-Nr.	Artikel-Nr.	Euro	PG
Rp ½	30–60	15	50	1.900	4,1	4029289065902	**V5001PY2015**	**200,00**	H4
Rp ¾	30–60	20	50	3.000	7,5	4029289065919	**V5001PY2020**	**239,50**	H4
Rp 1	30–60	25	100	3.500	8,7	4029289065926	**V5001PY2025**	**291,50**	H4
Rp 1¼	30–60	32	200	10.000	17,6	4029289065933	**V5001PY2032**	**394,50**	H4
Rp 1½	30–60	40	250	13.000	24,5	4029289065940	**V5001PY2040**	**419,50**	H4
Rp 2	30–60	50	500	18.000	30	4029289065957	**V5001PY2050**	**729,00**	H4

Zubehör

	Bezeichnung	Artikel-Nr.	Euro	PG
	BasicMes-2 Messcomputer, Handgerät; für alle Größen; Messgerät wird mit Koffer und Zubehör geliefert	**VM242A0101**	**6.563,00**	H99
	Absperrventil, Partnerventil zum Anschluss der mitgelieferten Impulsleitung zur Erweiterung der Messmöglichkeiten, DN 15	**V5001SY2015**	**50,50**	H4
	Absperrventil, Partnerventil zum Anschluss der mitgelieferten Impulsleitung zur Erweiterung der Messmöglichkeiten, DN 20	**V5001SY2020**	**56,50**	H4
	Absperrventil, Partnerventil zum Anschluss der mitgelieferten Impulsleitung zur Erweiterung der Messmöglichkeiten, DN 25	**V5001SY2025**	**66,00**	H4
	Absperrventil, Partnerventil zum Anschluss der mitgelieferten Impulsleitung zur Erweiterung der Messmöglichkeiten, DN 32	**V5001SY2032**	**103,00**	H4
	Absperrventil, Partnerventil zum Anschluss der mitgelieferten Impulsleitung zur Erweiterung der Messmöglichkeiten, DN 40	**V5001SY2040**	**141,00**	H4
	Absperrventil, Partnerventil zum Anschluss der mitgelieferten Impulsleitung zur Erweiterung der Messmöglichkeiten, DN 50	**V5001SY2050**	**199,00**	H4
	Druckmessstutzen G 1/4" mit SafeCon™-Anschluss (1 Paar)	**VS2600C001**	**16,50**	H99
	Absperrventil für Impulsleitung R ¼	**VS5501A008**	**33,00**	H99
	Entleerungsventil	**VA3401A008**	**15,20**	W6
	Entleerungs-Adapter für SafeCon™-Anschlüsse	**VA5032A001**	**27,50**	H99
	Messadapter für geringe Volumenströme Kombi-S, DN 15–DN 25	**VA5001A001**	**39,00**	H4
	Messadapter für geringe Volumenströme Kombi-S , DN 32–DN 50	**VA5001A002**	**50,00**	H4

Ersatzteile

	Pos.	Bezeichnung	Artikel-Nr.	Euro	PG
	1	Ersatzteil (5 Stück) Anschlussadapter für Impulsleitung	**VS5001A005**	**35,50**	H99
	2	Impulsleitung 4 x 1 mm, L = 800 mm, mit Verschraubung	**VS5001A006**	**18,60**	H99
	3	Dämmschalen, DN 15	**VA2510D015**	**11,90**	H4
		Dämmschalen, DN 20	**VA2510D020**	**13,00**	H4
		Dämmschalen, DN 25	**VA2510D025**	**15,30**	H4
		Dämmschalen, DN 32	**VA2510D032**	**17,30**	H4
		Dämmschalen, DN 40	**VA2510D040**	**25,50**	H4
		Dämmschalen, DN 50	**VA2510D050**	**27,50**	H4

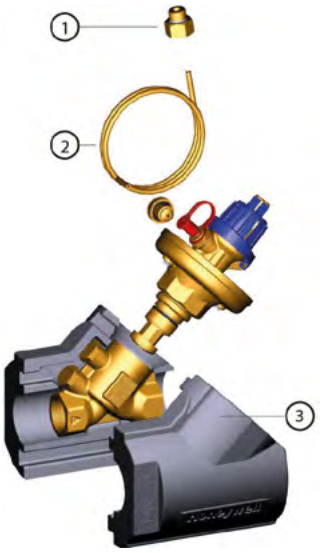

Strangabsperrventil Kombi-S



Datenblatt

Das V5001S Kombi-S Strangabsperrventil wird zum Absperren von Rohrleitungen in häuslichen oder gewerblichen Heiz- und Kühlsystemen eingesetzt. Es kann sowohl im Vorlauf als auch im Rücklauf installiert werden. Wird es im Vorlauf installiert, kann die Impulsleitung eines V5001P Kombi-Auto Regelventil daran angeschlossen werden.

Hauptmerkmale:

- Stabile, robuste Ausführung
- Voller Querschnitt für hohe Durchflüsse
- Inklusive Dämmschalen
- Ermöglicht Durchflussmessung mit SafeCon™-Druckprüfstutzen
- Zwei Messbereiche: für Standard-Durchflusswerte und für geringe Durchflusswerte
- 5 Jahre Garantie

Technische Daten:

Medium:	Wasser mit max. 50 % Glykol nach VDI 2035
Werkstoff:	Ventilgehäuse aus entzinkungsbeständigem Messing; oberer Blindstopfen aus Kunststoff; unterer Blindstopfen aus Messing; Ventileinsatz aus Messing; Sitzdichtung aus Gummi, Handrad aus Kunststoff
Mediumstemperatur:	-20–130 °C
Stat. Druck:	PN 16
Rohranschluss:	Innengewinde
Einbauort:	Vorlauf
Anschluss von Zubehör:	stirnseitiger Anschluss
Ausführung:	Schrägsitz
Regelfunktion Ventil:	Partnerventil für V5001P

V5001P Differenzdruck-Regelventil Kombi-Auto nach DIN2999 (ISO7)

Nennweite DN mm	Anschlussdurchmesser "	Kvs-Wert	Gewicht kg	EAN-Nr.	**Artikel-Nr.**	**Euro**	PG
15	Rp ½	4,7	0,5	4029289065605	**V5001SY2015**	**50,50**	H4
20	Rp ¾	8,1	0,7	4029289065612	**V5001SY2020**	**56,50**	H4
25	Rp 1	10,7	0,8	4029289065629	**V5001SY2025**	**66,00**	H4
32	Rp 1¼	23,3	1,6	4029289065636	**V5001SY2032**	**103,00**	H4
40	Rp 1½	35,3	1,9	4029289065643	**V5001SY2040**	**141,00**	H4
50	Rp 2	48,8	2,8	4029289065650	**V5001SY2050**	**199,00**	H4

Zubehör

	Bezeichnung	Artikel-Nr.	Euro	PG
	BasicMes-2 Messcomputer, Handgerät; für alle Größen; Messgerät wird mit Koffer und Zubehör geliefert	**VM242A0101**	**6.563,00**	H99
	Druckmessstutzen G 1/4" mit SafeCon™-Anschluss (1 Paar)	**VS2600C001**	**16,50**	H99
	Absperrventil für Impulsleitung R ¼	**VS5501A008**	**33,00**	H99
	Messadapter für geringe Volumenströme Kombi-S, DN 15–DN 25	**VA5001A001**	**39,00**	H4
	Messadapter für geringe Volumenströme Kombi-S , DN 32–DN 50	**VA5001A002**	**50,00**	H4
	Entleerungsventil	**VA3401A008**	**15,20**	W6

Ersatzteile

	Pos.	Bezeichnung	Artikel-Nr.	Euro	PG
	**1**	Dämmschalen, DN 15	**VA2510D015**	**11,90**	H4
		Dämmschalen, DN 20	**VA2510D020**	**13,00**	H4
		Dämmschalen, DN 25	**VA2510D025**	**15,30**	H4
		Dämmschalen, DN 32	**VA2510D032**	**17,30**	H4
		Dämmschalen, DN 40	**VA2510D040**	**25,50**	H4
		Dämmschalen, DN 50	**VA2510D050**	**27,50**	H4

Differenzdruck-Regelventil Kombi-Auto Flansch

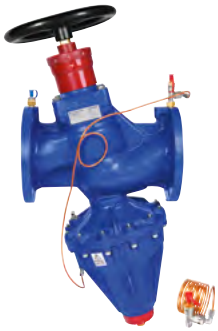

Datenblatt

Das V7000 Kombi-Auto Differenzdruck-Regelventil dient zur automatischen Aufrechterhaltung des hydraulischen Abgleiches in Heizungs- und Kühlanlagen. Das Ventil muss in den Rücklauf eingebaut werden.
Das Regelventil wird in Anlagen mit variablen Volumenströmen verwendet, zum Beispiel in Zweirohr-Heizsystemen. Es stellt ein hydraulisches Gleichgewicht her, indem der Differenzdruck an Verbrauchern unter sich ändernden Durchfluss- oder Pumpendruckbedingungen auf einem konstanten, voreingestellten Niveau gehalten wird, zum Beispiel in Teillastzuständen. Ein hydraulischer Abgleich ist für den wirtschaftlichen Betrieb eines Wasserkreissystems eine wesentliche Voraussetzung. In einer nicht abgeglichenen Anlage kann es zu einer Unter- oder Überversorgung einzelner Heizkörper und Heizungsstränge kommen. Neben der korrekten Auswahl der Heizungsventile ist die Regelung der einzelnen Kreisläufe erforderlich und in einigen Ländern durch nationale Normen und Vorschriften gesetzlich festgelegt.

Hauptmerkmale:

- Automatischer Ausgleich des Differenzdrucks
- Höchstes Energie-Einsparpotenzial dank effizienter Energieübertragung und minimierter Pumpendrehzahl
- Niedrigere Lärmemission an Regelventilen
- Hohe Autorität über die Regelventile
- Einteilung von Systemen in druckunabhängige Zonen
- Keine komplexe Berechnung für die Auswahl nötig
- Einfache Inbetriebnahme
- Voreinstellung von Hand ohne spezielle Werkzeuge
- Wartungsfreundlich
- Absperrfunktion
- Zahlreiche Messmöglichkeiten für problematische Anwendungen

Technische Daten:

Zertifizierungen:	CE
Medium:	Wasser oder Wasser-Glykolgemisch nach VDI 2035 (bis zu 50 % Glykol)
Werkstoff:	Gehäuse und Haube aus Gusseisen EN GJL250; Federgehäuse aus Aluminium, Innenteile aus Messing CuZn40Pb2; Sitzdichtung und O-Ring aus EPDM; Membrane EPDM-verstärkt; Handrad aus Kohlenstoffstahl und Adapter aus Messing CuZn39Pb3
Mediumstemperatur:	-10–120 °C
Voreinstellung:	ja
Stellungs-Anzeige:	Einstellschraube zur Einstellung des Differenzdruckes
Mess-Möglichkeit:	ja
Max. Differenzdruck:	400 kPa
Max. Betriebsdruck:	16 bar
Regelfunktion Ventil:	Differenzdruck DPCV

Kombi Auto Flansch

Nennweite DN mm	Durchfluss min m³/h	Durchfluss max m³/h	Differenzdruck kPa	EAN-Nr.	Artikel-Nr.	Euro	PG
65	1	47,6	20-100	5059087019554	**V70001065**	**2.148,00**	H4
65	2	47,6	80-160	5059087019608	**V70002065**	**2.148,00**	H4
80	1,2	70	20-100	5059087019561	**V70001080**	**2.293,00**	H4
80	3	70	80-160	5059087019615	**V70002080**	**2.293,00**	H4
100	1,5	105	20-100	5059087019578	**V70001100**	**2.503,00**	H4
100	3	105	80-160	5059087019622	**V70002100**	**2.503,00**	H4
125	3	130	20-100	5059087019585	**V70001125**	**3.579,00**	H4
150	4	191	20-100	5059087019592	**V70001150**	**5.598,00**	H4

Zubehör

	Bezeichnung	Artikel-Nr.	Euro	PG
	BasicMes-2 Messcomputer, Handgerät; für alle Größen; Messgerät wird mit Koffer und Zubehör geliefert	**VM242A0101**	**6.563,00**	H99
	Druckmessstutzen G 1/4" mit SafeCon™-Anschluss (1 Paar)	**VS2600C001**	**16,50**	H99
	Kombi-F, für Ventil DN 65	**V6000D0065A**	**455,00**	H4
	Kombi-F, für Ventil DN 80	**V6000D0080A**	**746,50**	H4
	Kombi-F, für Ventil DN 100	**V6000D0100A**	**930,00**	H4
	Kombi-F, für Ventil DN 125	**V6000D0125A**	**1.265,00**	H4
	Kombi-F, für Ventil DN 150	**V6000D0150A**	**1.767,00**	H4
	Entleerungs-Adapter für SafeCon™-Anschlüsse	**VA5032A001**	**27,50**	H99

Absperrklappe V6001



Datenblatt

Die Absperrklappen der Serie V6001 werden in Heiz- und Klimasystemen (HVAC) zum Absperren und Drosseln von Heiz- oder Kühlwasser eingesetzt. Sie eignen sich für den Einbau zwischen zwei Flanschen und zur Installation am Rohrende mit freiem Auslauf.

Hauptmerkmale:

- Passend für VMM-Stellantriebe in den Nennweiten DN 40 bis DN 100
- Einfacher Einbau als Zwischenbauklappe
- Arretierbarer Handhebel
- Abnehmbarer Antrieb ermöglicht einfache Prüfung und Wartung
- Nennweiten von DN 25 bis DN 400
- Geeignet für Heizungswasser mit bis zu 50 % Glykol
- Korrosionsbeständige Ausführung

Technische Daten:

Zertifizierungen:	CE
Nenndruck:	PN 10, PN 16
Gehäusekonstruktion:	Zwischenbauklappe; Baulänge: EN 558/1-20; Flansche: EN 1092 ISO 7005; Ausführung: EN 593, EN12516, EN 12570
Baugröße:	DN 25–DN 400
Temperaturbereich:	-10–120 °C

Absperrklappe mit Handhebel

Nennweite DN mm	Kvs-Wert	EAN-Nr.	Artikel-Nr.	Euro	PG
25	14,2	5059087022622	**V60010025**	**73,50**	H4
32	22,5	5059087022639	**V60010032**	**73,50**	H4
40	79	5059087022646	**V60010040**	**75,50**	H4
50	99	5059087022653	**V60010050**	**78,50**	H4
65	108	5059087022660	**V60010065**	**90,00**	H4
80	261	5059087022677	**V60010080**	**111,50**	H4
100	518	5059087022585	**V60010100**	**135,00**	H4
125	883	5059087023285	**V60011125**	**182,50**	H4
150	1.364	5059087023292	**V60011150**	**217,50**	H4
200	2.716	5059087023308	**V60011200**	**378,00**	H4
250	4.611	5059087023278	**V60011250**	**568,50**	H4

Absperrklappe mit Getriebebox

Nennweite DN mm	Kvs-Wert	EAN-Nr.	Artikel-Nr.	Euro	PG
125	883	5059087022592	**V60010125**	**297,50**	H4
150	1.364	5059087022608	**V60010150**	**540,50**	H4
200	2.716	5059087022615	**V60010200**	**764,00**	H4
250	4.611	5059087022783	**V60010250**	**866,50**	H4
300	7.124	5059087022868	**V60010300**	**1.107,00**	H4
400	14.152	5059087022813	**V60010400**	**1.648,00**	H4

Zubehör

	Bezeichnung	Artikel-Nr.	Euro	PG
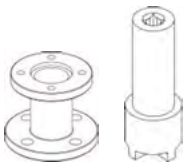	Anschlussadapter für Stellantrieb, DN 40–DN 65	**V6001A01**	–	H99
	Anschlussadapter für Stellantrieb, DN 80–DN 100	**V6001A02**	–	H99
	Stellantrieb, Drehwinkel 90°, 40 Nm, 230 V AC, 3-Punkt	**VMM40**	**1.238,00**	C4
	Stellantrieb, Drehwinkel 90°, 40 Nm, 24 V AC, 3-Punkt	**VMM40-24**	**1.497,00**	C4

Rückflussverhinderer V6002



CE

Datenblatt

Die Rückflussverhinderer der Serie V6002 werden in Heiz- und Klimasystemen (HVAC) zur selbstständigen Verhinderung des Rückdrückens, Rückfließens und Rücksaugens von Heiz- oder Kühlwasser eingesetzt.
Die Rückflussverhinderer sind für den Einbau in horizontale und vertikale Rohrleitungen geeignet. Die optimierte Gehäuseform und die Konstruktion des Innenteils minimieren Turbulenzen und damit Druckverluste.

Hauptmerkmale:

- Nennweiten von DN 40 bis DN 200
- Geeignet für Heizungswasser mit bis zu 50 % Glykol
- Korrosionsbeständige Ausführung

Technische Daten:

Zertifizierungen:	CE
Nenndruck:	PN 16
Gehäusekonstruktion:	Flansche: EN 1092 ISO 7005; Ausführung: EN 12516, EN 12334
Baugröße:	DN 40–DN 200
Temperaturbereich:	-10–150 °C

Rückflussverhinderer

Nennweite DN mm	Kvs-Wert	EAN-Nr.	Artikel-Nr.	Euro	PG
40	99	5059087022738	**V60020040**	**257,50**	H4
50	99	5059087022745	**V60020050**	**257,50**	H4
65	145	5059087022752	**V60020065**	**299,50**	H4
80	258	5059087022769	**V60020080**	**384,00**	H4
100	360	5059087022684	**V60020100**	**482,00**	H4
125	516	5059087022691	**V60020125**	**711,50**	H4
150	620	5059087022707	**V60020150**	**964,50**	H4
200	985	5059087022714	**V60020200**	**2.158,00**	H4

Schmutzfänger V6003



CE

Datenblatt

Bei den Schmutzfängern der Serie V6003 handelt es sich um geflanschte Y-Filter mit einem Gehäuse aus Sphäroguss, die in Heiz- und Klimasystemen (HVAC) eingesetzt werden.
Sie schützen Anlagenteile wie z. B. Pumpen, Ventile, Rückflussverhinderer, Rohrleitungen und Wärmeaustauscher vor eingespülten Fremdkörpern, wie Rost, Schweißperlen und Späne.

Hauptmerkmale:

- Für die Montage in horizontale und vertikale Rohrleitung
- Abnehmbarer Deckel ermöglicht einfache Prüfung und Wartung
- Nennweiten von DN 32 bis DN 250
- Geeignet für Heizungswasser mit bis zu 50% Glykol
- Korrosionsbeständige Ausführung

Technische Daten:

Zertifizierungen:	CE
Nenndruck:	PN 16
Gehäusekonstruktion:	Flansche: EN 1092 ISO 7005; Baulänge: EN 558-1 ISO 5752
Baugröße:	DN 32–DN 250
Temperaturbereich:	-10–120 °C

Schmutzfänger

Nennweite DN mm	Kvs-Wert	EAN-Nr.	**Artikel-Nr.**	**Euro**	PG
32	24,5	5059087022820	**V60030032**	**86,50**	H4
40	24,6	5059087022837	**V60030040**	**99,00**	H4
50	28	5059087022721	**V60030050**	**136,00**	H4
65	37,2	5059087022844	**V60030065**	**190,50**	H4
80	62,2	5059087022851	**V60030080**	**243,00**	H4
100	149	5059087022776	**V60030100**	**367,50**	H4
125	320	5059087022790	**V60030125**	**454,00**	H4
150	367	5059087022561	**V60030150**	**703,00**	H4
200	652	5059087022806	**V60030200**	**1.130,00**	H4
250	844	5059087022578	**V60030250**	**1.894,00**	H4

Voreinstellbarer Durchflussregler Kombi-VX



Datenblatt

Das V5003F Kombi-VX ist ein automatisches Regelventil für Systeme mit konstantem Volumenstrom. Es dient zur Regelung von Heizungs- und Kühlsystemen, indem es für einen konstanten Durchflusswert auch bei wechselnden Druckverhältnissen sorgt. Der Durchflusswert kann von außen am Ventileinsatz voreingestellt werden.

Hauptmerkmale:

- Ventileinsatz in Kartuschenausführung
- Einfach zu demontieren z. B. zum Spülen der Anlage
- Einfach austauschbar
- Druckmessstutzen auf der gleichen Seite wie die Voreinstellung
- Widerstandfähig gegen Schmutz, Rückstände, Ablagerungen und kritische Medien
- Diverse Varianten für verschiedene Durchfluss- und Differenzdruckbereiche erhältlich
- Ventilgehäuse und Ventileinsatz in kompakter Bauweise
- Ventileinsatz mit digitaler Anzeige des voreingestellten Werts
- Vereinfachte Messung mit SafeCon™-Druckmessstutzen
- Wartungsfreie Ausführung
- 5 Jahre Garantie

Technische Daten:

Medium:	Wasser mit max. 50 % Glykol nach VDI 2035
Werkstoff:	Ventilgehäuse aus Messing CuZn40Pb2; Ventileinsatz aus Messing, Edelstahl und Kunststoff mit Membran und O-Ringen aus EPDM; SafeCon™-Druckmessstutzen mit Verschlusskappe aus Messing und Gummi
Mediumstemperatur:	-20–120 °C
Stat. Druck:	PN 25
Voreinstellung:	ja
Rohranschluss:	Innengewinde
Einbauort:	Vorlauf oder Rücklauf
Automatischer Abgleich:	ja
Mess-Möglichkeit:	ja
Stellungs-Anzeige:	digitale Anzeige des voreingestellten Werts
Ausführung:	Schrägsitz
Regelfunktion Ventil:	Durchflussregelung FCV

Voreinstellbarer Durchflussregler Kombi-VX

Nennweite DN mm	Durchfluss min. (qi) l/h	Durchfluss max. (qs) l/h	Delta-P kPa	EAN-Nr.	**Artikel-Nr.**	**Euro**	PG
15	100	412	17 ... 210	4029289064813	**V5003FY10150412**	**149,50**	H4
15	157	609	17 ... 210	4029289064820	**V5003FY10150609**	**149,50**	H4
15	276	825	17 ... 200	4029289064837	**V5003FY10150825**	**149,50**	H4
15	138	615	35 ... 400	4029289064844	**V5003FY20150615**	**149,50**	H4
15	238	896	35 ... 400	4029289064851	**V5003FY20150896**	**149,50**	H4
15	406	1. 270	35 ... 400	4029289064868	**V5003FY20151270**	**149,50**	H4
20	100	412	17 ... 210	4029289064875	**V5003FY10200412**	**176,00**	H4
20	157	609	17 ... 210	4029289064882	**V5003FY10200609**	**176,00**	H4
20	276	825	17 ... 200	4029289064899	**V5003FY10200825**	**176,00**	H4
20	138	615	35 ... 400	4029289064905	**V5003FY20200615**	**176,00**	H4
20	238	896	35 ... 400	4029289064912	**V5003FY20200896**	**176,00**	H4
20	406	1.270	35 ... 400	4029289064929	**V5003FY20201270**	**176,00**	H4

Nennweite DN mm	Durchfluss min. (qi) l/h	Durchfluss max. (qs) l/h	Delta-P kPa	EAN-Nr.	Artikel-Nr.	Euro	PG
25	100	412	17 ... 210	4029289064936	**V5003FY10250412**	**209,50**	H4
25	157	609	17 ... 210	4029289064943	**V5003FY10250609**	**209,50**	H4
25	276	825	17 ... 200	4029289064950	**V5003FY10250825**	**209,50**	H4
25	138	615	35 ... 400	4029289064967	**V5003FY20250615**	**209,50**	H4
25	238	896	35 ... 400	4029289064974	**V5003FY20250896**	**209,50**	H4
25	406	1.270	35 ... 400	4029289064981	**V5003FY20251270**	**209,50**	H4
25	535	5.830	17 ... 400	4029289064998	**V5003FY10265020**	**310,00**	H4
32	535	5.830	17 ... 400	4029289065001	**V5003FY10325020**	**319,00**	H4
40	3180	1.6100	20 ... 400	4029289065018	**V5003FY10401610**	**652,50**	H4
50	3180	1.6100	20 ... 400	4029289065025	**V5003FY10501610**	**719,50**	H4

Zubehör

	Bezeichnung	Artikel-Nr.	Euro	PG
	Voreinstellschlüssel für Kombi-VX	**VA5003ZA002**	–	H99
	Verschlusskappe aus Messing für Ventilgröße DN 25 (LI) ... 32	**VA5003ZA004**	**41,50**	H99
	Messadapter (2 Stück) mit Kugelhahn von SafeCon™ auf Rectus 21	**VA3600C001**	**266,00**	H99
	Verlängerung für Druckmessstutzen, bei wärmegedämmten Ventilen, Länge 45 mm	**VA2601A008**	**22,30**	H99
	BasicMes-2 Messcomputer, Handgerät; für alle Größen; Messgerät wird mit Koffer und Zubehör geliefert	**VM242A0101**	**6.563,00**	H99
	Entleerungs-Adapter für SafeCon™-Anschlüsse	**VA5032A001**	**27,50**	H99

Druckunabhängiges Abgleich- und Regelventil Kombi-PICV



V5007TZ10



V5007TZ20



V5007TZ1040

Datenblatt

Das V5007 ist ein druckunabhängiges Regelventil. Es vereint einen Durchflussregler und einen Vollhub-Temperaturregler mit voller Ventilautorität in einem Ventil.
Das mit einem Stellantrieb ausgestattete Kombi-PICV bietet eine modulierende Vollhub-Temperaturregelung. Es eignet sich für die Verwendung in Anlagen mit variablem und konstantem Durchfluss. Die Ventile können in Anlagen mit konstan-tem Durchfluss (ohne Stellantrieb) als konstanter Durchflussbegrenzer, oder in Anlagen mit variablem Durchfluss als druckunabhängiges Regelventil eingesetzt werden.
Das V5007 wird üblicherweise für den Abgleich und die Temperaturregelung von Gebläsekonvektoren und Kühldecken verwendet. Das Kombi-PICV ist auch für den Einsatz in Einrohr-Heizungsanlagen geeignet.

Hauptmerkmale:

- Automatischer Ausgleich des Differenzdrucks
- Präzises, druckunabhängiges Durchflussverhalten
- Höchstes Energie-Einsparpotenzial dank effizienter Energieübertragung und minimierter Pumpendrehzahl
- Integrierte Messmöglichkeit zum Ermitteln des optimalen Sollwerts für die Pumpe
- Versionen mit oder ohne Messanschlüsse erhältlich
- Weniger Bewegungen der Stellantriebe, da Druckschwankungen die erforderliche Temperatur nicht beeinflussen
- Keine komplexe Berechnung für die Auswahl nötig
- Kein Abgleichverfahren für die Inbetriebnahme nötig
- Gleichprozentige Kennlinie bei Verwendung eines modulierenden Stellantriebs
- Breiter Einsatzbereich
- Größen DN 15 bis DN 50
- Zahlreiche Versionen zur Unterstützung von standardmäßigen sowie niedrigen und hohen Durchflussanforderungen
- Deckt zwei Funktionen in einem Ventil ab, wodurch die Montagekosten gesenkt werden
- Einfache Inbetriebnahme
- Voreinstellung mit aufgeprägter Durchflussskala, die den voreingestellten Wert direkt in Litern pro Stunde angibt
- Voreinstellung mit Standard-Werkzeug (Gabelschlüssel)
- Abgleichen einer Anlage, auch wenn diese nur teilweise im Betrieb genommen wird
- Wartungsfreundlich
- Not-Absperrfunktion mit Kunststoffkappe, nicht für den Dauergebrauch; maximaler einseitiger Überdruck von 6 bar
- Entleeren und Reinigen mit optionalem Entleeradapter
- Messmöglichkeit für schwierige Anwendungen
- Schmutzresistent – keine Toträume in den Ventilen. Kontinuierlicher Durchfluss gewährleistet Selbstreinigungswirkung; Spülung des Membranbereichs möglich
- 5 Jahre Garantie

Technische Daten:

Medium:	Wasser mit max. 50 % Glykol nach VDI 2035
Mediumstemperatur:	-10–120 °C
Voreinstellung:	ja
Rohranschluss:	Innengewinde/Außengewinde
Regelfunktion Ventil:	Druckunabhängig PICV
Regelverhalten:	gleichprozentig
Schließmaß:	11,5 mm
Automatischer Abgleich:	ja

Ventilhub 2,9 mm, mit Messanschlüsse

Nennweite DN mm	Kvs-Wert	Durchfluss min. l/h	Durchfluss max. l/h	Delta-P kPa	Max. Betriebs-druck bar	EAN-Nr.	**Artikel-Nr.**	**Euro**	PG
15	0,9	10	350	15 ... 600	25	5059087020475	**V5007TZ10150350**	**90,00**	H4
20	2,58	80	1.000	18 ... 600	25	5059087020499	**V5007TZ10201000**	**103,00**	H4
25	5,16	180	2.000	18 ... 600	25	5059087020512	**V5007TZ10252000**	**118,50**	H4

Ventilhub 6 mm, mit Messanschlüsse

Nennweite DN mm	Kvs-Wert	Durchfluss min. l/h	Durchfluss max. l/h	Delta-P kPa	Max. Betriebs-druck bar	EAN-Nr.	Artikel-Nr.	Euro	PG
15	3,61	120	1.400	18 ... 600	25	5059087020482	**V5007TZ10151400**	**90,00**	H4
20	5,16	150	2.000	20 ... 600	25	5059087020505	**V5007TZ10202000**	**103,00**	H4
25	6,97	300	2.700	20 ... 600	25	5059087020529	**V5007TZ10252700**	**144,50**	H4
32	10,3	500	4.000	20 ... 600	25	5059087020536	**V5007TZ10324000**	**257,50**	H4
40	19,4	1.000	7.500	20 ... 600	25	5059087020543	**V5007TZ10407500**	**309,00**	H4
50	31	2.000	12.000	20 ... 600	25	5059087022035	**V5007TZ10501200**	**412,00**	H4

Ventilhub 2,9 mm, ohne Messanschlüsse

Nennweite DN mm	Kvs-Wert	Durchfluss min. l/h	Durchfluss max. l/h	Delta-P kPa	Max. Betriebs-druck bar	EAN-Nr.	Artikel-Nr.	Euro	PG
15	0,9	10	350	15 ... 600	16	5059087020567	**V5007TZ20150350**	**70,00**	H4
20	2,58	80	1.000	18 ... 600	16	5059087020581	**V5007TZ20201000**	**72,50**	H4
25	5,16	180	2.000	18 ... 600	16	5059087020604	**V5007TZ20252000**	**84,50**	H4

Ventilhub 6 mm, ohne Messanschlüsse

Nennweite DN mm	Kvs-Wert	Durchfluss min. l/h	Durchfluss max. l/h	Delta-P kPa	Max. Betriebs-druck bar	EAN-Nr.	Artikel-Nr.	Euro	PG
15	3,61	120	1.400	18 ... 600	16	5059087020574	**V5007TZ20151400**	**70,00**	H4
20	5,16	150	2.000	20 ... 600	16	5059087020598	**V5007TZ20202000**	**72,50**	H4
25	6,97	300	2.700	20 ... 600	16	5059087020611	**V5007TZ20252700**	**84,50**	H4

Zubehör für Ventile mit 2,9 mm Hub

	Bezeichnung	Artikel-Nr.	Euro	PG
	Stellantrieb, thermoelektrisch, max. Hub 4 mm, 90 N, 24 V AC, Auf/Zu, stromlos offen	**MT4-024-NO**	**47,00**	C6
	Stellantrieb, thermoelektrisch, max. Hub 4 mm, 90 N, 24 V AC, Auf/Zu, stromlos geschlossen	**MT4-024-NC**	**47,00**	C6
	Stellantrieb, thermoelektrisch, max. Hub 4 mm, 90 N, 230 V, Auf/Zu, stromlos offen	**MT4-230-NO**	**47,00**	C6
	Stellantrieb, thermoelektrisch, max. Hub 4 mm, 90 N, 230 V, Auf/Zu, stromlos geschlossen	**MT4-230-NC**	**47,00**	C6
	Stellantrieb, thermoelektrisch, 0-10 V, 4,0 mm Hub, 100 N, 24 V AC, stetig	**M4410E1510**	**89,50**	C6
	Stellantrieb, thermoelektrisch, 0-10 V, 4,0 mm Hub, 100 N, 24 V DC, stetig	**M4410K1515**	**94,50**	C6
	Kabel für Stellantrieb M4410, 1 m (10 Stück)	**M44-MOD-1M**	**83,00**	C99
	Stellantrieb, Hub 4 mm, 90 N, 24 V AC, 3-Punkt	**M7410A1001**	**155,00**	C6
	Stellantrieb, 0/2-10 V, Hub 4 mm, 90 N, 24 V AC, stetig	**M7410E5001**	**116,00**	C6
	Heizungsthermostat Thera-2080WL, mit Fernfühler für Wasser und Luft	**T750120**	**104,00**	H1

Zubehör für Ventile mit 6 mm Hub

	Bezeichnung	Artikel-Nr.	Euro	PG
	Stellantrieb, thermoelektrisch, max. Hub 8 mm, 90 N, 24 V AC, Auf/Zu, stromlos offen	**MT8-024-NO**	**90,50**	C6
	Stellantrieb, thermoelektrisch, max. Hub 8 mm, 90 N, 24 V AC, Auf/Zu, stromlos geschlossen	**MT8-024-NC**	**90,50**	C6
	Stellantrieb, thermoelektrisch, max. Hub 8 mm, 90 N, 230 V, Auf/Zu, stromlos offen	**MT8-230-NO**	**90,50**	C6
	Stellantrieb, thermoelektrisch, max. Hub 8 mm, 90 N, 230 V, Auf/Zu, stromlos geschlossen	**MT8-230-NC**	**90,50**	C6
	Stellantrieb, schnell schließend, Hub 6,5 mm, 100 N, 24 V AC, Auf/Zu	**M5410C1001**	**110,50**	C6
	Stellantrieb, schnell schließend, Hub 6,5 mm, 100 N, 230 V, Auf/Zu	**M5410L1001**	**133,00**	C6
	Stellantrieb, Hub 6,5 mm, 180 N, 24 V AC, 3-Punkt	**M7410C1007**	**161,00**	C6
	Stellantrieb, Hub 6,5 mm, 180 N, 24 V AC, 3-Punkt, mit Handverstellung	**M6410C2023**	**224,50**	C6
	Stellantrieb, Hub 6,5 mm, 180 N, 24 V AC, 3-Punkt, mit Handverstellung und Hilfsschaltern	**M6410C4029**	**295,50**	C6
	Stellantrieb, Hub 6,5 mm, 180 N, 230 V AC, 3-Punkt, mit Handverstellung	**M6410L2023**	**177,00**	C6
	Stellantrieb, Hub 6,5 mm, 180 N, 230 V AC, 3-Punkt, mit Handverstellung und Hilfsschaltern	**M6410L4029**	**318,50**	C6
	Stellantrieb, 0/2–10 V, Hub 6,5 mm, 180 N, 24 V AC	**M7410E1002**	**234,00**	C6
	Stellantrieb, 0/2–10 V, Hub 6,5 mm, 180 N, 24 V AC, mit Handverstellung	**M7410E2026**	**502,00**	C6
	Stellantrieb, 0/2–10 V, Hub 6,5 mm, 180 N, 24 V AC, mit Handverstellung und Hilfsschaltern	**M7410E4022**	**452,00**	C6
	Stellantrieb, 6,5 mm Hub, 300 N, 24 V AC, 0/2–10 V	**M7410E1028**	**341,00**	C5
	Stellantrieb, 6,5 mm Hub, 300 N, 24 V AC, 0/2–10 V, mit Handverstellung	**M7410E2034**	**537,50**	C5
	Stellantrieb, 6,5 mm Hub, 300 N, 24 V AC, 0/2–10 V, mit Handverstellung und 2 Hilfsschalter	**M7410E4030**	**594,50**	C5
	Stellantrieb, 6,5 mm Hub, 300 N, 24 V AC, 3-Punkt, mit Handverstellung	**M6410C2031**	**261,00**	C5
	Stellantrieb, 6,5 mm Hub, 300 N, 24 V AC, 3-Punkt, mit Handverstellung und 2 Hilfsschalter	**M6410C4037**	**312,00**	C5
	Stellantrieb, 6,5 mm Hub, 300 N, 230 V AC, 3-Punkt, mit Handverstellung	**M6410L2031**	**255,00**	C5
	Stellantrieb, 6,5 mm Hub, 300 N, 230 V AC, 3-Punkt, mit Handverstellung und 2 Hilfsschalter	**M6410L4037**	**369,00**	C5

Zubehör

	Bezeichnung	Artikel-Nr.	Euro	PG
	BasicMes-2 Messcomputer, Handgerät; für alle Größen; Messgerät wird mit Koffer und Zubehör geliefert	**VM242A0101**	**6.563,00**	H99
	Entleerungsventil für Kombi-PICV, DN 15 bis DN 25	**V2511A002**	**16,80**	H99
	Entleerungsventil für Kombi-PICV, DN 32 bis DN 50	**V2511A009**	–	H99
	Dämmschale für Kombi-PICV, DN 15 bis DN 25	**V2511A001**	**17,90**	H99
	Dämmschale für Kombi-PICV, DN 32 bis DN 40	**V2511A010**	–	H99
	Messadapter mit SafeCon™-Anschluss, DN 15	**V2511A003**	–	H99
	Messadapter mit SafeCon™-Anschluss, DN 20	**V2511A005**	–	H99
	Messadapter mit SafeCon™-Anschluss, DN 25	**V2511A007**	–	H99
	Messadapter mit SafeCon™-Anschluss, DN 32	**V2511A011**	–	H99
	Messadapter mit SafeCon™-Anschluss, DN 40	**V2511A013**	–	H99
	Messadapter mit SafeCon™-Anschluss, DN 50	**V2511A015**	–	H99

Ersatzteile

	Pos.	Bezeichnung	Artikel-Nr.	Euro	PG
	1	Druckmessstutzen G 1/4" mit SafeCon™-Anschluss (1 Paar)	**VS2600C001**	**16,50**	H99

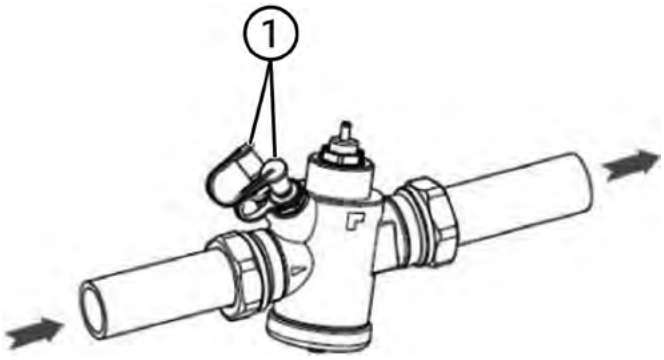

Druckunabhängiges Strangregulier- und Regelventil Kombi-QM



Datenblatt

Das V5006T Kombi-QM ist ein druckunabhängiges Regelventil. Es vereint einen Durchflussregler und einen Vollhub-Temperaturregler mit voller Ventilautorität in einem Ventil. Das Kombi-QM ist mit einem Stellantrieb ausgestattet und bietet eine modulierende Vollhub-Temperaturregelung. Es eignet sich für die Verwendung in Anlagen mit variablem und konstantem Durchfluss. Das V5006T Kombi-QM wird üblicherweise für den Abgleich und die Temperaturregelung von Gebläsekonvektoren, Klimageräten und Kühldecken eingesetzt.

Hauptmerkmale:

- Automatischer Ausgleich des Differenzdrucks
- Präzises, druckunabhängiges Durchflussverhalten
- Höchstes Energie-Einsparpotenzial dank effizienter Energieübertragung und minimierter Pumpendrehzahl
- Integrierte Messmöglichkeit zum Ermitteln des optimalen Sollwerts für die Pumpe
- Weniger Bewegungen der Stellantriebe, da Druckschwankungen die erforderliche Temperatur nicht beeinflussen
- Keine komplexe Berechnung für die Auswahl nötig
- Kein Abgleichverfahren für die Inbetriebnahme nötig
- Breiter Einsatzbereich
- Größen DN 50 bis DN 150
- Zahlreiche Versionen zur Unterstützung von standardmäßigen sowie niedrigen und hohen Durchflussanforderungen
- Deckt zwei Funktionen in einem Ventil ab, wodurch die Montagekosten gesenkt werden
- Einfache Inbetriebnahme
- Voreinstellung ist auch bei bereits laufender Anlage
- Kann eine Anlage abgleichen, auch wenn nur manche Teile eines Gebäudes in Betrieb sind
- Wartungsfreundlich
- Messmöglichkeit für schwierige Anwendungen

Technische Daten:

Medium:	Wasser mit max. 50 % Glykol nach VDI 2035
Mediumstemperatur:	-10–120 °C
Max. Diff.-Druck	400 kPa
Voreinstellung:	ja
Einbauort:	Rücklauf
Automatischer Abgleich:	ja
Regelfunktion Ventil:	Druckunabhängig PICV
Werkstoff:	Ventilgehäuse aus duktilem Guss; Dichtungen aus EPDM; Druckmessventile aus Messing

Drehventile mit Stellantrieb und Rückmeldung der Ventilstellung

Anschluss-durchmesser "	Nenn-weite DN mm	Durch-fluss min. (qi) l/h	Durch-fluss max. (qs) l/h	Delta-P kPa	Rohr-anschluss	Max. Betriebs-druck bar	EAN-Nr.	**Artikel-Nr.**	**Euro**	PG
-	50	2.000	20.000	40 ... 600	Flansche	16	5059087015327	**V5006TF1050**	**2.312,00**	H4
-	65	3.000	30.000	30 ... 600	Flansche	16	5059087015334	**V5006TF1065**	**2.815,00**	H4
-	80	3.000	30.000	30 ... 600	Flansche	16	5059087015341	**V5006TF1080**	**3.297,00**	H4
-	100	5.500	55.000	30 ... 600	Flansche	16	5059087015358	**V5006TF1100**	**6.319,00**	H4
-	125	9.000	90.000	35 ... 600	Flansche	16	5059087015365	**V5006TF1125**	**8.914,00**	H4
-	150	15.000	150.000	50 ... 600	Flansche	16	5059087015372	**V5006TF1150**	**9.146,00**	H4

Ersatzteile

	Pos.	Bezeichnung	Artikel-Nr.	Euro	PG
	1	Antrieb für V5006TF1050	**M5006F1050**	**1.616,00**	H99
		Antrieb für V5006TF1065	**M5006F1065**	**1.616,00**	H99
		Antrieb für V5006TF1080	**M5006F1080**	**1.616,00**	H99
		Antrieb für V5006TF1100	**M5006F1100**	**1.616,00**	H99
		Antrieb für V5006TF1125	**M5006F1125**	**1.616,00**	H99
		Antrieb für V5006TF1150	**M5006F1150**	**1.616,00**	H99

Manuelles Strangregulierventil Kombi-2-Plus mit SafeCon™-Messanschlüssen



V5032B



V5032BLF

Datenblatt

Das V5032 Kombi-2-plus ist ein statisches Strangregulierventil mit variabler Drosselöffnung für den Rücklauf mit zusätzlicher Absperrfunktion.
Das Ventil ist zur Verwendung in Systemen mit variablem und konstantem Durchfluss geeignet und dient zur manuellen Regelung des Widerstands auf ein gleiches Level über das ganze System.
V5032 Kombi-2-plus wird üblicherweise zum statischen Abgleich von Gebläsekonvektoren, Klimageräten, Kühldecken und Zweirohr-Heizsystemen verwendet. Ein Einsatz im Rücklauf ist zu bevorzugen, das Ventil kann aber auch im Vorlauf eingesetzt werden.

Hauptmerkmale:

- Manueller Abgleich der Durchflusswerte
- Präzise Voreinstellung mit nummerischer Skala
- Verdeckte Voreinstellung verhindert unerwünschte Bedienung
- Breiter Einsatzbereich
- Größen DN 10 bis DN 80
- Ausführungen für Standardanwendungen und für sehr geringe Durchflusswerte erhältlich
- Einfache Inbetriebnahme
- Schnelle und einfache Messung mit SafeCon™-Messanschlüssen
- Nennweite und Einstellung auch mit Dämmschalen am Handrad ablesbar
- Alle Funktionen für leichteren Zugang und Nutzung auf einer Seite
- Optimale Messung in Kombination mit BasicMess-2, alle Durchflusswerte sind im Messgerät bereits integriert
- Wartungsfreundlich
- Ventileinsatz komplett austauschbar
- Integrierte Absperrfunktion
- Voreinstellung wird während der Absperrung nicht verändert
- 5 Jahre Garantie

Technische Daten:

Medium:	Wasser mit max. 50 % Glykol nach VDI 2035
Werkstoff:	• V5032B Kombi-2-plus (DN 15–DN 50): Handrad aus Kunststoff; Ventilgehäuse mit Innengewinde nach DIN EN 10226-1 für Gewinderohr und zwei G ¼-Anschlüsse, ausgestattet mit SafeCon™-Druckmessventilen aus entzinkungsbeständigem Messing; Ventileinsatz mit Absperrfunktion aus Messing, Kunststoff und Gummi; Sitzdichtung aus PTFE; O-Ringe und Weichdichtungen aus EPDM • V5032B Kombi-2-plus (DN 65–DN 80): Handrad aus Stahl; verdeckte Voreinstellung aus Kunststoff; Ventilgehäuse mit Innengewinde nach DIN EN 10226-1 für Gewinderohr und zwei G ¼-Anschlüsse aus Rotguss, zwei SafeCon™-Messanschlüsse aus Messing, Kunststoff und Gummi; Ventileinsatz mit Absperrfunktion aus Messing; Sitzdichtung aus PTFE; O-Ringe und Weichdichtungen aus EPDM • V5032BLF Kombi-2-plus (DN 15): Handrad für die Absperrfunktion aus Kunststoff; Ventilgehäuse mit Innengewinde nach DIN EN 10226-1 für Gewinderohr und zwei G ¼-Anschlüsse, ausgestattet mit SafeCon™-Druckmessventilen aus entzinkungsbeständigem Messing, Kunststoff und Gummi; Ventileinsatz aus Messing; O-Ringe und Weichdichtungen aus EPDM
Mediumstemperatur:	-20–130 °C
Stat. Druck:	PN 16
Voreinstellung:	ja
Stellungs-Anzeige:	nummerische Anzeige der Voreinstellung
Rohranschluss:	Innengewinde
Einbauort:	Rücklauf
Befüllen/Entleeren:	ja
Mess-Möglichkeit:	ja
Ausführung:	Schrägsitz

Kombi-2-Plus

Anschlussdurchmesser "	Nennweite DN mm	Kvs-Wert	EAN-Nr.	Artikel-Nr.	Euro	PG
Rp ⅜	10	0,63	4029289082589	**V5032Y0010B**	**47,50**	H4
Rp ½	15	0,43	4029289081100	**V5032Y0015BLF**	**92,00**	H4
Rp ½	15	2,6	4029289079831	**V5032Y0015B**	**51,00**	H4
Rp ¾	20	6,5	4029289079848	**V5032Y0020B**	**54,50**	H4
Rp 1	25	6,6	4029289079855	**V5032Y0025B**	**63,50**	H4
Rp 1¼	32	21,9	4029289079862	**V5032Y0032B**	**107,00**	H4
Rp 1½	40	21,2	4029289079879	**V5032Y0040B**	**114,50**	H4
Rp 2	50	41,5	4029289079886	**V5032Y0050B**	**182,00**	H4
Rp 2½	65	45,3	4029289079893	**V5032Y0065B**	**325,50**	H4
Rp 3	80	73	4029289079909	**V5032Y0080B**	**780,50**	H4

Zubehör

	Bezeichnung	Artikel-Nr.	Euro	PG
	Anschlussverschraubung für Kupfer- und Präzisionsstahlrohr 10 mm, ½"	**FIG1/2CS10**	**4,25**	H99
	Anschlussverschraubung für Kupfer- und Präzisionsstahlrohr 12 mm, ½"	**FIG1/2CS12**	**4,25**	H99
	Anschlussverschraubung für Kupfer- und Präzisionsstahlrohr 14 mm, ½"	**FIG1/2CS14**	**4,25**	H99
	Anschlussverschraubung für Kupfer- und Präzisionsstahlrohr 15 mm, ½"	**FIG1/2CS15**	**4,25**	H99
	Anschlussverschraubung für Kupfer- und Präzisionsstahlrohr 15 mm, ½" (10 Stück)	**FIG1/2CS15-10**	**3,80**	H99
	Anschlussverschraubung für Kupfer- und Präzisionsstahlrohr 16 mm, ½"	**FIG1/2CS16**	**4,25**	H99
	Anschlussverschraubung für Kupfer- und Präzisionsstahlrohr 22 mm, ¾"	**FIG3/4CS22**	**4,25**	H99
	Anschlussverschraubung für Kupfer- und Präzisionsstahlrohr 12 mm, mit Stützhülse, ½"	**FIG1/2CSS12**	**4,40**	H99
	Anschlussverschraubung für Kupfer- und Präzisionsstahlrohr 14 mm, mit Stützhülse, ½"	**FIG1/2CSS14**	**4,40**	H99
	Anschlussverschraubung für Kupfer- und Präzisionsstahlrohr 15 mm, mit Stützhülse, ½"	**FIG1/2CSS15**	**4,40**	H99
	Anschlussverschraubung für Kupfer- und Präzisionsstahlrohr 16 mm, mit Stützhülse, ½"	**FIG1/2CSS16**	**4,40**	H99
	Kugelhahn als Absperrventil für den Vorlauf; ½" (für DN 15)	**VB550Y0015**	**12,90**	H4
	Kugelhahn als Absperrventil für den Vorlauf; ¾" (für DN 20)	**VB550Y0020**	**18,70**	H4
	Kugelhahn als Absperrventil für den Vorlauf; 1" (für DN 25)	**VB550Y0025**	**26,50**	H4
	Kugelhahn als Absperrventil für den Vorlauf; 1¼" (für DN 32)	**VB550Y0032**	**46,50**	H4
	Kugelhahn als Absperrventil für den Vorlauf; 1½" (für DN 40)	**VB550Y0040**	**64,50**	H4
	Kugelhahn als Absperrventil für den Vorlauf; 2" (für DN 50)	**VB550Y0050**	**92,00**	H4
	Entleerungs-Adapter für SafeCon™-Anschlüsse	**VA5032A001**	**27,50**	H99
	Behördensicherung für Ventile DN 10–DN 25	**VA2501A010**	**14,10**	H99
	Behördensicherung für Ventile DN 32–DN 50	**VA2501A032**	**21,40**	H99
	Dämmschalen für Ventile, DN 15	**VA2510D015**	**11,90**	H4
	Dämmschalen für Ventile, DN 20	**VA2510D020**	**13,00**	H4
	Dämmschalen für Ventile, DN 25	**VA2510D025**	**15,30**	H4
	Dämmschalen für Ventile, DN 32	**VA2510D032**	**17,30**	H4
	Dämmschalen für Ventile, DN 40	**VA2510D040**	**25,50**	H4
	Dämmschalen für Ventile, DN 50	**VA2510D050**	**27,50**	H4
	Entleerungsventil	**VA3401A008**	**15,20**	W6

	Bezeichnung	Artikel-Nr.	Euro	PG
	Voreinstellschlüssel, Metall, für alle Ventile vom Typ PI, SX, FX und LX	**VA8201PI04**	**14,30**	H99
	Kombi-3-Plus ROT Mess- und Absperrventil für den Vorlauf, ½" (für DN 15)	**V5000Y0015**	**53,00**	H4
	Kombi-3-Plus ROT Mess- und Absperrventil für den Vorlauf, ¾" (für DN 20)	**V5000Y0020**	**60,00**	H4
	Kombi-3-Plus ROT Mess- und Absperrventil für den Vorlauf, 1" (für DN 25)	**V5000Y0025**	**69,00**	H4
	Kombi-3-Plus ROT Mess- und Absperrventil für den Vorlauf, 1¼" (für DN 32)	**V5000Y0032**	**110,00**	H4
	Kombi-3-Plus ROT Mess- und Absperrventil für den Vorlauf, 1½" (für DN 40)	**V5000Y0040**	**141,00**	H4
	Kombi-3-Plus ROT Mess- und Absperrventil für den Vorlauf, 2" (für DN 50)	**V5000Y0050**	**196,50**	H4
	Kombi-3-Plus ROT Mess- und Absperrventil für den Vorlauf, 2½" (für DN 65)	**V5000Y0065**	**323,00**	H4
	Kombi-3-Plus ROT Mess- und Absperrventil für den Vorlauf, 3" (für DN 80)	**V5000Y0080**	**679,50**	H4
	Messadapter (2 Stück) mit Kugelhahn von SafeCon™ auf Rectus 21	**VA3600C001**	**266,00**	H99
	BasicMes-2 Messcomputer, Handgerät; für alle Größen; Messgerät wird mit Koffer und Zubehör geliefert	**VM242A0101**	**6.563,00**	H99

Ersatzteile

	Pos.	Bezeichnung	Artikel-Nr.	Euro	PG
	**1**	Druckmessstutzen G 1/4" mit SafeCon™-Anschluss (1 Paar)	**VS2600C001**	**16,50**	H99
	**2**	Ventileinsatz für Kombi-II-Plus V5032 ... B für Ventile DN 10	**VS5032DZ1010**	**25,50**	H99
		Ventileinsatz für Kombi-II-Plus V5032 ... B für Ventile DN 15	**VS5032DZ1015**	**28,00**	H99
		Ventileinsatz für Kombi-II-Plus V5032 ... B für Ventile DN 20	**VS5032DZ1020**	**30,50**	H99
		Ventileinsatz für Kombi-II-Plus V5032 ... B für Ventile DN 25	**VS5032DZ1025**	**34,50**	H99
		Ventileinsatz für Kombi-II-Plus V5032 ... B für Ventile DN 32	**VS5032DZ1032**	**61,00**	H99
		Ventileinsatz für Kombi-II-Plus V5032 ... B für Ventile DN 40	**VS5032DZ1040**	**66,00**	H99
		Ventileinsatz für Kombi-II-Plus V5032 ... B für Ventile DN 50	**VS5032DZ1050**	**104,50**	H99

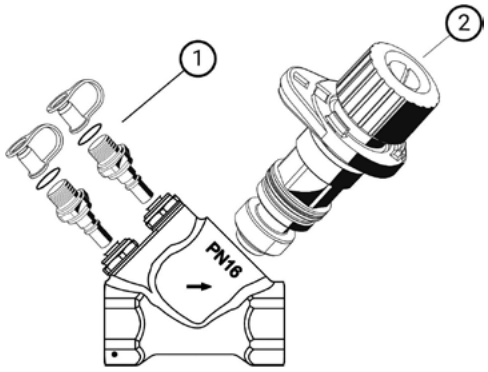

Sechswege-Ventil und Stellantrieb VBG26 für Vierrohr-System



Datenblatt

VBG26-Kugelhähne werden als Umschaltventile zum Anschluss eines Wärmeaustauschers (z.B. Gebläsekonvektor oder Heiz-/Kühldecke) an ein Vierrohr-System eingesetzt. Die zeitgleiche Drehung der beiden Kugeln, die mechanisch mit einer Spindel verbunden sind, öffnet Versorgungs- und Rücklaufwege auf einer Seite (z. B. Kühlen) und schließt gleichzeitig die andere Seite (z. B. Heizen). Dadurch wird ein Vermischen zwischen Heiz- und Kühlkreis verhindert und mögliche Energieverluste reduziert. VBG26-Ventile werden mit den Blenden zur Durchflussmengenbegrenzung ausgeliefert. Dies verleiht Flexibilität bei der Einstellung der Durchflussmenge durch die Auswahl einer passenden Begrenzungsscheibe. Der jeweilige Kv-Wert der Blende sollte während der Installation auf dem Typenschild des Ventils vermerkt werden. VBG26-Ventile sind so ausgelegt, dass sie durch Drehantriebe der Serie MR6 angesteuert werden. Der Zwei-Punkt-Stellantrieb bietet eine einfache Umschaltfunktion. Mit dem stetig regelbaren Stellantrieb lässt sich das Ventil auf Mittelstellung bringen, um sowohl den Heiz- als auch den Kühlkreislauf zu schließen. Weiterhin ist durch eine Positionsrückmeldung eine Fernüberwachung des Systems möglich. Für einen energieeffizienten Betrieb werden die Sechswege-Ventile idealerweise zusammen mit den für den dynamischen Abgleich verwendeten druckunabhängigen Regelventilen Kombi-QM ausgelegt.

Hauptmerkmale:

- Umschaltventil mit skalierbaren Durchflussbegrenzungen, das mit nur 3 Ventilausführungen die gesamten Anforderungen an den Durchfluss abdeckt
- In Kombination mit einem stetigen Stellantrieb kann das Ventil auch komplett geschlossen werden (Mittelstellung)
- Ventilausführungen mit Außengewinde für einfachere Installation
- Stetiger Stellantrieb mit Positions-Rückmeldung
- Vorverdrahteter Stellantrieb mit klarer Positionsanzeige und manuellem Betrieb
- Ist mit dem Kombi-QM für hochgenaue Durchflussregelung kombinierbar; ideale Verbindung für Vierrohr-Systeme mit einem dynamischen hydraulischen Abgleich

Technische Daten:

Medium:	Wasser, mit max. 50 % Glykol nach VDI 2035
Werkstoff:	Gehäuse Messing, Innenteile Messing
Mediumstemperatur:	2–110 °C
Stat. Druck:	PN 16
Rohranschluss:	BSPP Außengewinde Flachdichtung
Anschlussgewinde:	G ¾
O-Ringe:	EPDM, PTFE, FKM
Drehwinkel:	90°
Differenzdruck:	2 bar

10

Sechswege-Kugelhahn

Nennweite DN mm	Kvs-Wert	EAN-Nr.	Artikel-Nr.	Euro	PG
15	1,25	5059087016515	**VBG26-15**	**170,00**	C6
20	2,8	5059087016522	**VBG26-20**	**250,00**	C6
20	4	5059087016539	**VBG26-20HF**	**278,50**	C6

Zubehör

	Bezeichnung	Artikel-Nr.	Euro	PG
	Befestigungsplatte für VBG26	**VBG26-063ZA**	**11,90**	C99
	Dämmschale für Nennweite DN 15	**VBG26-063GI-15**	**30,00**	C6
	Dämmschale für Nennweite DN 20	**VBG26-063GI-20**	**33,00**	C6
	Zangen für KV-Scheiben	**VBG26-091SOS**	**127,00**	C99
	Stellantrieb MR6 für VBG26, DN 15–20, 2-Punkt	**MR6-24-2POS**	**131,00**	C6
	Stellantrieb MR6 für VBG26, DN 15–20, 20/2..10 V; 0/4..20 mA, 0..10 V DC	**MR6-24-010**	**163,00**	C6

Stop-Ball-Heizungs-Kugelhahn VB550 in Messing



Datenblatt

Der Stop-Ball-Kugelhahn wird zur Absperrung in Heizungs- und Kühlanlagen eingesetzt. Durch die Geradsitzausführung ist eine gute Bedienbarkeit auch bei Installation an schwer zugänglichen Stellen gewährleistet.

Hauptmerkmale:

- Gehäuse aus Messing
- Voller Querschnitt für hohe Durchflüsse
- Gute Bedienbarkeit durch Geradsitzausführung
- Erhältlich in Größen DN 15 bis DN 50

Technische Daten:

Medium:	Wasser oder Wasser-Glykol-Gemisch gemäß VDI-Richtlinie 2035
Werkstoff:	Spindel aus Messing mit Dichtring aus PTFE, O-Ring aus Viton und Messing-Stopfbuchse, Handhebel für DN 15–32 aus Kunststoff, für DN 40 und 50 aus Stahl mit kunststoffummantelten Griff, Ventilgehäuse aus Messing und Kugel aus Messing, hartverchromt mit Dichtringen aus PTFE
Mediumstemperatur:	2–130 °C
Stat. Druck:	PN 16
Rohranschluss:	Innengewinde
Einbauort:	Vorlauf oder Rücklauf
Ausführung:	Durchgang

Messing-Kugelhahn Stop-Ball

Anschlussdurchmesser "	Nennweite DN mm	Kvs-Wert	EAN-Nr.	Artikel-Nr.	Euro	PG
½	15	14,8	4029289031082	**VB550Y0015**	**12,90**	H4
¾	20	36	4029289031099	**VB550Y0020**	**18,70**	H4
1	25	70	4029289031105	**VB550Y0025**	**26,50**	H4
1¼	32	112	4029289031112	**VB550Y0032**	**46,50**	H4
1½	40	202	4029289031129	**VB550Y0040**	**64,50**	H4
2	50	288	4029289031136	**VB550Y0050**	**92,00**	H4

Membranregler V5012C



Datenblatt

Der Membranregler V5012C Kombi-DP wird auf das Strangabsperrventil Kombi-3-Plus BLAU für den Rücklauf montiert und über eine Impulsleitung mit dem Strangabsperrventil im Vorlauf verbunden. Der Vorlaufventiladapter passt auf das Strangabsperrventil Kombi-3-Plus ROT. Es wird in Systemen mit variablen Volumenströmen verwendet, zum Beispiel in Zweirohr-Heizsystemen, und stellt ein hydraulisches Gleichgewicht her, indem der Differenzdruck an Verbrauchern sogar unter sich ändernden Durchfluss- oder Pumpendruckbedingungen auf einem konstanten, voreingestellten Niveau gehalten wird.
Der Membranregler V5012C Kombi-DP kann jederzeit an den Kombi-3-Ventilen montiert werden, sogar wenn das System unter Druck steht und in Betrieb ist.

Hauptmerkmale:

- Nachträglich und ohne Betriebsunterbrechung nachrüstbar
- Stabile Bauweise
- Zwei Voreinstellbereiche lieferbar: 10–30 kPa oder 30–60 kPa Differenzdruck
- Passend auf Strangregulierventile des Typs Kombi-3-Plus BLAU in DN 15–DN 40
- 5 Jahre Garantie

Technische Daten:

Medium:	Wasser oder Wasser-Glykol-Gemisch gemäß VDI-Richtlinie 2035
Werkstoff:	Membrangehäuse und Spindel aus nichtrostendem Stahl, Ventilstößel aus Messing, Membran aus EPDM, Impulsleitung aus Kupfer
Mediumstemperatur:	2–130 °C
Stat. Druck:	PN 10
Max. Diff.-Druck:	2 bar
Voreinstellung:	ja

Membranregler V5012C

Diff.-Druck-Bereich kPa	EAN-Nr.	Artikel-Nr.	Euro	PG
10–30	4029289043603	**V5012C0103**	**125,00**	H99
30–60	4029289043610	**V5012C0306**	**204,00**	H99

Zubehör

	Bezeichnung	Artikel-Nr.	Euro	PG
	Feder zur Sollwerteinstellung auf 5 ... 25 kPa, für Kapillarrohr 4 x 1 mm, für Membranregler V5012C0103	**VA2502A002**	**20,70**	H99
	Sollwertsteller zwischen Kombi-Membranregler und Impulsleitung (nur für V5012C0103, nicht mit VA2504A001)	**VA2503A001**	**48,50**	H99
	Winkeladapter für alle V5012C Kombi-DP	**VA2504A001**	**14,70**	H99
	Klemmringverschraubung R ¼ für Impulsleitung aus Kupfer 6 x 1 mm	**VS5500A008**	**5,30**	H99
	Absperrventil für Impulsleitung R ¼	**VS5501A008**	**33,00**	H99

Ersatzteile

	Pos.	Bezeichnung	Artikel-Nr.	Euro	PG
	**1**	Impulsleitung 4 x 1 mm, L = 800 mm, mit Verschraubung	**VS5001A006**	**18,60**	H99
	**2**	Impulsleitungsventil für Kombi-3-Plus Rot	**VA2505A001**	**21,40**	H99

Verschraubungen für Rohrleitungsarmaturen

- Ventile mit Innengewinde sind die Serien V5000Y, V5010Y, V5020, V5032, V5040, V5100Y, V9010, VB550, VB551, VB560 und VB561
- Ventile mit Außengewinde sind die Serien V5000X, V5010X, V5015, V5016 und V5100X

Klemmring und Druckschraube



Bezeichnung	Artikel-Nr.	Euro	PG
3/8" – 10 mm (für 10 mm Kupfer- und Weichstahlrohr) (1 Stück)	**FIG3/8CS10**	**4,25**	H99
3/8" – 12 mm (für 12 mm Kupfer- und Weichstahlrohr) (1 Stück)	**FIG3/8CS12**	**4,25**	H99
1/2" – 10 mm (für 10 mm Kupfer- und Weichstahlrohr) (1 Stück)	**FIG1/2CS10**	**4,25**	H99
1/2" – 12 mm (für 12 mm Kupfer- und Weichstahlrohr) (1 Stück)	**FIG1/2CS12**	**4,25**	H99
1/2" – 14 mm (für 14 mm Kupfer- und Weichstahlrohr) (1 Stück)	**FIG1/2CS14**	**4,25**	H99
1/2" – 15 mm (für 15 mm Kupfer- und Weichstahlrohr) (1 Stück)	**FIG1/2CS15**	**4,25**	H99
1/2" – 16 mm (für 16 mm Kupfer- und Weichstahlrohr) (1 Stück)	**FIG1/2CS16**	**4,25**	H99
3/4" – 22 mm (für 22 mm Kupfer- und Weichstahlrohr) (1 Stück)	**FIG3/4CS22**	**4,25**	H99

Klemmring und Druckschraube mit Stützhülse



Bezeichnung	Artikel-Nr.	Euro	PG
3/8" – 12 mm (für 12 mm Kupfer- und Weichstahlrohr) (1 Stück)	**FIG3/8CSS12**	**4,40**	H99
1/2" – 12 mm (für 12 mm Kupfer- und Weichstahlrohr) (1 Stück)	**FIG1/2CSS12**	**4,40**	H99
1/2" – 15 mm (für 15 mm Kupfer- und Weichstahlrohr) (1 Stück)	**FIG1/2CSS15**	**4,40**	H99
1/2" – 16 mm (für 16 mm Kupfer- und Weichstahlrohr) (1 Stück)	**FIG1/2CSS16**	**4,40**	H99

Löttülle aus Messing



Bezeichnung	Artikel-Nr.	Euro	PG
Löttülle, Messing, 15 mm, für Ventile R 1/2	**VA5530A015**	**5,35**	H99
Löttülle, Messing, 22 mm, für Ventile R 3/4	**VA5530A020**	**5,30**	H99
Löttülle, Messing, 28 mm, für Ventile R 1	**VA5530A025**	**6,05**	H99
Löttülle, Messing, 35 mm, für Ventile R 1 1/4	**VA5530A032**	**9,90**	H99
Löttülle, Messing, 42 mm, für Ventile R 1 1/2	**VA5530A040**	**12,30**	H99
Löttülle, Messing, 54 mm, für Ventile R 2	**VA5530A050**	**33,50**	H99

Schweißtülle aus Stahl



Bezeichnung	Artikel-Nr.	Euro	PG
Schweißtülle, Stahl, DN 10, für Ventile 3/8"	**VA5540A010**	**7,10**	H99
Schweißtülle, Stahl, DN 15, für Ventile 1/2"	**VA5540A015**	**7,05**	H99
Schweißtülle, Stahl, DN 20, für Ventile 3/4"	**VA5540A020**	**13,70**	H99
Schweißtülle, Stahl, DN 25, für Ventile 1"	**VA5540A025**	**14,60**	H99
Schweißtülle, Stahl, DN 32, für Ventile 1 1/4"	**VA5540A032**	**25,50**	H99
Schweißtülle, Stahl, DN 40, für Ventile 1 1/2"	**VA5540A040**	**27,00**	H99
Schweißtülle, Stahl, DN 50, für Ventile 2"	**VA5540A050**	**55,50**	H99

Gewindetülle aus Messing



Bezeichnung	Artikel-Nr.	Euro	PG
Gewindetülle, Messing, normale Länge, flachdichtend, DN 10	**VA5500A010**	**5,45**	H99
Gewindetülle, Messing, normale Länge, flachdichtend, DN 15	**VA5500A015**	**5,80**	H99
Gewindetülle, Messing, normale Länge, flachdichtend, DN 20	**VA5500A020**	**7,05**	H99
Gewindetülle, Messing, normale Länge, flachdichtend, DN 25	**VA5500A025**	**10,60**	H99
Gewindetülle, Messing, normale Länge, flachdichtend, DN 32	**VA5500A032**	**16,10**	H99
Gewindetülle, Messing, normale Länge, flachdichtend, DN 40	**VA5500A040**	**22,00**	H99
Gewindetülle, Messing, normale Länge, flachdichtend, DN 50	**VA5500A050**	**33,00**	H99

Dichtring

	Bezeichnung	Artikel-Nr.	Euro	PG
	Dichtring für Ventil DN 10	**VA5090A010**	**5,35**	H99
	Dichtring für Ventil DN 15	**VA5090A015**	**5,35**	H99
	Dichtring für Ventil DN 20	**VA5090A020**	**5,35**	H99
	Dichtring für Ventil DN 25	**VA5090A025**	**5,35**	H99
	Dichtring für Ventil DN 32	**VA5090A032**	**5,35**	H99
	Dichtring für Ventil DN 40	**VA5090A040**	**5,35**	H99
	Dichtring für Ventil DN 50	**VA5090A050**	**5,35**	H99

Stellantrieb MR6 für VBG26



Elektrischer Antrieb für VBG26 Sechswege-Kugelhahn, DN 15–20. Der Stellantrieb kann einfach mit einer einzigen Schraube montiert werden.

Technische Daten:

Schutzart:	IP44
Stellungs-Anzeige:	Anzeigeskala
Drehmoment:	8 Nm
Drehwinkel:	90°
Hand-Verstellung:	ja
Kabel:	1 m
Versorgungsspannung:	24 V AC
Laufzeit:	75 Sek.

Stellantrieb MR6

Ansteuerung	Stellungs-Rückmeldung	EAN-Nr.	Artikel-Nr.	Euro	PG
2-Punkt	–	4046911078314	**MR6-24-2POS**	**131,00**	C6
0/2..10 V; 0/4..20 mA	0..10 V DC	4046911078321	**MR6-24-010**	**163,00**	C6

Messgerät zur Durchflussmessung BasicMes-2



Datenblatt

Das BasicMes-2 ist ein Messgerät für Durchflussmessungen in temperaturübertragenden Heiz- und Kühlsystemen. Das BasicMes-2 misst den Differenzdruck über einer Öffnung, zum Beispiel einem Ventilsitz. Zusammen mit dem kv-Wert der Öffnung wird der Durchfluss mit der kv-Formel berechnet. Der kv-Wert aller Resideo-Ausgleichsventile und einiger gebräuchlicher Ventile von anderen Herstellern sind in einer internen Datenbank gespeichert. Die manuelle Eingabe des kv-Werts ist ebenso möglich. Abgesehen von der Differenzdruck- und Durchflussmessung hat das BasicMes-2 die folgenden Funktionen:

- Zwei Temperatursensoreingänge für gleichzeitige (mit zwei Sensoren) oder aufeinanderfolgende (mit einem Sensor) Temperaturmessungen
- Datenprotokollfunktion mit programmierbarem Intervall und Zeitraum
- Dichtheitsprüfung mit programmierbarem Testdruck und Zeitraum
- Speicher zur Sicherung der gemessenen Werte
- PC-Anschlussmöglichkeit, um die gemessenen Daten mit PC-Anwendersoftware vom Gerät auf einen PC zu übertragen

Hauptmerkmale:

- Einfach zu verwendendes Gerät mit kompakten Maßen
- Großer Farbbildschirm mit Hintergrundbeleuchtung
- Integrierte Ventildatenbank
- Überbrückung für das Entlüften von Schläuchen und die Kalibrierung der Nullposition
- PC-Anschlussmöglichkeit inklusive Software
- Robuster Koffer für Gerät, Zubehör und optionalen Taschendrucker
- Magnet an der Rückseite zur Befestigung an Metalloberflächen

Technische Daten:

Medium:	Wasser oder Wasser-Glykol-Gemisch gemäß VDI-Richtlinie 2035
Produktbeschreibung:	BasicMes-2 Messcomputer, Handgerät inklusive Farbbildschirm, wiederaufladbare Batterien und Trageband, roter und blauer Druckschlauch, Überbrückungsset für die Kalibrierung der Nullposition und das Entlüften der Schläuche, zwei SafeCon™-Adapter mit Zubehör, Ladegerät, USB-Kabel, Transportkoffer, Anwendungssoftware auf CD, Bedienungsanleitung
Mediumstemperatur:	-20–120 °C
Max. Diff.-Druck:	1700 kPa

BasicMes-2

EAN-Nr.	Artikel-Nr.	Euro	PG
4029289065049	**VM242A0101**	**6.563,00**	H99

Zubehör

	Bezeichnung	Artikel-Nr.	Euro	PG
	Nadeladapter mit Rectus 21-Buchse für alle VM242 und VM241	**VMA242A003**	**378,00**	H99
	Entleerungs-Adapter für SafeCon™-Anschlüsse	**VA5032A001**	**27,50**	H99
	Messadapter (2 Stück) mit Kugelhahn von SafeCon™ auf Rectus 21	**VA3600C001**	**266,00**	H99
	Druckmess-Set, für Kombi-3-Plus, R ⅜–R 2	**VA3502A001**	**90,00**	H99

Ersatzteile

	Pos.	Bezeichnung	Artikel-Nr.	Euro	PG
	1	Adapter (1 Stück), von Rectus 21-Buchse auf ¾"-Innengewinde, mit Dichtung	**VMS242A004**	**90,00**	H99
	2	Adapter von SafeCon™-Buchse auf Rectus 21-Stecker	**VA2500B001**	**35,00**	H99
	3	Druckschlauchset für alle VM242 inklusive Überbrückungsset, roter und blauer Druckschlauch, Anschlüssen und Kugelventil, 6 mm x 1 mm – ISO 7628-Cat2	**VMS242A002**	**1.205,00**	H99
	4	Stopfen, SafeCon™-Stecker (für blauen Schlauch)	**VMS242A008**	**215,50**	H99
	5	Stopfen, SafeCon™-Stecker mit Kugelventil (für roten Schlauch)	**VMS242A009**	**288,00**	H99

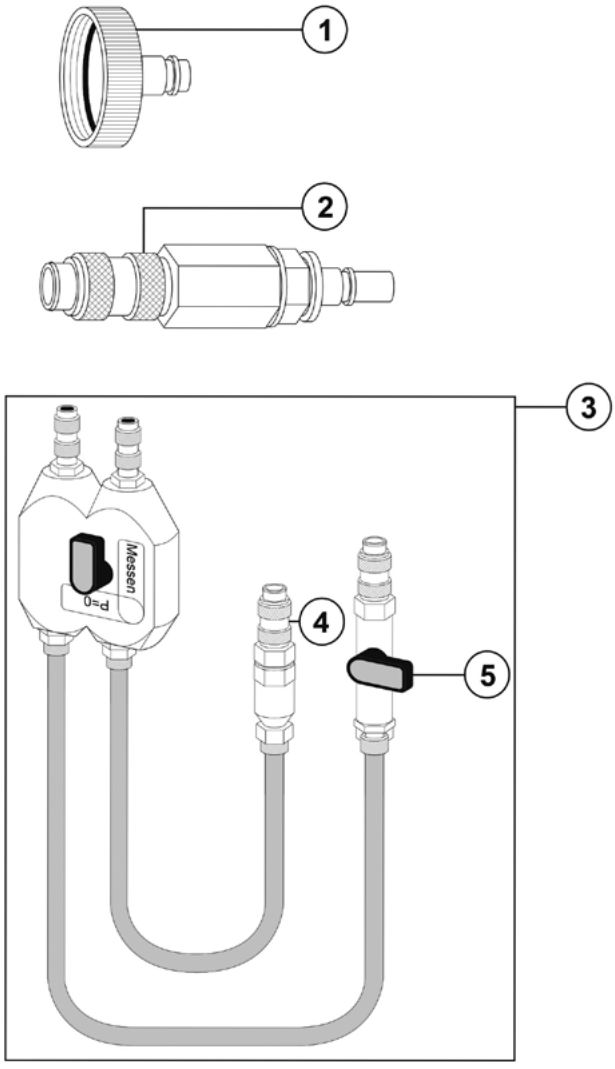

KESSELARMATUREN

Braukmann Sicherheitsventile und thermische Ablaufsicherung

SM120	Membran-Sicherheitsventil für Heizungsanlagen	11-2
FR124	Feuerungsregler	11-3
TS131	Thermische Ablaufsicherung	11-4

Braukmann Füllventile und Nachfüllkombinationen

VF06	Füllarmatur mit Einstellanzeige	11-5
NK295C	Nachfüllkombination	11-7
NK300S	Nachfüllkombination	11-8
VE300S	Nachfülleinheit für Heizungsanlagen	11-10
NK300SE-SO	Nachfüllkombination mit Enthärtungspatrone	11-11
NK300SE-VE	Nachfüllkombination mit Vollentsalzungspatrone	11-14

Braukmann Sonstige Kesselarmaturen

DU146	Differenzdruck-Überströmventil	11-17
DU146M	Differenzdruck-Überströmventil	11-19
EA122	Schnellentlüfter mit eingebauter Absperrung und Lecksicherung	11-20
E121	Schnellentlüfter	11-20

Membran-Sicherheitsventil SM120 für Heizungsanlagen



Datenblatt

Die Membran-Sicherheitsventile dieses Typs dienen als letzte Sicherung für Heizungsanlagen, wenn die vorgeschriebenen Regel- und Sicherheitseinrichtungen ausfallen. Sie müssen deshalb in der Lage sein, im Notfall die gesamte Kesselleistung in Form von Dampf abzulassen.

Hauptmerkmale:

- Zertifiziert nach der Druckgeräterichtlinie 2014/68/EU, Referenznummer: CE 0035
- Für Heizungsanlagen gemäß DIN EN 12828, DIN EN ISO 4126-1 und DIN EN 2516-2
- Für große Leistungen können bis zu 3 Ventile parallel mit getrennten Abblaseleitungen eingebaut werden
- Geschützt gegen nachträgliches Verstellen
- Einfaches Entlüften
- Normierter Ablaufanschluss
- 5 Jahre Garantie

Technische Daten:

Medium:	Wasser
Werkstoff:	Gehäuse und Federhaube aus Messing; Membrane und Dichtscheibe aus heißwasserbeständigem Elastomer; Ablüftknopf aus hochwertigem Kunststoff
Max. Mediumstemperatur:	120 °C

SM120 mit 2,5 bar Ansprechdruck, für geschlossene Heizungsanlagen

Anlagen-Ausgang	EAN-Nr.	Artikel-Nr.	Euro	PG
50 kW (45.000 kcal/h)	4019837011918	**SM120-1/2A**	**27,00**	H5
100 kW (90.000 kcal/h)	4019837011949	**SM120-3/4A**	**48,50**	H5
200 kW (175.000 kcal/h)	4019837011970	**SM120-1A**	**86,00**	H5
300 kW (258.000 kcal/h)	4019837012007	**SM120-11/4A**	**156,50**	H5

SM120 mit 3 bar Ansprechdruck, für geschlossene Heizungsanlagen

Anlagen-Ausgang	EAN-Nr.	Artikel-Nr.	Euro	PG
50 kW (45.000 kcal/h)	4019837011932	**SM120-1/2B**	**27,00**	H5
100 kW (90.000 kcal/h)	4019837011963	**SM120-3/4B**	**48,50**	H5
200 kW (175.000 kcal/h)	4019837011994	**SM120-1B**	**86,00**	H5
300 kW (258.000 kcal/h)	4019837012021	**SM120-11/4B**	**156,50**	H5

Feuerungsregler FR124



Datenblatt

Der Feuerungsregler dieses Typs verstellt in Abhängigkeit der Kesselvorlauftemperatur die Zuluftklappe von Wärmeerzeugern, die mit festen Brennstoffen beheizt werden.

Hauptmerkmale:

- Bauteilgeprüft nach DIN EN 14597 (Bauteil-Prüfnummer FR 1087)
- Skala für waagerechten und senkrechten Einbau
- Lieferung inkl. 120 mm Hebelstange und Kette
- Kompakte Bauart
- 5 Jahre Garantie

Technische Daten:

Medium:	Wasser oder Wasser-Glykol-Gemisch gemäß VDI-Richtlinie 2035
Werkstoff:	Gehäuse und Einstellknopf aus hochwertigem Kunststoff; Tauchhülse aus Messing; Hebelstange aus Stahl, verzinkt; Kette aus Stahl, verzinkt
Anschlussdurchmesser:	¾"
Nennweite DN:	20 mm
Max. Umgebungstemp.:	70 °C
Max. Mediumstemperatur:	115 °C
Temp.-Bereich:	30–90 °C
Produktbeschreibung:	Anschlussgröße G ¾, Kettenlänge 1,2 m

Reguläre Ausführung für Zugbelastung 100 ... 600 g

EAN-Nr.	Artikel-Nr.	Euro	PG
4019837022747	**FR124-3/4A**	**62,00**	H5

Thermische Ablaufsicherung TS131



Datenblatt

Die thermische Ablaufsicherung TS131 für Heizungsanlagen nach DIN EN 12828 ist eine selbsttätig wirkende, von der Vorlauftemperatur des Wärmeerzeugers gesteuerte Einrichtung. Sie öffnet bei Erreichen einer Vorlauftemperatur von 95°C einen Wasserablauf am Wassererwärmer oder an der Kühlschlange und verhindert dadurch eine wesentliche Temperatursteigerung im Wärmeerzeuger.

Hauptmerkmale:

- Bauteilgeprüft nach DIN EN 14597
- Tauchrohr mit Doppel-Wärmefühler
- Prüfvorrichtung
- Kapillarrohr knicksicher in Stahlschutzrohr
- Tauchrohr mit Außengewinde
- Druckentlastete Ausführung
- 5 Jahre Garantie

Technische Daten:

Medium:	Trinkwasser
Werkstoff:	Gehäuse, Haube und Tauchhülse aus Messing; Temperaturfühler aus Kupfer; Kapillarrohr aus Kupfer; Ventilkegel aus Messing; Dichtungen aus heißwasserbeständigem Elastomer
Anschlussdurchmesser:	Rp ¾
Max. Umgebungstemp.:	40 °C
Max. Mediumstemperatur:	110 °C
Max. Betriebsdruck:	10 bar

Thermische Ablaufsicherung TS131

Öffnungstemperatur °C	Kapillarrohrlänge mm	bauteil-geprüft	EAN-Nr.	Artikel-Nr.	Euro	PG
95	1.300	•	4019837109974	**TS131-3/4A**	**139,00**	H5
95	4.000	–	4019837109981	**TS131-3/4B**	**168,00**	H5
50	1.300	•	4019837110086	**TS131-3/4ZA50**	**243,00**	H5
100	1.300	•	4019837110079	**TS131-3/4ZA100**	**243,00**	H5
110	1.300	•	4019837128654	**TS131-3/4ZA110**	**243,00**	H5

Ersatzteile

	Pos.	Bezeichnung	Artikel-Nr.	Euro	PG
	**1**	Kolbenführung komplett für TS131	**TS131K-3/4S**	**59,00**	H99
	**2**	Temperaturweggeber für TS131 Öffnungstemperatur 95°C, Kapillarrohr mit Schutzrohr 1300 mm	**TS131TWG-3/4A**	**127,00**	H99
		Temperaturweggeber für TS131 Öffnungstemperatur 95°C, Kapillarrohr mit Schutzrohr 4000 mm	**TS131TWG-3/4B**	**155,50**	H99
	**3**	Tauchrohr für TS131	**TS131IP-3/4A**	**63,50**	H99

Füllarmatur VF06 mit Einstellanzeige



Datenblatt

Die Füllarmatur VF06 ermöglicht ein einfaches, sicheres Füllen bzw. Nachfüllen einer Anlage. Es sind ein Druckminderer, ein kontrollierbarer Rückflussverhinderer (EA) und eine Absperreinrichtung in einem Gerät integriert. Der Manometeranschluss ermöglicht den Anschluss des als Zubehör erhältlichen Manometers, um eine sichere Kontrolle des Drucks nach Füllen der Anlage zu ermöglichen.

Hauptmerkmale:

- Vordruckkompensation – schwankende Vordrücke haben keinen Einfluss auf den Hinterdruck
- Verstellgriff zum Einstellen des Sollwerts
- Sollwert direkt an der Einstellanzeige ablesbar
- Ventileinsatz aus hochwertigem Kunststoff komplett austauschbar
- Integrierte Absperrung
- Gehäuse mit Innen- und Außengewindeanschluss
- 5 Jahre Garantie

Technische Daten:

Zertifizierungen:	Rückflussverhinderer DIN/DVGW-zertifiziert
Werkstoff:	Gehäuse aus entzinkungsbeständigem Messing; Federhaube und Einsteck-Rückflussverhinderer aus hochwertigem temperaturbeständigem Kunststoff; Sollwertfeder aus Federstahl; Membrane aus gewebeverstärktem NBR; Dichtungen aus NBR
Rohranschluss:	Außengewinde
Max. Betriebstemperatur:	40 °C (70 °C bei max. Betriebsdruck 10 bar)
Max. Betriebsdruck:	16 bar
Druck-Bereich:	1–3 bar
Voreingestellter Ausgangsdruck:	1,5 bar
Produktbeschreibung:	mit Schlauchtülle

Füllarmatur VF06 mit Einstellanzeige

EAN-Nr.	Artikel-Nr.	Euro	PG
4019837042288	**VF06-1/2A**	**95,00**	H5

Zubehör

	Bezeichnung	Artikel-Nr.	Euro	PG
	Manometer, Gehäusedurchmesser Ø 63 mm, Anschluss G ¼, mit rotem Zeiger bei 1,5 bar, roter Marke bei 2,5 bar und grünem Feld zwischen 1,5 und 2,5 bar, Teilung 0–4 bar	**MF126-A4**	**37,00**	H99
	Schlauchtülle komplett mit Schlauchtülle, Verschraubung und Dichtring	**0903454**	**12,70**	H99
	Anschlussverschraubung mit Außengewindetülle, R ½ (2 Stück)	**VST06-1/2A**	**16,10**	W99
	Doppel-Ringschlüssel zum Lösen von Federhaube und Siebtasse	**ZR06K**	**29,00**	W99

Ersatzteile

	Pos.	Bezeichnung	Artikel-Nr.	Euro	PG
	1	Federhaube	0903445	38,00	H99
	2	Ventileinsatz komplett, ohne Sieb, ½"–¾"	D06FA-1/2	68,00	W99
	3	Rückflussverhinderer für R ½	2166200	23,20	W99
	4	Verschlussstopfen G ¼, Kunststoff, mit Dichtung (nur 5er-weise bestellbar)	S06K-1/4	2,40	W99



Nachfüllkombination NK295C



Datenblatt

Die Nachfüllkombination dient dem Be- und Nachfüllen von geschlossenen Heizungsanlagen. Sie kann gemäß DIN EN 1717 ständig mit der Trinkwasserleitung verbunden werden. Die Nachfüllkombination vereinigt Systemtrenner (Typ CA), Druckminderer und zwei Absperrkugelhähne in einem Gerät zu einer Sicherheitseinrichtung. Alle Bestandteile zur normgerechten Befüllung einer Heizungsanlage sind enthalten.

Hauptmerkmale:

- Ständige Verbindung mit der Trinkwasserleitung gemäß DIN EN 1717 durch Schlauch- oder Rohrleitung möglich
- Optimaler Schutz für das Trinkwasserversorgungsnetz, Flüssigkeitskategorie 3
- KTW-Empfehlungen für Trinkwasser werden eingehalten
- Vielfach bewährter Druckminderer
- Druckminderer mit Vordruckkompensation – schwankende Vordrücke haben keinen Einfluss auf den Hinterdruck
- Hinterdruck einstellbar und am Manometer ablesbar
- Korrosionsbeständig durch Verwendung von entzinkungsbeständigem Messing
- Geringer Druckabfall und hohe Durchflussleistung
- Kompakter Aufbau
- Variable Anschlussmöglichkeit in der Heizungsanlage
- Geringer Wartungsaufwand
- 5 Jahre Garantie

Technische Daten:

Medium:	Wasser ohne Inhibitoren
Werkstoff:	Gehäuse aus entzinkungsbeständigem Messing; Ablaufanschluss, Kartuscheneinsatz, Ventileinsatz und Federhaube aus hochwertigem Kunststoff; Rückflussverhinderer aus hochwertigem Kunststoff; Dichtelemente aus NBR; Sollwertfeder aus Federstahl; Isolierschale aus EPP
Flüssigkeitskategorie (DIN EN 1717):	Kategorie 3
Max. Mediumstemperatur:	65 °C
Min. Eingangsdruck:	1,5 bar
Max. Vordruck:	10 bar
Druck-Bereich:	1,5–6 bar
Einbaulage:	horizontal

Standardausführung

EAN-Nr.	Artikel-Nr.	Euro	PG
4019837124717	**NK295C-1/2A**	**229,50**	H5

Ersatzteile



Pos.	Bezeichnung	Artikel-Nr.	Euro	PG
1	Kartuscheneinsatz komplett, für Systemtrenner CA295	**KECA295**	**55,00**	W99

Achtung: Instandhaltungspflicht nach DIN EN 806-5 und DIN EN 1717.

Nachfüllkombination NK300S



Die Nachfüllkombination dient dem Be- und Nachfüllen von z. B. geschlossenen Heizungsanlagen. Sie kann gemäß DIN EN 1717 ständig mit der Trinkwasserleitung verbunden werden. Die Nachfüllkombination vereinigt Systemtrenner (Typ BA), Druckminderer und zwei Absperrkugelhähne in einem Gerät zu einer Sicherheitseinrichtung. Alle Bestandteile zur normgerechten Befüllung einer Heizungsanlage sind enthalten.

Hauptmerkmale:

- Ständige Verbindung mit der Trinkwasserleitung gemäß DIN EN 1717 durch Schlauch- oder Rohrleitung möglich
- Optimaler Schutz des Trinkwasser-Versorgungssystems
- Druckminderer mit Vordruckkompensation – schwankende Vordrücke haben keinen Einfluss auf den Hinterdruck
- Hinterdruck einstellbar und am Manometer ablesbar
- Geringer Wartungsaufwand – Kartuscheneinsatz und Ventileinsatz komplett austauschbar
- Erfüllt die KTW/W270-Vorschriften für Trinkwasser
- 5 Jahre Garantie

Datenblatt

Technische Daten:

Zertifizierungen:	DVGW
Medium:	Trinkwasser
Werkstoff:	Gehäuse aus entzinkungsbeständigem Messing; Ablaufanschluss, Kartuscheneinsatz, Ventileinsatz und Federhaube aus hochwertigem Kunststoff; Membrane aus EPDM, gewebeverstärkt; Dichtelemente aus NBR und EPDM; Sollwertfeder aus Federstahl; Feinsieb aus nichtrostendem Stahl
Flüssigkeitskategorie (DIN EN 1717):	Kategorie 4
Rohranschluss:	Außengewinde
Max. Mediumstemperatur:	65 °C
Filterfeinheit:	200 µm
Druck-Bereich:	1,5–4 bar
Vordruck:	2–10 bar
Voreingestellter Ausgangsdruck:	1,5 bar
Einbaulage:	horizontal

Standardausführung mit Gewindeanschluss ½"

EAN-Nr.	Artikel-Nr.	Euro	PG
4019837149772	**NK300S-1/2A**	**336,00**	H5

Zubehör

	Bezeichnung	Artikel-Nr.	Euro	PG
	Druck-Prüfset; analoges Druckmessgerät mit Anzeige des Differenzdrucks; mit Koffer und Zubehörteilen, ideal für die Kontrolle und Instandhaltung von Systemtrennern vom Typ BA	**TKA295**	**2.789,00**	W99
	Druck-Prüfset, elektronisches Druckmessgerät mit digitaler Anzeige, batteriebetrieben, mit Koffer und Zubehörteilen, ideal für die Kontrolle und Instandhaltung von Systemtrennern vom Typ BA	**TK295**	**4.975,00**	W99
	Wartungsset für Nachfüllkombinationen des Typs NK300 zur Verwendung mit Prüfgerät TK295 bzw. TKA295	**WS300NK**	**83,00**	H99
	Austauschkit bei Austausch von NK300 gegen NK300S	**AK-NK300**	**41,00**	H99

Ersatzteile

	Pos.	Bezeichnung	Artikel-Nr.	Euro	PG
	1	Kartuscheneinsatz komplett ½"	0903733	129,00	W99
	2	Rückflussverhinderer für ½"	0904138	24,70	H99
	3	Ventileinsatz komplett für ½"	D04FMA-1/2	40,50	H99
	4	Dichtringsatz für R ½ (nur 10er-weise bestellbar)	0901443	1,69	W99
	5	Verschlussstopfen G ¼, Kunststoff, mit Dichtung (nur 5er-weise bestellbar)	S06K-1/4	2,40	W99
	6	Manometer, Gehäusedurchmesser 50 mm, Anschluss unten G ¼, Teilung 0–10 bar	M38K-A10	33,50	W99

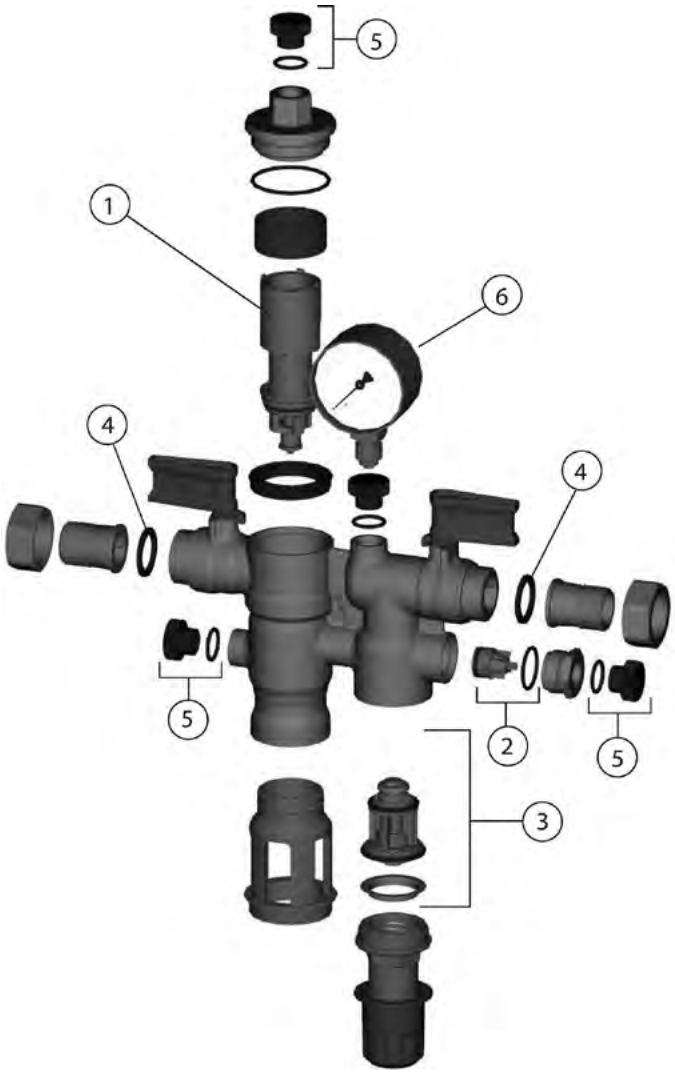

Achtung: Instandhaltungspflicht nach DIN EN 806-5 und DIN EN 1717.

Nachfülleinheit VE300S für Heizungsanlagen



Datenblatt

Gemäß anerkannten Regeln der Technik ermöglicht die Behandlungseinheit VE300S die Enthärtung und Entsalzung von Heizungswasser. Kalkablagerungen, Korrosion und damit einhergehende Schäden und Funktionsstörungen in Warmwasserheizungsanlagen werden wirkungsvoll verhindert.

Hauptmerkmale:

- Integriertes elektronisches Überwachungssystem ermöglicht leichte Ermittlung des Patronenwechsels
- Anzeige des bisherigen Gesamtvolumens und des bisher verbrauchten Volumens der Kartusche
- Akustisches und visuelles Signal für Kartuschen- und Batteriewechsel (akustisches Signal kann nach Bedarf ein- oder ausgeschaltet werden)
- Einfache Installation und Programmierung, Patronenwechsel ohne Werkzeug möglich
- 5 Jahre Garantie

Technische Daten:

Medium:	Wasser
Werkstoff:	Gehäuse aus entzinkungsbeständigem Messing; mechanische Komponenten der Heizungswasser-Behandlungseinheit aus hochwertigem Kunststoff; Dichtungen aus EPDM; Kartusche aus Polypropylen; 2 AA Alkaline Batterien; Dämmschale aus EPP
Max. Mediumstemperatur:	30 °C
Max. Vordruck:	6 bar
Max. Umgebungstemp.:	40 °C
Kvs-Wert:	0,3
Einbaulage:	horizontal
Batterie-Lebensdauer:	5 Jahre

Standardausführung

EAN-Nr.	Artikel-Nr.	Euro	PG
4019837150907	**VE300S-1/2A**	**268,50**	H5

Zubehör

	Bezeichnung	Artikel-Nr.	Euro	PG
	Anschlussverschraubung mit Löttülle, ½" – 15 mm (2 Stück)	**VST06-1/2B**	**16,40**	W99
	Vollentsalzungspatrone mit Austauscher-Harz, Größe 3,5 l	**P300-LES**	**300,50**	H99
	Enthärterpatrone mit Ionentauscher-Harz, Größe 3,5 l	**P300-L**	**244,50**	H99
	Adapter zum Anschluss der Enthärtungseinheit an ¾"-Außengewinde	**AD300-1/2**	**47,00**	H99

Nachfüllkombination NK300SE-SO mit Enthärtungspatrone



Datenblatt

Die Enthärtungseinheit der NK300SE-SO ermöglicht die Enthärtung von Heizungswasser nach den anerkannten Regeln der Technik. Kalkablagerungen und damit einhergehende Schäden und Funktionsstörungen in Warmwasserheizungsanlagen werden wirkungsvoll verhindert. Die vorgeschaltete, auf einem Systemtrenner Typ BA-basierte Nachfüllkombination, schützt das Trinkwasser vor rückfließendem Heizungswasser wie in der DIN EN 1717 gefordert.

Hauptmerkmale:

- Integriertes elektronisches Überwachungssystem ermöglicht leichte Ermittlung des Patronenwechsels
- Akustisches und visuelles Signal für Kartuschen- und Batteriewechsel
- Einfache Installation und Programmierung, Patronenwechsel ohne Werkzeug möglich
- Ständige Verbindung mit der Trinkwasserleitung gemäß DIN EN 1717 durch Schlauch- oder Rohrleitung möglich
- Optimaler Schutz des Trinkwasser-Versorgungssystems
- Druckminderer mit Vordruckkompensation – schwankende Vordrücke haben keinen Einfluss auf den Hinterdruck
- Hinterdruck einstellbar und am Manometer ablesbar
- 5 Jahre Garantie

Technische Daten:

Medium:	Wasser – Frischwasser Härtebereich: 0 °dH–26 °dH
Werkstoff:	Gehäuse aus entzinkungsbeständigem Messing; Ablaufanschluss, Kartuscheneinsatz, Ventileinsatz, mechanische Komponenten der Verschneideeinheit und Federhaube aus hochwertigem Kunststoff; Membrane aus EPDM, gewebeverstärkt; Dichtelemente aus NBR und EPDM; Sollwertfeder aus Federstahl; Feinsieb aus nichtrostendem Stahl; Patrone aus Polypropylen; Dämmschale EPP
Flüssigkeitskategorie (DIN EN 1717):	Kategorie 4
Max. Mediumstemperatur:	30 °C
Rohranschluss:	Außengewinde
Filterfeinheit:	200 µm
Druck-Bereich:	1,5–4 bar
Max. Vordruck:	10 bar
Voreingestellter Ausgangsdruck:	1,5 bar
Kvs-Wert:	0,3
Einbaulage:	horizontal
Gehäuse (H x B x T):	537 x 450 x 160 mm

Standardausführung mit Gewindeanschluss R ½ und 200 µm Sieb in der Nachfüllkombination

EAN-Nr.	Artikel-Nr.	Euro	PG
4019837151867	**NK300SE-SO-1/2A**	**675,00**	H5

Zubehör

	Bezeichnung	Artikel-Nr.	Euro	PG
	Druck-Prüfset; analoges Druckmessgerät mit Anzeige des Differenzdrucks; mit Koffer und Zubehörteilen, ideal für die Kontrolle und Instandhaltung von Systemtrennern vom Typ BA	**TKA295**	**2.789,00**	W99
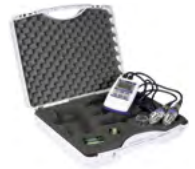	Druck-Prüfset, elektronisches Druckmessgerät mit digitaler Anzeige, batteriebetrieben, mit Koffer und Zubehörteilen, ideal für die Kontrolle und Instandhaltung von Systemtrennern vom Typ BA	**TK295**	**4.975,00**	W99
	Wartungsset für Nachfüllkombinationen des Typs NK300 zur Verwendung mit Prüfgerät TK295 bzw. TKA295	**WS300NK**	**83,00**	H99

Ersatzteile

	Pos.	Bezeichnung	Artikel-Nr.	Euro	PG
	1	Kartuscheneinsatz komplett ½"	0903733	129,00	W99
	2	Rückflussverhinderer für ½"	0904138	24,70	H99
	3	Ventileinsatz komplett für ½"	D04FMA-1/2	40,50	H99
	4	Dichtringsatz für R ½ (nur 10er-weise bestellbar)	0901443	1,69	W99
	5	Verschlussstopfen G ¼, Kunststoff, mit Dichtung (nur 5er-weise bestellbar)	S06K-1/4	2,40	W99
	6	Manometer, Gehäusedurchmesser 50 mm, Anschluss unten G ¼, Teilung 0–10 bar	M38K-A10	33,50	W99
	7	Enthärterpatrone mit Ionentauscher-Harz, Größe 3,5 l	P300-L	244,50	H99

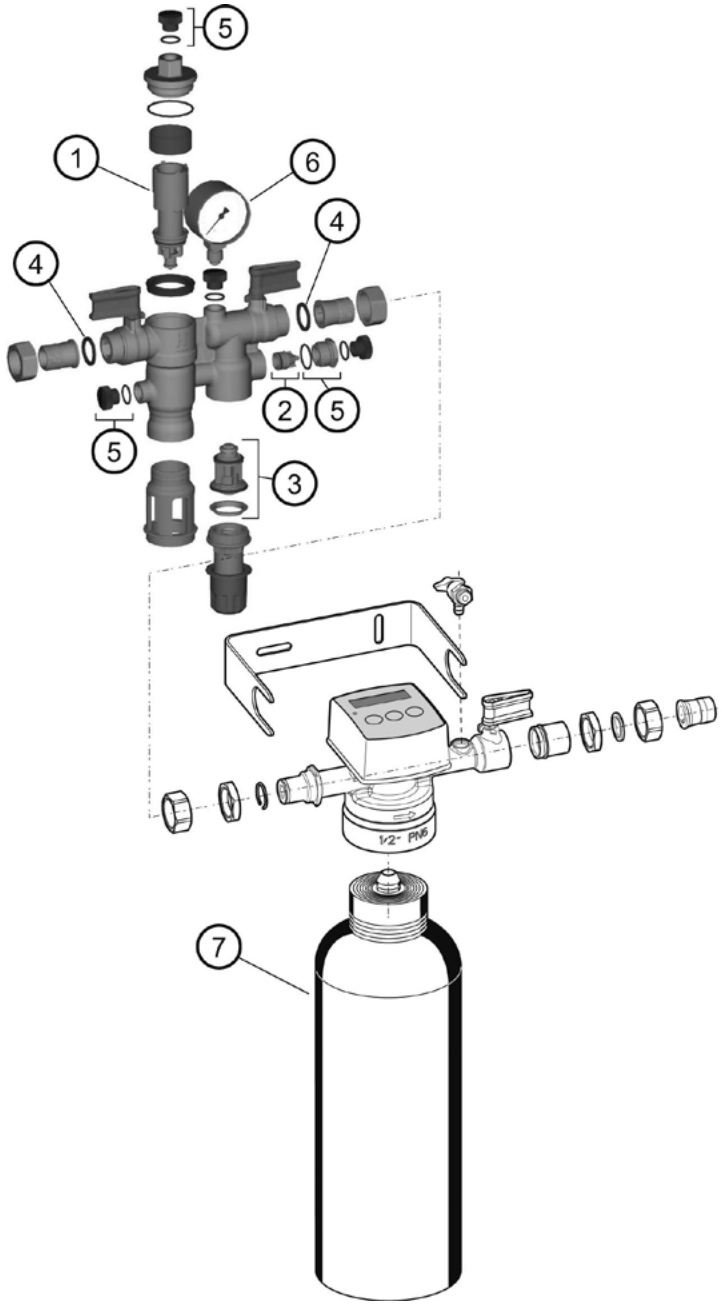

Achtung: Instandhaltungspflicht nach DIN EN 806-5 und DIN EN 1717.

Nachfüllkombination NK300SE-VE mit Vollentsalzungspatrone



Datenblatt

Die Vollentsalzungseinheit der NK300SE-VE ermöglicht die Vollentsalzung von Heizungswasser nach den anerkannten Regeln der Technik. Kalkablagerungen und damit einhergehende Schäden und Funktionsstörungen in Warmwasserheizungsanlagen werden wirkungsvoll verhindert. Die vorgeschaltete, auf einem Systemtrenner Typ BA-basierte Nachfüllkombination, schützt das Trinkwasser vor rückfließendem Heizungswasser wie in der DIN EN 1717 gefordert.

Hauptmerkmale:

- Integriertes elektronisches Überwachungssystem ermöglicht leichte Ermittlung des Patronenwechsels
- Einfache Installation und Programmierung, Patronenwechsel ohne Werkzeug möglich
- Akustisches und visuelles Signal für Kartuschen- und Batteriewechsel (akustisches Signal kann nach Bedarf ein- oder ausgeschaltet werden)
- Ständige Verbindung mit der Trinkwasserleitung gemäß DIN EN 1717 durch Schlauch- oder Rohrleitung möglich
- Optimaler Schutz des Trinkwasser-Versorgungssystems
- Druckminderer mit Vordruckkompensation – schwankende Vordrücke haben keinen Einfluss auf den Hinterdruck
- Hinterdruck einstellbar und am Manometer ablesbar
- 5 Jahre Garantie

Technische Daten:

Medium:	Wasser – Frischwasser Härtebereich: 0 °dH–26 °dH
Werkstoff:	Gehäuse aus entzinkungsbeständigem Messing; Ablaufanschluss, Kartuscheneinsatz, Ventileinsatz, mechanische Komponenten der Nachfülleinheit und Federhaube aus hochwertigem Kunststoff; Membrane aus EPDM, gewebeverstärkt; Dichtelemente aus NBR und EPDM; Sollwertfeder aus Federstahl; Feinsieb aus nichtrostendem Stahl; Patrone aus Polypropylen; Dämmschale EPP
Flüssigkeitskategorie (DIN EN 1717):	Kategorie 4
Max. Mediumstemperatur:	30 °C
Rohranschluss:	Außengewinde
Filterfeinheit:	200 µm
Druck-Bereich:	1,5–4 bar
Max. Vordruck:	10 bar
Voreingestellter Ausgangsdruck:	1,5 bar
Kvs-Wert:	0,3
Einbaulage:	horizontal
Gehäuse (H x B x T):	537 x 450 x 160 mm

Standardausführung mit Gewindeanschluss R ½ und 200 µm Sieb in der Nachfüllkombination

EAN-Nr.	Artikel-Nr.	Euro	PG
4019837151881	**NK300SE-VE-1/2A**	**746,50**	H5

Zubehör

	Bezeichnung	Artikel-Nr.	Euro	PG
	Druck-Prüfset; analoges Druckmessgerät mit Anzeige des Differenzdrucks; mit Koffer und Zubehörteilen, ideal für die Kontrolle und Instandhaltung von Systemtrennern vom Typ BA	**TKA295**	**2.789,00**	W99
	Druck-Prüfset, elektronisches Druckmessgerät mit digitaler Anzeige, batteriebetrieben, mit Koffer und Zubehörteilen, ideal für die Kontrolle und Instandhaltung von Systemtrennern vom Typ BA	**TK295**	**4.975,00**	W99
	Wartungsset für Nachfüllkombinationen des Typs NK300 zur Verwendung mit Prüfgerät TK295 bzw. TKA295	**WS300NK**	**83,00**	H99

Ersatzteile

	Pos.	Bezeichnung	Artikel-Nr.	Euro	PG
	**1**	Kartuscheneinsatz komplett ½"	**0903733**	**129,00**	W99
	**2**	Rückflussverhinderer für ½"	**0904138**	**24,70**	H99
	**3**	Ventileinsatz komplett für ½"	**D04FMA-1/2**	**40,50**	H99
	**4**	Dichtringsatz für R ½ (nur 10er-weise bestellbar)	**0901443**	**1,69**	W99
	**5**	Verschlussstopfen G ¼, Kunststoff, mit Dichtung (nur 5er-weise bestellbar)	**S06K-1/4**	**2,40**	W99
	**6**	Manometer, Gehäusedurchmesser 50 mm, Anschluss unten G ¼, Teilung 0–10 bar	**M38K-A10**	**33,50**	W99
	**7**	Vollentsalzungspatrone mit Austauscher-Harz, Größe 3,5 l	**P300-LES**	**300,50**	H99

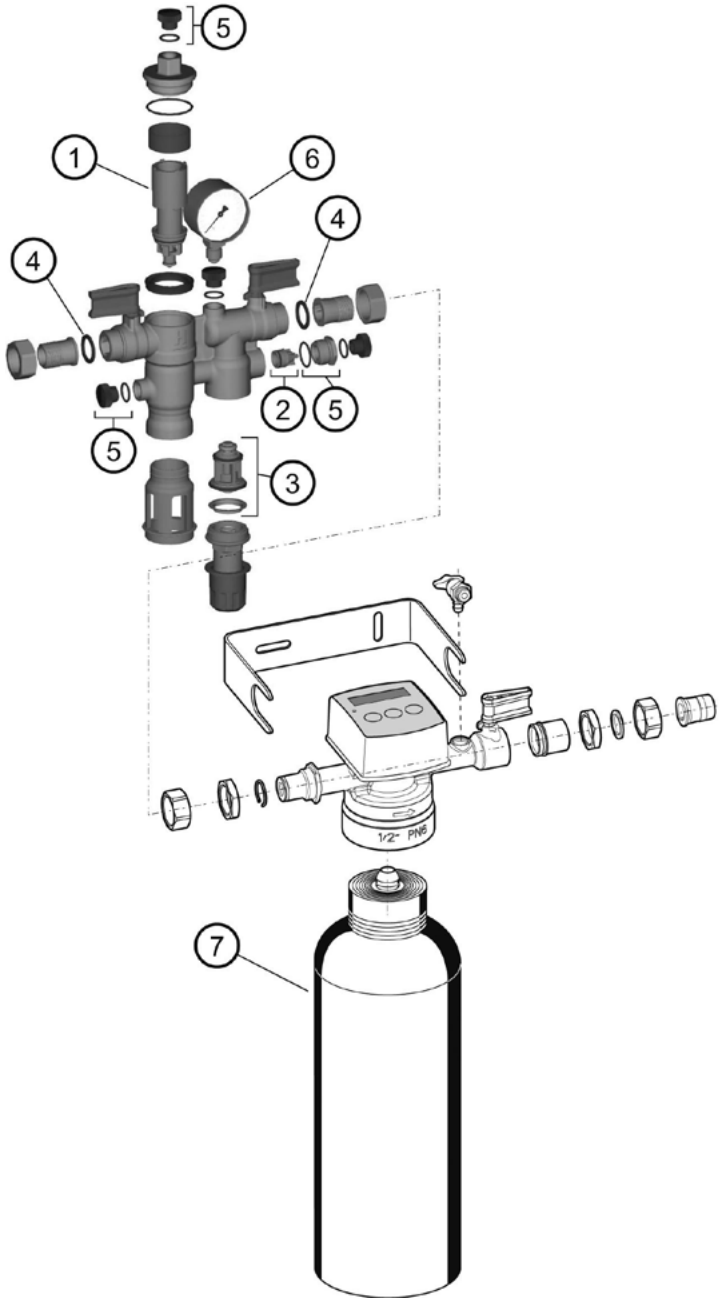

Achtung: Instandhaltungspflicht nach DIN EN 806-5 und DIN EN 1717.

Differenzdruck-Überströmventil DU146



Datenblatt

Das automatische Bypass- und Differenzdruck-Überströmventil steuert den Wasserdurchfluss im Heizkreis entsprechend dem darin herrschenden Wasserdruck und wird dazu verwendet, um eine Mindest-Durchflussmenge im Kessel aufrechtzuerhalten und den Umlaufdruck zu begrenzen, wenn andere Wasserleitungen geschlossen sind. Im Heizkreis muss ein Bypass installiert werden, wenn der Hersteller des Kessels dies verlangt, oder angibt, dass die Mindest-Durchflussmenge aufrechterhalten wird, während der Kessel beheizt wird.
Die Verwendung eines automatischen Bypassventils ist besonders wichtig, wenn Heizsysteme zahlreiche Thermostatventile (TRVs) enthalten. Während die TRVs geöffnet sind, bleibt das automatische Bypassventil geschlossen, wenn die TRVs aber geschlossen werden, wird das automatische Bypassventil geöffnet, um den erforderlichen Wasserdurchfluss durch den Kessel zu gewährleisten. Die Verwendung eines automatischen Bypassventils kann außerdem die Geräuschbildung in Systemen reduzieren, die durch zu hohe Durchflussgeschwindigkeiten verursacht wird. Es reduziert außerdem die Korrosion durch Rauchgaskondensation, da die Kesselrücklauftemperatur erhöht wird.

Hauptmerkmale:

- Erhält Mindest-Durchflussmenge im Kessel aufrecht
- Vermindert die Fließgeräusche
- Verhindert Kesselkorrosion
- Differenzdruck lässt sich mit der im Metallgehäuse integrierten Anzeigeskala einregulieren
- Voreinstellung ist direkt zugänglich
- Anzeige in mWS
- Keine Steuerleitung erforderlich
- 5 Jahre Garantie

Technische Daten:

Medium:	Wasser oder Wasser-Glykol-Gemisch gemäß VDI-Richtlinie 2035
Werkstoff:	Gehäuse aus Messing; Ventilkegel aus Kunststoff; Federhaube und Einstellgriff aus hochwertigem Kunststoff; Schauglas aus Kunststoff; Federn aus nichtrostendem Stahl; Dichtungen aus EPDM
Max. Mediumstemperatur:	110 °C
Rohranschluss:	Innengewinde
Max. Betriebsdruck:	3 bar
Diff.druck-Bereich:	0,05–0,5 bar
Fester Diff.druck-Sollwert:	0,2 bar
pH-Bereich:	8 ... 9,5

Differenzdruck-Überströmventil DU146

Anschlussdurchmesser "	Produktbeschreibung	EAN-Nr.	Artikel-Nr.	Euro	PG
¾	Für Anlagen 90/70 bis ca. 70 kW (60.000 kcal/h)	4019837022785	**DU146-3/4A**	**143,50**	H5
1¼	Für Anlagen 90/70 bis ca. 232 kW (200.000 kcal/h)	4019837037048	**DU146-11/4A**	**250,50**	H5

Ersatzteile

	Pos.	Bezeichnung	Artikel-Nr.	Euro	PG
	1	Ventileinsatz ¾"	**0900311**	**35,00**	H99
		Ventileinsatz 1¼"	**0900312**	**79,50**	H99
	2	Anzeigehülse komplett für Differenzdruck-Überströmventil DU14, bestehend aus Anzeigehülse, Feder, Anzeigekolben und 5 O-Ringen, für alle Größen	**DU146AH-A**	**55,50**	H99

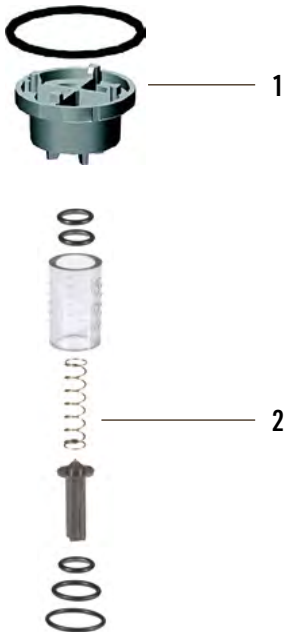

Differenzdruck-Überströmventil DU146M



Datenblatt

Das automatische Bypass- und Differenzdruck-Überströmventil steuert den Wasserdurchfluss im Heizkreis entsprechend dem darin herrschenden Wasserdruck und wird dazu verwendet, um eine Mindest-Durchflussmenge im Kessel aufrechtzuerhalten und den Umlaufdruck zu begrenzen, wenn andere Wasserleitungen geschlossen sind. Im Heizkreis muss ein Bypass installiert werden, wenn der Hersteller des Kessels dies verlangt, oder angibt, dass die Mindest-Durchflussmenge aufrechterhalten wird, während der Kessel beheizt wird. Die Verwendung eines automatischen Bypassventils ist besonders wichtig, wenn Heizsysteme zahlreiche Thermostatventile (TRVs) enthalten. Während die TRVs geöffnet sind, bleibt das automatische Bypassventil geschlossen, wenn die TRVs aber geschlossen werden, wird das automatische Bypassventil geöffnet, um den erforderlichen Wasserdurchfluss durch den Kessel zu gewährleisten. Die Verwendung eines automatischen Bypassventils kann außerdem die Geräuschbildung in Systemen reduzieren, die durch zu hohe Durchflussgeschwindigkeiten verursacht wird. Es reduziert außerdem die Korrosion durch Rauchgaskondensation, da die Kesselrücklauftemperatur erhöht wird.

Hauptmerkmale:

- Erhält Mindest-Durchflussmenge im Kessel aufrecht
- Vermindert die Fließgeräusche
- Verhindert Kesselkorrosion
- Vollmetallgehäuse für höhere Temperaturen und Differenzdruck – für Fernheizanlagen geeignet
- Differenzdruck stufenlos einstellbar
- Voreinstellung ist direkt zugänglich
- Anzeige in mWS
- Keine Steuerleitung erforderlich
- Ohne Durchflussanzeige
- 5 Jahre Garantie

Technische Daten:

Medium:	Wasser oder Wasser-Glykol-Gemisch gemäß VDI-Richtlinie 2035
Werkstoff:	Gehäuse, Federhaube und Ventilkegel aus Messing; Einstellgriff aus hochwertigem Kunststoff; Federn aus nichtrostendem Stahl; Dichtungen aus EPDM
Max. Mediumstemperatur:	130 °C
Rohranschluss:	Innengewinde
Max. Betriebsdruck:	16 bar
Diff.druck-Bereich:	0,05–0,5 bar
Fester Diff.druck-Sollwert:	0,2 bar
pH-Bereich:	8 ... 9,5

Differenzdruck-Überströmventil DU146M

Anschlussdurchmesser "	Volumenstrom m^3/h	EAN-Nr.	Artikel-Nr.	Euro	PG
Rp ¾	3	4019837022846	**DU146M-3/4A**	**250,00**	H5
Rp 1¼	10	4019837022860	**DU146M-11/4A**	**406,00**	H5

Ersatzteile



Pos.	Bezeichnung	Artikel-Nr.	Euro	PG
1	Ventileinsatz ¾"	**0900311**	**35,00**	H99
	Ventileinsatz 1¼"	**0900312**	**79,50**	H99



Schnellentlüfter EA122 mit eingebauter Absperrung und Lecksicherung



Datenblatt

Der zuverlässige Schnellentlüfter eignet sich für die Entlüftung/Entgasung von heiztechnischen Anlagen.

Hauptmerkmale:

- Integrierte Absperrung
- Lecksicherung durch Quellscheiben
- Integrierter Vakuumbrecher
- Reinigung bzw. Austausch der Dichtungs- und Innenteile ohne Entleerung der Anlage möglich
- 5 Jahre Garantie

Technische Daten:

Medium:	Wasser oder Wasser-Glykol-Gemisch gemäß VDI-Richtlinie 2035
Werkstoff:	Anschlussteil aus Messing; Schwimmergehäuse, Deckel und Schwimmer aus hochwertigem, temperaturbeständigem Kunststoff; Dichtungsteile aus temperaturbeständigem Elastomer
Max. Mediumstemperatur:	110 °C
Rohranschluss:	Außengewinde
Max. Betriebsdruck:	6 bar

Schnellentlüfter EA122

Anschlussgewinde	EAN-Nr.	Artikel-Nr.	Euro	PG
G ⅛ + G ⅜	4019837058876	**EA122-AA**	**24,60**	H5
G ¼ + G ⅜	4019837007782	**EA122-BA**	**24,60**	H5

Schnellentlüfter E121



Datenblatt

Der Schnellentlüfter E121 eignet sich für die Entlüftung/Entgasung von Warmwasser-Heizungsanlagen, Radiatoren, Wand- und Deckenlufterhitzern, Luftabscheidern und Luftsammelgefäßen, Rohrleitungssträngen und Heizkesseln. Mit dem eingebauten Absperrventil Z121A (Zubehör) ist die Reinigung oder der Austausch der Dichtungs- und Innenteile ohne Entleerung der Anlage möglich.

Hauptmerkmale:

- Robust
- Zuverlässig
- Der Schnellentlüfter ist nur in Verpackungseinheiten zu jeweils 12 Stück erhältlich.

Technische Daten:

Medium:	Wasser oder Wasser-Glykol-Gemisch gemäß VDI-Richtlinie 2035
Werkstoff:	Deckel und Gehäuse aus Messing; Schwimmer aus hochwertigem, temperaturbeständigem Kunststoff; Dichtungen aus temperaturbeständigem Elastomer
Max. Mediumstemperatur:	110 °C
Produktbeschreibung:	Preis pro VPE12
Rohranschluss:	Außengewinde
Max. Betriebsdruck:	10 bar

Schnellentlüfter E121

Anschlussgewinde	EAN-Nr.	Artikel-Nr.	Euro	PG
G ⅜	4019837007751	**E121-3/8A**	**244,50**	H5
G ½	4019837007768	**E121-1/2A**	**265,50**	H5

Zubehör

	Bezeichnung	Artikel-Nr.	Euro	PG
	Absperrventil ⅜", (VPE12)	**Z121-3/8**	**87,50**	H99
	Absperrventil ½", (VPE12)	**Z121-1/2**	**105,00**	H99

MISCHER UND STELLANTRIEBE

Centra Dreiwege- und Vierwege-Mischer

DRU	Centra Dreiwege-Universalmischer	12-2
DRR	Centra Dreiwege-Universalmischer in Rotguss	12-6
DRG	Centra Dreiwege-Mischer mit geradem Durchgang	12-9
DR	Centra Dreiwege-Mischer mit abgewinkeltem Durchgang	12-12
ZR	Centra Vierwege-Mischer	12-15
ZRK	Centra Vierwege-Kompakt-Mischer	12-18

Centra Mischer-Stellantriebe

VMM/VMK	Centra Stellantriebe 3-Punkt	12-20
VRM	Centra Stellantriebe 0–10 V	12-23

Centra Dreiwege-Universalmischer DRU



Datenblatt

Die Centra DRU Dreiwege-Mischer werden in Verbindung mit den Stellantrieben VMM und VRM zur Regelung der Wassertemperatur in Heizungs-, Lüftungs- und Klimaanlagen eingesetzt. Die Mischer sind auf eine präzise Regelung der Vorlauftemperatur ausgelegt. Die robuste Bauweise garantieren eine lange Lebensdauer und hohe Zuverlässigkeit. Die spezielle innere Form des Mischers und der rundherum verstellbare Drehschieber ermöglichen eine Anpassung des Mischers an alle möglichen Misch- und Verteil-Anwendungen, ohne das System entleeren zu müssen. Der Dreiwege-Mischer DRU kann sowohl mit geradem Durchgang als auch mit abgewinkeltem Durchgang verwendet werden.

Hauptmerkmale:

- Universell einsetzbar durch rundherum verstellbaren Drehschieber
- Gehäuse aus Gusseisen
- Verchromter Drehschieber für lange Lebensdauer
- Optimale Eigenschaften für die Vorlauftemperaturregelung
- Universell einsetzbar durch rundherum drehbaren Drehschieber
- Zuverlässige und einfache Montage elektrischer Antriebe
- Kompaktes Design
- Eine Gehäusegröße, aber verschiedene kvs-Werte: DN 25 mit kvs-Werten von 2,5 m³/h bis 16 m³/h, DN 32 mit kvs-Werten von 10 m³/h bis 25 m³/h
- Verwendung für Verteiler über optionale HE-Erweiterung
- Wärmedämmschalen inklusive
- 5 Jahre Garantie

Technische Daten:

Ventil-Reihe:	DRU
Ventil-Typ:	Dreiwege-Mischer, Bypass
Medium:	Heizungswasser gemäß VDI2035
Werkstoff:	Gehäuse Grauguss GG 20, Drehschieber Grauguss GG 20, verchromt
Mediumstemperatur:	2–130 °C
Regelcharakteristik:	gleichprozentig
Stat. Druck:	PN 10
Rohranschluss:	Außengewinde
Ventil-Packung:	doppelte O-Ring-Dichtung
Drehwinkel:	90°
Max. Diff.-Druck:	100 kPa
Drehmoment für max. Differenzdruck:	20 Nm

Universalmischer, PN 10

Nennweite DN mm	Kvs-Wert	Drehmoment Nm	EAN-Nr.	Artikel-Nr.	Euro	PG
25	2,5	20	4024627005275	**DRU25-2.5**	**233,00**	C4
25	4	20	4024627005282	**DRU25-4.0**	**233,00**	C4
25	6,3	20	4024627005299	**DRU25-6.3**	**233,00**	C4
25	10	20	4024627005305	**DRU25-10**	**233,00**	C4
25	16	20	4024627005312	**DRU25-16**	**233,00**	C4
32	10	20	4024627005329	**DRU32-10**	**247,50**	C4
32	16	20	4024627005336	**DRU32-16**	**247,50**	C4
32	25	20	4024627005343	**DRU32-25**	**247,50**	C4

H-Erweiterung



Bezeichnung	Artikel-Nr.	Euro	PG
H-Erweiterung zum Mischer DN 25	**HE25**	**134,00**	C99
H-Erweiterung zum Mischer DN 32	**HE32**	**160,00**	C99

Zubehör

	Bezeichnung	Artikel-Nr.	Euro	PG
	Stellantrieb, Drehwinkel 90°, 20 Nm, 230 V AC, 3-Punkt	**VMM20**	**626,00**	C4
	Stellantrieb, Drehwinkel 90°, 20 Nm, 24 V AC, 3-Punkt	**VMM20-24**	**867,50**	C4
	Stellantrieb, Drehwinkel 90°, 20 Nm, 24 V AC/DC, 0/2–10 V	**VRM20**	**946,50**	C4
	Überwurfmutter 1½" mit Schweißtülle 1" und Dichtung für Mischer DN 25	**WTU25**	**37,50**	C99
	Überwurfmutter 2" mit Schweißtülle 1¼" und Dichtung für Mischer DN 32	**WTU32**	**38,50**	C99
	Überwurfmutter 1½" mit Löttülle für CU-Rohr 22 mm und Dichtung für Mischer DN 25	**LSU25-22**	**36,50**	C99
	Überwurfmutter 1½" mit Löttülle für CU-Rohr 28 mm und Dichtung für Mischer DN 25	**LSU25-28**	**37,50**	C99
	Überwurfmutter 2" mit Löttülle für CU-Rohr 22 mm und Dichtung für Mischer DN 32	**LSU32-22**	**37,50**	C99
	Überwurfmutter 2" mit Löttülle für CU-Rohr 28 mm und Dichtung für Mischer DN 32	**LSU32-28**	**37,50**	C99
	Überwurfmutter 2" mit Löttülle für CU-Rohr 35 mm und Dichtung für Mischer DN 32	**LSU32-35**	**37,50**	C99
	Überwurfmutter 1½" mit Gewindetülle 1" IG und Dichtung für Mischer DN 25	**STU25**	**8,05**	C99
	Überwurfmutter 2" mit Gewindetülle 1¼" IG und Dichtung für Mischer DN 32	**STU32**	**11,10**	C99

Ersatzteile

	Pos.	Bezeichnung	Artikel-Nr.	Euro	PG
	2	Drehschieber, DN 25 (Kvs 2,5)	030000434	167,50	C99
		Drehschieber, DN 25 (Kvs 4,0)	030000435	167,50	C99
		Drehschieber, DN 25 (Kvs 6,3)	030000436	167,50	C99
		Drehschieber, DN 25 (Kvs 10)	030000437	167,50	C99
		Drehschieber, DN 32 (Kvs 10)	030000439	169,50	C99
		Drehschieber, DN 32 (Kvs 16)	030000440	172,50	C99
		Drehschieber, DN 32 (Kvs 25)	030000441	169,50	C99
	1, 3, 4, 5, 6, 7, 9, 10	Mischerdeckelsatz inkl. Dichtungen und Schrauben, DN 15-DN 25	030000105	150,50	C99
		Mischerdeckelsatz inkl. Dichtungen und Schrauben, DN 32-DN 40	030000106	159,50	C99
	1, 3, 4, 7	Dichtungssatz komplett, DN 15-DN 40	019001030	73,50	C99
	9, 10	O-Ring-Deckel inkl. Schrauben	030000114	44,00	C99
	7	O-Ring	071099535	6,75	C99
	8, 11, 12	DRU/DRR-Beipack	030000522	63,50	C99
	-	Anbaukonsole	030000302	88,00	C99
	-	Stellhebel für DR-, ZR-, DRU-, DRR-Mischer	030000518	23,50	C99

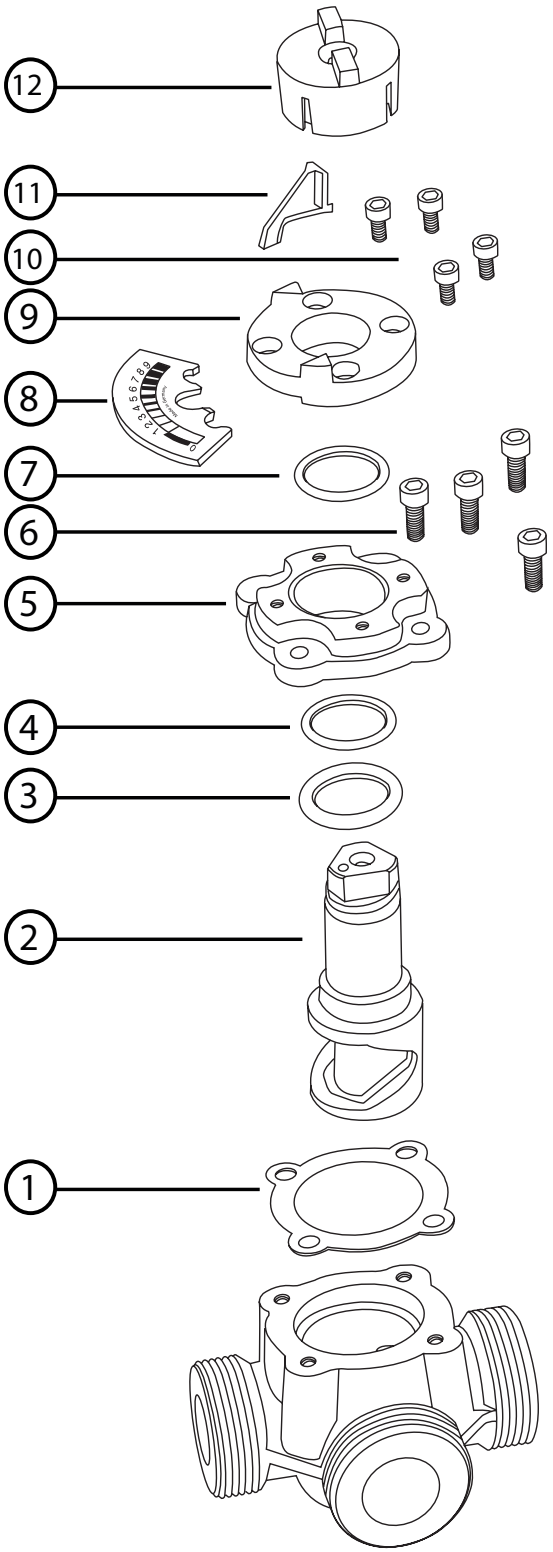
12
11
10
9
8
7
6
5
4
3
2
1

Centra Dreiwege-Universalmischer DRR in Rotguss



Datenblatt

Die Centra DRR Dreiwege-Mischer werden in Verbindung mit den Stellantrieben VMM und VRM zur Regelung der Wassertemperatur in Heizungs-, Lüftungs- und Klimaanlagen eingesetzt. Die Mischer sind auf eine präzise Regelung der Vorlauftemperatur ausgelegt. Die robuste Bauweise garantiert eine lange Lebensdauer und hohe Zuverlässigkeit. Die spezielle innere Form des Mischers und der rundherum verstellbare Drehschieber ermöglichen eine Anpassung des Mischers an alle möglichen Misch- und Verteilanwendungen, ohne das System entleeren zu müssen. Der Dreiwege-Mischer DRR im Rotgussgehäuse wurde speziell für Anwendungen mit Schlammablagerungen und für Flächenheizungen (z. B. Fußboden- und Deckenheizungssysteme) mit Sauerstoffdiffusion konzipiert. Der Dreiwege-Universalmischer DRR kann sowohl mit geradem Durchgang als auch mit abgewinkeltem Durchgang verwendet werden.

Hauptmerkmale:

- Universell einsetzbar durch rundherum verstellbaren Drehschieber
- Das Gehäuse ist aus Rotguss, was insbesondere den Einsatz in Flächenheizungen (Fußboden- oder Wandheizung) mit Sauerstoffdiffusionsproblematik ermöglicht
- Verchromter Drehschieber für lange Lebensdauer
- Optimale Eigenschaften für die Vorlauftemperaturregelung
- Zuverlässige und einfache Montage elektrischer Antriebe
- Eine Gehäusegröße (DN 25) für kvs-Werte von 2,5 m³/h bis 16 m³/h
- Kompaktes Design
- Verwendung für Verteiler über Zubehör HE-Erweiterung
- Wärmedämmschalen inklusive
- 5 Jahre Garantie

Technische Daten:

Ventil-Typ:	Dreiwege-Mischer
Medium:	Wasser oder Wasser-Glykol-Gemisch gemäß VDI-Richtlinie 2035
Werkstoff:	Gehäuse aus Rotguss, Innenteile aus verchromtem Gusseisen
Mediumstemperatur:	2–130 °C
Regelcharakteristik:	gleichprozentig
Stat. Druck:	PN 10
Rohranschluss:	Außengewinde
Ventil-Packung:	doppelte O-Ring-Dichtung
Drehwinkel:	90°
Max. Diff.-Druck:	100 kPa
Drehmoment für max. Differenzdruck:	20 Nm

Universalmischer DRR in Rotguss

Nennweite DN mm	Kvs-Wert	Drehmoment Nm	EAN-Nr.	**Artikel-Nr.**	**Euro**	PG
25	2,5	20	4024627202803	**DRR25-2.5**	**253,00**	C4
25	4	20	4024627202810	**DRR25-4.0**	**253,00**	C4
25	6,3	20	4024627202827	**DRR25-6.3**	**253,00**	C4
25	10	20	4024627202780	**DRR25-10**	**253,00**	C4
25	16	20	4024627202797	**DRR25-16**	**253,00**	C4

H-Erweiterung

	Bezeichnung	**Artikel-Nr.**	**Euro**	PG
	H-Erweiterung zum Mischer DN 25	**HE25**	**134,00**	C99

Zubehör

	Bezeichnung	Artikel-Nr.	Euro	PG
	Stellantrieb, Drehwinkel 90°, 20 Nm, 230 V AC, 3-Punkt	**VMM20**	**626,00**	C4
	Stellantrieb, Drehwinkel 90°, 20 Nm, 24 V AC, 3-Punkt	**VMM20-24**	**867,50**	C4
	Stellantrieb, Drehwinkel 90°, 20 Nm, 24 V AC/DC, 0/2–10 V	**VRM20**	**946,50**	C4
	Überwurfmutter 1½" mit Schweißtülle 1" und Dichtung für Mischer DN 25	**WTU25**	**37,50**	C99
	Überwurfmutter 1½" mit Löttülle für CU-Rohr 22 mm und Dichtung für Mischer DN 25	**LSU25-22**	**36,50**	C99
	Überwurfmutter 1½" mit Löttülle für CU-Rohr 28 mm und Dichtung für Mischer DN 25	**LSU25-28**	**37,50**	C99
	Überwurfmutter 1½" mit Gewindetülle 1" IG und Dichtung für Mischer DN 25	**STU25**	**8,05**	C99

Ersatzteile

	Pos.	Bezeichnung	Artikel-Nr.	Euro	PG
	**2**	Drehschieber, DN 25 (Kvs 2,5)	**030000434**	**167,50**	C99
		Drehschieber, DN 25 (Kvs 4,0)	**030000435**	**167,50**	C99
		Drehschieber, DN 25 (Kvs 6,3)	**030000436**	**167,50**	C99
		Drehschieber, DN 25 (Kvs 10)	**030000437**	**167,50**	C99
	**1, 3, 4, 5, 6, 7, 9, 10**	Mischerdeckelsatz inkl. Dichtungen und Schrauben, DN 15–DN 25	**030000105**	**150,50**	C99
	**1, 3, 4, 7**	Dichtungssatz komplett, DN 15–DN 40	**019001030**	**73,50**	C99
	**9, 10**	O-Ring-Deckel inkl. Schrauben	**030000114**	**44,00**	C99
	**7**	O-Ring	**071099535**	**6,75**	C99
	**8, 11, 12**	DRU/DRR-Beipack	**030000522**	**63,50**	C99
	–	Anbaukonsole	**030000302**	**88,00**	C99
	–	Stellhebel für DR-, ZR-, DRU-, DRR-Mischer	**030000518**	**23,50**	C99

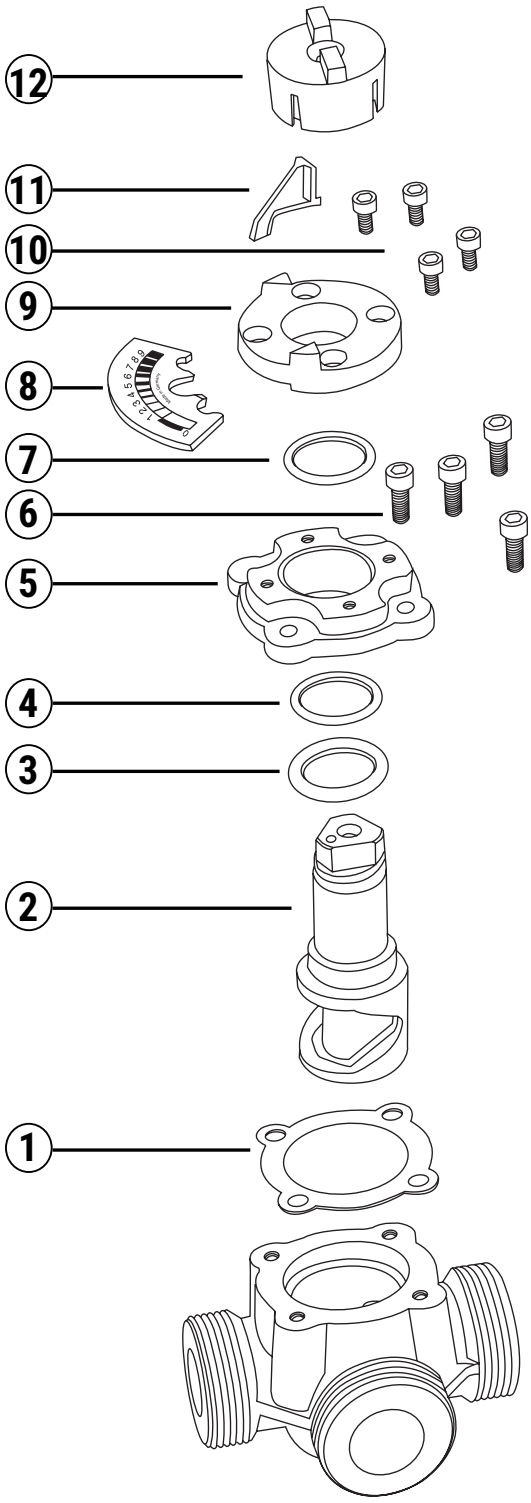
12
11
10
9
8
7
6
5
4
3
2
1

Centra Dreiwege-Mischer DRG mit geradem Durchgang



DR-GMLA



DR-GFLA

Datenblatt

Die Centra Dreiwege-Mischer DRG werden in Verbindung mit den Stellantrieben VMM/VRM zur Wassertemperaturregelung in Heizungs-, Lüftungs- und Klimaanlagen eingesetzt. Sie sind für eine präzise Regelung der Vorlauftemperatur ausgelegt und ihre robuste Bauweise garantiert eine lange Lebensdauer und Zuverlässigkeit im Einsatz.

Hauptmerkmale:

- Gehäuse aus Gusseisen mit Flanschanschlüssen (Typ GFLA) oder mit Innengewindeanschlüssen (Typ GMLA)
- Verchromter Drehschieber für lange Lebensdauer
- Optimale Eigenschaften für die Vorlauftemperaturregelung
- Zuverlässige Montage der Stellantriebe
- Gut sichtbare Stellungsanzeige
- Große Bandbreite an Durchflussmengen und dafür geeigneten Stellantrieben
- Die DRG Mischer werden im Durchgang eingebaut und sind vom Bypass her Links/Rechts vertauschbar
- 5 Jahre Garantie

Technische Daten:

Ventil-Reihe:	DRG
Ventil-Typ:	Dreiwege-Mischer
Medium:	Wasser oder Wasser-Glykol-Gemisch gemäß VDI-Richtlinie 2035
Werkstoff:	Gehäuse aus Gusseisen, Innenteile aus verchromten Gusseisen
Mediumstemperatur:	2–130 °C
Regelcharakteristik:	gleichprozentig
Stat. Druck:	PN 6
Ventil-Packung:	doppelte O-Ring-Dichtung
Drehwinkel:	90°
Red. Diff.-Druck:	40 kPa
Leckrate:	<1 % vom Kvs-Wert bei max. zul. Differenzdruck

Muffenausführung (Rohranschluss: Innengewinde)

Nennweite DN mm	Kvs-Wert	Drehmoment Nm	EAN-Nr.	Artikel-Nr.	Euro	PG
15	2,5	20	4024627100086	**DR15-2GMLA**	**236,50**	C4
15	4	20	4024627100307	**DR15GMLA**	**236,50**	C4
20	6,3	20	4024627100352	**DR20GMLA**	**241,50**	C4
25	10	20	4024627100406	**DR25GMLA**	**252,50**	C4
32	16	20	4024627100451	**DR32GMLA**	**259,00**	C4
40	25	20	4024627100505	**DR40GMLA**	**294,00**	C4

Flanschausführung (Rohranschluss: Flansche DIN EN 1092-2)

Nennweite DN mm	Kvs-Wert	Drehmoment Nm	EAN-Nr.	Artikel-Nr.	Euro	PG
20	6,3	20	4024627100956	**DR20GFLA**	**295,50**	C4
25	10	20	4024627101007	**DR25GFLA**	**309,00**	C4
32	16	20	4024627101052	**DR32GFLA**	**324,50**	C4
40	25	20	4024627101106	**DR40GFLA**	**360,50**	C4
50	40	20	4024627101151	**DR50GFLA**	**427,00**	C4
65	63	20	0085267767743	**DR65GFLA**	**519,50**	C4
80	100	30	0085267767750	**DR80GFLA**	**903,50**	C4
100	160	30	0085267767668	**DR100GFLA**	**1.230,00**	C4
125	250	30	0085267767675	**DR125GFLA**	**2.147,00**	C4
150	630	30	0085267767682	**DR150GFLA**	**2.816,00**	C4
200	1.600	40	4024627040672	**DR200GFLA**	**3.659,00**	C4

Zubehör

	Bezeichnung	Artikel-Nr.	Euro	PG
	Stellantrieb, Drehwinkel 90°, 20 Nm, 230 V AC, 3-Punkt	**VMM20**	**626,00**	C4
	Stellantrieb, Drehwinkel 90°, 20 Nm, 24 V AC, 3-Punkt	**VMM20-24**	**867,50**	C4
	Stellantrieb, Drehwinkel 90°, 30 Nm, 230 V AC, 3-Punkt	**VMM30**	**931,50**	C4
	Stellantrieb, Drehwinkel 90°, 30 Nm, 24 V AC, 3-Punkt	**VMM30-24**	**1.111,00**	C4
	Stellantrieb, Drehwinkel 90°, 40 Nm, 230 V AC, 3-Punkt	**VMM40**	**1.238,00**	C4
	Stellantrieb, Drehwinkel 90°, 40 Nm, 24 V AC, 3-Punkt	**VMM40-24**	**1.497,00**	C4
	Stellantrieb, Drehwinkel 90°, 20 Nm, 24 V AC/DC, 0/2-10 V	**VRM20**	**946,50**	C4

Ersatzteile

	Pos.	Bezeichnung	Artikel-Nr.	Euro	PG
	**3, 4, 5, 6, 7, 10**	Dichtungssatz komplett, DN 15-DN 40	**019001030**	**73,50**	C99
		Dichtungssatz komplett, DN 50-DN 65	**019001040**	**73,50**	C99
		Dichtungssatz komplett, DN 80-DN 100	**019001050**	**80,50**	C99
		Dichtungssatz komplett, DN 125-DN 200	**019001060**	**88,00**	C99
	**12,13**	O-Ring-Deckel inkl. Schrauben	**030000114**	**44,00**	C99
	**10**	O-Ring	**071099535**	**6,75**	C99
	**3, 4, 5, 6, 7, 8, 9, 10, 11, 12, 13**	Mischerdeckelsatz* inkl. Dichtungen und Schrauben, DN 15-DN 25	**030000105**	**150,50**	C99
		Mischerdeckelsatz* inkl. Dichtungen und Schrauben, DN 32-DN 40	**030000106**	**159,50**	C99
		Mischerdeckelsatz* inkl. Dichtungen und Schrauben, DN 50-DN 65	**030000107**	**176,00**	C99
		Mischerdeckelsatz* inkl. Dichtungen und Schrauben, DN 80-DN 100	**030000108**	**202,00**	C99
		Mischerdeckelsatz* inkl. Dichtungen und Schrauben, DN 125-DN 200	**030000392**	**413,50**	C99
		* Anzahl der Komponenten je nach Größe			
	**2**	Drehschieber, DN 15, Kvs 2,5	**030000404**	**159,50**	C99
		Drehschieber, DN 15, Kvs 4,0 und DN 20, Kvs 6,3	**030000099**	**152,50**	C99
		Drehschieber, DN 25	**030000121**	**165,50**	C99
		Drehschieber, DN 32-DN 40	**030000100**	**166,50**	C99
		Drehschieber, DN 50	**030000101**	**189,50**	C99
		Drehschieber, DN 65	**030000102**	**239,00**	C99
		Drehschieber, DN 80	**030000103**	**372,50**	C99
		Drehschieber, DN 100	**030000104**	**474,00**	C99
	**2**	Drehschieber, DN 125	**030000387**	**680,50**	C99
		Drehschieber, DN 150	**030000389**	**787,50**	C99
		Drehschieber, DN 200	**030000496**	**874,50**	C99
	**14, 15**	Mischerhebel mit Schraube, DN 15-DN 65	**030000115**	**22,20**	C99
		Mischerhebel mit Schraube, DN 80-DN 200	**030000098**	**38,50**	C99
	**11**	Skala, DN 15-DN 65	**030000117**	**20,40**	C99
	**11**	Skala, DN 80-DN 125	**030000123**	**20,40**	C99

	Pos.	Bezeichnung	Artikel-Nr.	Euro	PG
	-	Anbaukonsole	**030000302**	**88,00**	C99
	-	Kupplung für DR-, DRG-, ZR-Mischer	**030000526**	**36,50**	C99
	-	Stellhebel für DR-, ZR-, DRU-, DRR-Mischer	**030000518**	**23,50**	C99

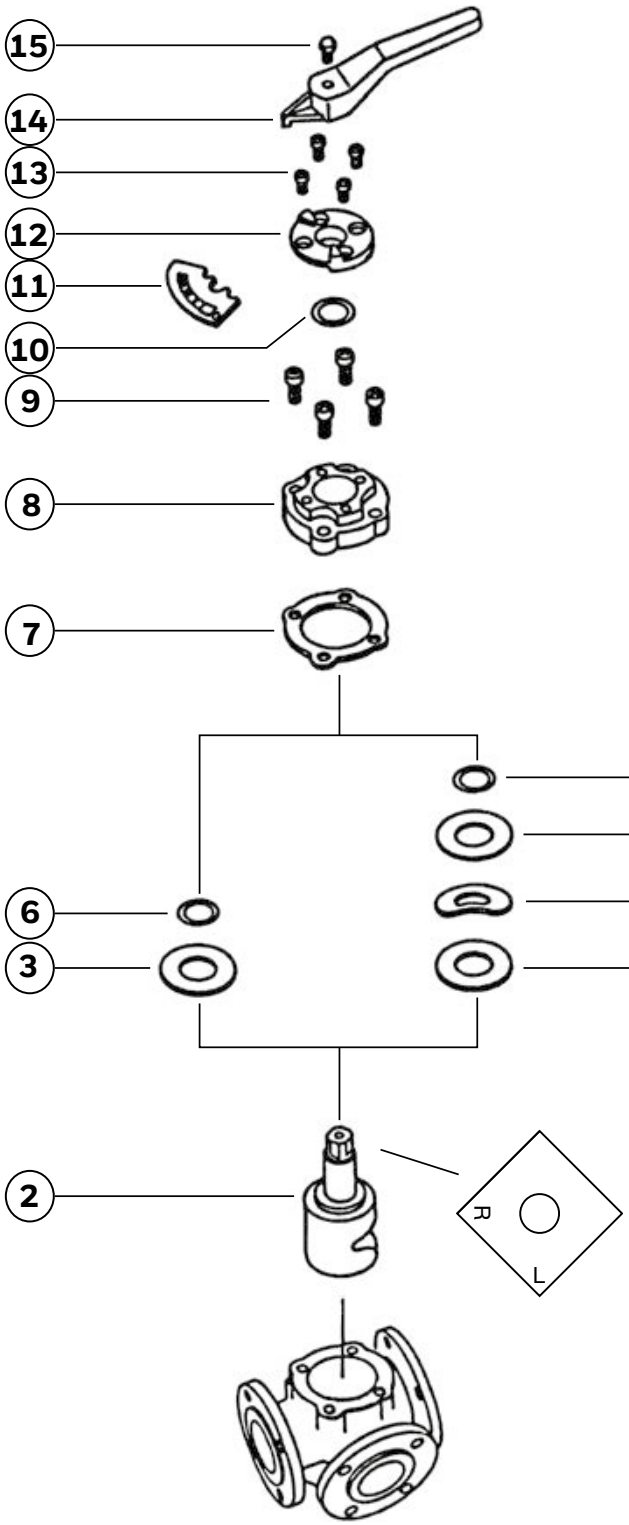

Centra Dreiwege-Mischer DR mit abgewinkeltem Durchgang



DR-MA



DR-FA

Datenblatt

Die Centra Dreiwege-Mischer DR werden in Verbindung mit den Stellantrieben VMM/VRM zur Wassertemperaturregelung in Heizungs- und Klimaanlagen eingesetzt. Sie sind für eine präzise Regelung der Vorlauftemperatur ausgelegt und ihre robuste Bauweise garantiert eine lange Lebensdauer und Zuverlässigkeit im Einsatz. Der Kesselvorlauf kann wahlweise von links oder rechts erfolgen, Werkseinstellung von links. Umstellung durch einfaches Drehen der Mischerwelle möglich.

Hauptmerkmale:

- Gehäuse aus Gusseisen mit Flanschanschlüssen (Typ FA) oder mit Innengewindeanschlüssen (Typ MA)
- Verchromter Drehschieber für lange Lebensdauer
- Optimale Eigenschaften für die Vorlauftemperaturregelung
- Korrosions- und blockiersicher
- Zuverlässige Montage elektrischer Stellantriebe
- Gut sichtbare Stellungsanzeige
- Die Dreiwege-Mischer DR werden so eingebaut, dass beide Zuläufe im 90°-Winkel durch den Mischer fließen; Kesselvor- und Heizungsrücklauf sind dabei vertauschbar
- Große Bandbreite an Durchflussmengen und dafür geeigneten Stellantrieben
- 5 Jahre Garantie

Technische Daten:

Ventil-Reihe:	DR
Ventil-Typ:	Dreiwege-Mischer, abgewinkelt
Medium:	Wasser oder Wasser-Glykol-Gemisch gemäß VDI-Richtlinie 2035
Werkstoff:	Gehäuse aus Gusseisen und Innenteile aus verchromten Gusseisen
Mediumstemperatur:	2–130 °C
Stat. Druck:	PN 6
Ventil-Packung:	doppelte O-Ring-Dichtung
Drehwinkel:	90°
Leckrate:	<1 % vom Kvs-Wert bei max. zul. Differenzdruck

Muffenausführung (Rohranschluss: Innengewinde)

Nennweite DN mm	Kvs-Wert	Drehmoment Nm	EAN-Nr.	Artikel-Nr.	Euro	PG
15	4	20	4024627100055	**DR15MA**	**236,50**	C4
20	6,3	20	4024627100802	**DR20MA**	**241,50**	C4
25	10	20	4024627100154	**DR25MA**	**252,50**	C4
32	16	20	4024627100826	**DR32MA**	**259,00**	C4
40	25	20	4024627100253	**DR40MA**	**294,00**	C4

Flanschausführung (Rohranschluss: Flansche DIN 2531)

Nennweite DN mm	Kvs-Wert	Drehmoment Nm	EAN-Nr.	Artikel-Nr.	Euro	PG
40	25	20	4024627100703	**DR40FA**	**360,50**	C4
50	40	20	4024627100758	**DR50FA**	**427,00**	C4
65	63	20	4024627109003	**DR65FA**	**519,50**	C4
80	100	30	4024627100857	**DR80FA**	**903,50**	C4
100	160	30	4024627106064	**DR100FA**	**1.230,00**	C4
125	250	30	4024627100550	**DR125FA**	**2.147,00**	C4
150	400	30	4024627006371	**DR150FA**	**2.816,00**	C4
200	630	40	4024627040665	**DR200FA**	**3.659,00**	C4

Zubehör

	Bezeichnung	Artikel-Nr.	Euro	PG
	Stellantrieb, Drehwinkel 90°, 20 Nm, 230 V AC, 3-Punkt	**VMM20**	**626,00**	C4
	Stellantrieb, Drehwinkel 90°, 20 Nm, 24 V AC, 3-Punkt	**VMM20-24**	**867,50**	C4
	Stellantrieb, Drehwinkel 90°, 30 Nm, 230 V AC, 3-Punkt	**VMM30**	**931,50**	C4
	Stellantrieb, Drehwinkel 90°, 30 Nm, 24 V AC, 3-Punkt	**VMM30-24**	**1.111,00**	C4
	Stellantrieb, Drehwinkel 90°, 40 Nm, 230 V AC, 3-Punkt	**VMM40**	**1.238,00**	C4
	Stellantrieb, Drehwinkel 90°, 40 Nm, 24 V AC, 3-Punkt	**VMM40-24**	**1.497,00**	C4
	Stellantrieb, Drehwinkel 90°, 20 Nm, 24 V AC/DC, 0/2-10 V	**VRM20**	**946,50**	C4

Ersatzteile

	Pos.	Bezeichnung	Artikel-Nr.	Euro	PG
	**3, 4, 5, 6, 7, 10**	Dichtungssatz komplett, DN 15-DN 40	**019001030**	**73,50**	C99
		Dichtungssatz komplett, DN 50-DN 65	**019001040**	**73,50**	C99
		Dichtungssatz komplett, DN 80-DN 100	**019001050**	**80,50**	C99
		Dichtungssatz komplett, DN 125-DN 200	**019001060**	**88,00**	C99
	**12, 13**	O-Ring-Deckel inkl. Schrauben	**030000114**	**44,00**	C99
	**10**	O-Ring	**071099535**	**6,75**	C99
	**3, 4, 5, 6, 7, 8, 9, 10, 11, 12, 13**	Mischerdeckelsatz* inkl. Dichtungen und Schrauben, DN 15-DN 25	**030000105**	**150,50**	C99
		Mischerdeckelsatz* inkl. Dichtungen und Schrauben, DN 32-DN 40	**030000106**	**159,50**	C99
		Mischerdeckelsatz* inkl. Dichtungen und Schrauben, DN 50-DN 65	**030000107**	**176,00**	C99
		Mischerdeckelsatz* inkl. Dichtungen und Schrauben, DN 80-DN 100	**030000108**	**202,00**	C99
		Mischerdeckelsatz* inkl. Dichtungen und Schrauben, DN 125-DN 200	**030000392**	**413,50**	C99
		* Anzahl der Komponenten je nach Größe			
	**2**	Drehschieber, DN 15 und DN 20	**030000110**	**152,50**	C99
		Drehschieber, DN 25	**030000111**	**165,00**	C99
		Drehschieber, DN 32	**030000112**	**166,50**	C99
		Drehschieber, DN 40	**030000113**	**176,00**	C99
		Drehschieber, DN 50	**030000162**	**189,50**	C99
		Drehschieber, DN 65	**030000164**	**239,00**	C99
		Drehschieber, DN 80	**030000165**	**405,00**	C99
		Drehschieber, DN 100	**030000168**	**474,00**	C99
		Drehschieber, DN 125	**030000388**	**695,00**	C99
	**14, 15**	Mischerhebel mit Schraube, DN 15-DN 65	**030000115**	**22,20**	C99
		Mischerhebel mit Schraube, DN 80-DN 200	**030000098**	**38,50**	C99
	**11**	Skala, DN 15-DN 65	**030000117**	**20,40**	C99
	**11**	Skala, DN 80-DN 125	**030000123**	**20,40**	C99

	Pos.	Bezeichnung	Artikel-Nr.	Euro	PG
	16	Anbaukonsole	030000302	88,00	C99
	17	Stellhebel für DR-, ZR-, DRU-, DRR-Mischer	030000518	23,50	C99
	18	Kupplung für DR-, DRG-, ZR-Mischer	030000526	36,50	C99

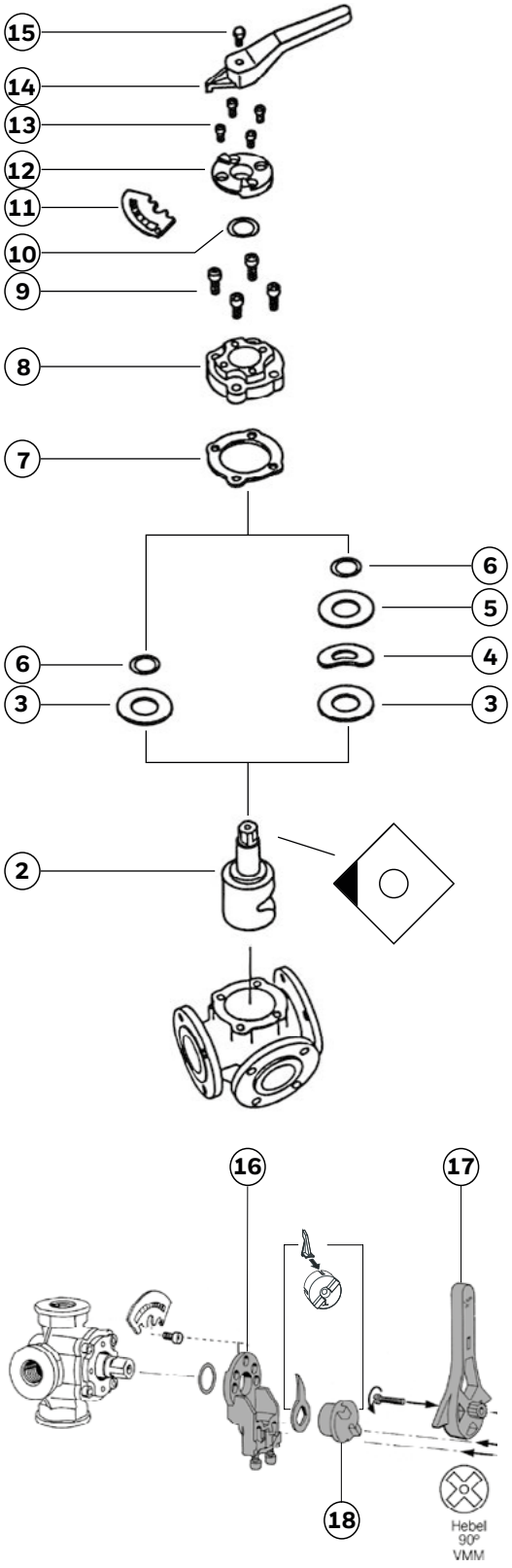

Centra Vierwege-Mischer ZR



ZR-MA



ZR-FA

Datenblatt

Die Centra Mischer ZR werden in Verbindung mit den Stellantrieben VMM/VRM zur Wassertemperaturregelung in Heizungs- und Klimaanlagen eingesetzt. Sie sind für eine präzise Regelung der Vorlauftemperatur ausgelegt und ihre robuste Bauweise garantiert eine lange Lebensdauer und Zuverlässigkeit im Einsatz.

Hauptmerkmale:

- Verchromter Drehschieber für lange Lebensdauer
- Gehäuse aus Gusseisen mit Flanschanschlüssen (Typ FA) oder mit Innengewindeanschlüssen (Typ MA)
- Optimierte Eigenschaften für die Vorlauftemperaturregelung
- Korrosionsbeständig
- Zuverlässige Montage elektrischer Stellantriebe
- Gut sichtbare Stellungsanzeige
- Große Bandbreite an Durchflussmengen und dafür geeigneten Stellantrieben
- 5 Jahre Garantie

Technische Daten:

Ventil-Reihe:	ZR
Ventil-Typ:	Vierwege-Mischer
Medium:	Wasser oder Wasser-Glykol-Gemisch gemäß VDI-Richtlinie 2035
Mediumstemperatur:	2...130 °C (DN 15–DN 150) 2...110 °C (DN 200)
Werkstoff:	Grauguss GG 20, Innenteile verchromt
Stat. Druck:	PN 6
Ventil-Packung:	doppelte O-Ring-Dichtung
Drehwinkel:	90°

Muffenausführung (Rohranschluss: Innengewinde)

Nennweite DN mm	Kvs-Wert	Drehmoment Nm	EAN-Nr.	**Artikel-Nr.**	**Euro**	PG
15	4	20	4024627110054	**ZR15MA**	**280,00**	C4
20	6,3	20	4024627110108	**ZR20MA**	**285,00**	C4
25	10	20	4024627110153	**ZR25MA**	**290,50**	C4
32	16	20	4024627110207	**ZR32MA**	**304,50**	C4
40	25	20	4024627110252	**ZR40MA**	**364,50**	C4

Flanschausführung (Rohranschluss: Flansche DIN 2531)

Nennweite DN mm	Kvs-Wert	Drehmoment Nm	EAN-Nr.	**Artikel-Nr.**	**Euro**	PG
25	10	20	4024627110450	**ZR25FA**	**363,50**	C4
32	16	20	4024627110504	**ZR32FA**	**380,00**	C4
40	25	20	4024627110559	**ZR40FA**	**433,00**	C4
50	40	20	4024627110603	**ZR50FA**	**499,50**	C4
65	63	20	4024627110658	**ZR65FA**	**617,00**	C4
80	100	30	4024627110702	**ZR80FA**	**1.024,00**	C4
100	160	30	0085267768399	**ZR100FA**	**1.498,00**	C4
125	250	30	4024627110306	**ZR125FA**	**2.238,00**	C4
150	400	30	4024627110351	**ZR150FA**	**2.816,00**	C4
200	630	40	4024627110405	**ZR200FA**	**3.659,00**	C4

Zubehör

	Bezeichnung	Artikel-Nr.	Euro	PG
	Stellantrieb, Drehwinkel 90°, 20 Nm, 230 V AC, 3-Punkt	**VMM20**	**626,00**	C4
	Stellantrieb, Drehwinkel 90°, 20 Nm, 24 V AC, 3-Punkt	**VMM20-24**	**867,50**	C4
	Stellantrieb, Drehwinkel 90°, 30 Nm, 230 V AC, 3-Punkt	**VMM30**	**931,50**	C4
	Stellantrieb, Drehwinkel 90°, 30 Nm, 24 V AC, 3-Punkt	**VMM30-24**	**1.111,00**	C4
	Stellantrieb, Drehwinkel 90°, 40 Nm, 230 V AC, 3-Punkt	**VMM40**	**1.238,00**	C4
	Stellantrieb, Drehwinkel 90°, 40 Nm, 24 V AC, 3-Punkt	**VMM40-24**	**1.497,00**	C4
	Stellantrieb, Drehwinkel 90°, 20 Nm, 24 V AC/DC, 0/2-10 V	**VRM20**	**946,50**	C4

Ersatzteile

	Pos.	Bezeichnung	Artikel-Nr.	Euro	PG
	**3, 4, 5, 6, 7, 10**	Dichtungssatz komplett, DN 15-DN 40	**019001030**	**73,50**	C99
		Dichtungssatz komplett, DN 50-DN 65	**019001040**	**73,50**	C99
		Dichtungssatz komplett, DN 80-DN 100	**019001050**	**80,50**	C99
		Dichtungssatz komplett, DN 125-DN 200	**019001060**	**88,00**	C99
	**12, 13**	O-Ring-Deckel inkl. Schrauben	**030000114**	**44,00**	C99
	**10**	O-Ring	**071099535**	**6,75**	C99
	**3, 4, 5, 6, 7, 8, 9, 10, 11, 12, 13**	Mischerdeckelsatz* inkl. Dichtungen und Schrauben, DN 15-DN 25	**030000105**	**150,50**	C99
		Mischerdeckelsatz* inkl. Dichtungen und Schrauben, DN 32-DN 40	**030000106**	**159,50**	C99
		Mischerdeckelsatz* inkl. Dichtungen und Schrauben, DN 50-DN 65	**030000107**	**176,00**	C99
		Mischerdeckelsatz* inkl. Dichtungen und Schrauben, DN 80-DN 100	**030000108**	**202,00**	C99
		Mischerdeckelsatz* inkl. Dichtungen und Schrauben, DN 125-DN 200	**030000392**	**413,50**	C99
		* Anzahl der Komponenten je nach Größe			
	**2**	Drehschieber, DN 15 und DN 20	**030000110**	**152,50**	C99
		Drehschieber, DN 25	**030000111**	**165,00**	C99
		Drehschieber, DN 32	**030000112**	**166,50**	C99
		Drehschieber, DN 40	**030000113**	**176,00**	C99
		Drehschieber, DN 50	**030000162**	**189,50**	C99
		Drehschieber, DN 65	**030000164**	**239,00**	C99
		Drehschieber, DN 80	**030000165**	**405,00**	C99
		Drehschieber, DN 100	**030000168**	**474,00**	C99
		Drehschieber, DN 125	**030000388**	**695,00**	C99
	**14, 15**	Mischerhebel mit Schraube, DN 15-DN 65	**030000115**	**22,20**	C99
		Mischerhebel mit Schraube, DN 80-DN 200	**030000098**	**38,50**	C99
	**11**	Skala, DN 15-DN 65	**030000117**	**20,40**	C99
	**11**	Skala, DN 80-DN 125	**030000123**	**20,40**	C99

	Pos.	Bezeichnung	Artikel-Nr.	Euro	PG
	16	Anbaukonsole	030000302	88,00	C99
	19	Zeiger, DN 15–DN 65	030000175	17,80	C99
	17	Kupplung für DR-, DRG-, ZR-Mischer	030000526	36,50	C99
	18	Stellhebel für DR-, ZR-, DRU-, DRR-Mischer	030000518	23,50	C99

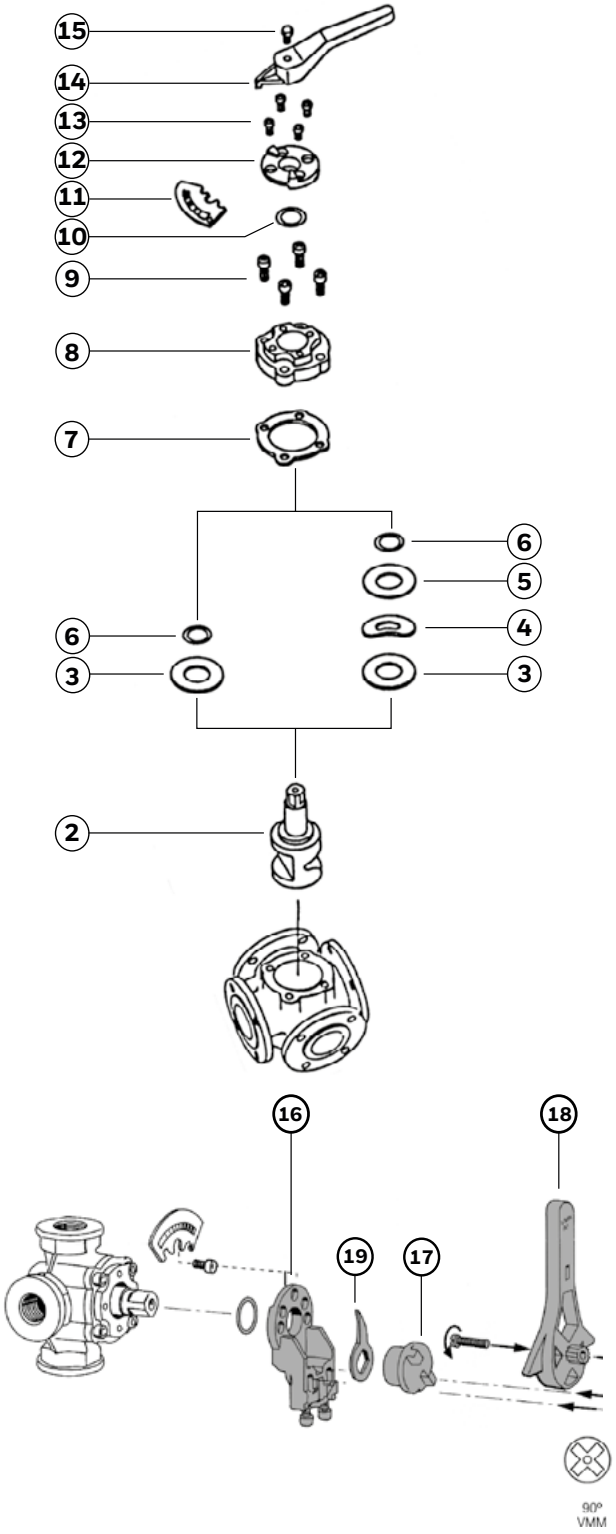

Centra Vierwege-Kompakt-Mischer ZRK



Datenblatt

Die Centra ZRK Vierwege-Kompakt-Mischer werden in Verbindung mit den Stellantrieben VMK oder VRM zur Regelung der Wassertemperatur in Heizungs- und Klimaanlagen eingesetzt. Die Mischer sind für eine präzise Regelung der Vorlauftemperatur ausgelegt. Die robuste Bauweise garantiert eine lange Lebensdauer und hohe Zuverlässigkeit.
Bei Verwendung des VRM-Stellantriebes sind zusätzlich die Anbauteile 030000517 und 030000525 erforderlich.

Hauptmerkmale:

- Verchromter Drehschieber für lange Lebensdauer
- Optimierte Eigenschaften für die Vorlauftemperaturregelung
- Korrosionsbeständig
- Zuverlässige Montage elektrischer Stellantriebe
- Der Kompakt-Mischer wird komplett mit Verschraubungen geliefert (3x Anschweißtülle, 1x Gewindetülle)
- 5 Jahre Garantie

Technische Daten:

Ventil-Reihe:	ZRK
Ventil-Typ:	Vierwege-Mischer
Medium:	Wasser
Werkstoff:	Gehäuse Grauguss GG 20
Mediumstemperatur:	2–110 °C
Stat. Druck:	PN 6
Drehwinkel:	90°
Leckrate:	<1 % vom Kvs-Wert bei max. zul. Differenzdruck
Drehmoment für max. dP:	10 Nm

Heizungsmischer PN 6

Nennweite DN mm	Kvs-Wert	Drehmoment Nm	EAN-Nr.	Artikel-Nr.	Euro	PG
20	6,3	10	4024627130106	**ZRK20**	**308,00**	C4
25	10	10	4024627130205	**ZRK25**	**322,00**	C4
32	16	10	4024627130304	**ZRK32**	**331,00**	C4
40	25	10	4024627130403	**ZRK40**	**388,50**	C4

Zubehör

	Bezeichnung	Artikel-Nr.	Euro	PG
	Stellantrieb, Drehwinkel 90°, 10 Nm, 230 V AC, 3-Punkt	**VMK10-4**	**635,00**	C4
	Stellantrieb , Drehwinkel 90°, 10 Nm, 24 V AC, 3-Punkt	**VMK10-4-24**	**863,50**	C4
	Stellantrieb, Drehwinkel 90°, 20 Nm, 24 V AC/DC, 0/2–10 V	**VRM20**	**946,50**	C4
	Stellhebel für ZRK-Mischer	**030000517**	**23,50**	C99
	Schweißtülle DN 20 (1 Stück)	**ZUB051**	**13,20**	C99
	Schweißtülle DN 25 (1 Stück)	**ZUB052**	**13,20**	C99
	Schweißtülle DN 32 (1 Stück)	**ZUB053**	**13,80**	C99
	Gewindetülle DN 25 (1 Stück)	**ZUB061**	**26,50**	C99
	Überwurfmutter DN 15–DN 20	**ZUB070**	**18,60**	C99
	Überwurfmutter DN 25	**ZUB071**	**18,60**	C99
	Überwurfmutter DN 32	**ZUB072**	**20,40**	C99

	Bezeichnung	Artikel-Nr.	Euro	PG
	Dichtringe DN 15-DN 20	**ZUB080**	**5,10**	C99
	Dichtringe DN 25	**ZUB081**	**5,10**	C99
	Dichtringe DN 32	**ZUB082**	**5,10**	C99
	Dichtringe DN 40	**ZUB083**	**5,10**	C99

Ersatzteile

	Pos.	Bezeichnung	Artikel-Nr.	Euro	PG
	**1, 2, 3, 4, 5, 7, 8**	Drehschieber-Austauschsatz, DN 20	**071069841**	**205,50**	C99
		Drehschieber-Austauschsatz, DN 25	**071069842**	**207,50**	C99
		Drehschieber-Austauschsatz, DN 32	**071069843**	**213,50**	C99
	**3, 4, 5, 6, 7**	Mischerdeckel, DN 15-DN 20	**030000090**	**82,50**	C99
		Mischerdeckel, DN 25	**030000091**	**82,50**	C99
		Mischerdeckel, DN 32	**030000092**	**82,50**	C99
		Mischerdeckel, DN 40	**030000093**	**103,50**	C99
	**7**	Mischerdeckel-Dichtungen, DN 15-DN 20	**030000094**	**8,00**	C99
		Mischerdeckel-Dichtungen, DN 25	**030000095**	**8,00**	C99
		Mischerdeckel-Dichtungen, DN 32	**030000096**	**8,00**	C99
		Mischerdeckel-Dichtungen, DN 40	**030000097**	**8,00**	C99
	**1, 2, 3, 4, 5**	Dichtungssatz für Drehschieberwelle	**071069802**	**49,50**	C99
	**1, 2**	Mitnehmerstift für Drehschieberwelle	**030000293**	**7,40**	C99
	**9**	Kupplung VMK/VRK	**030000525**	**37,00**	C99
	**10**	Stellhebel für ZRK-Mischer	**030000517**	**23,50**	C99

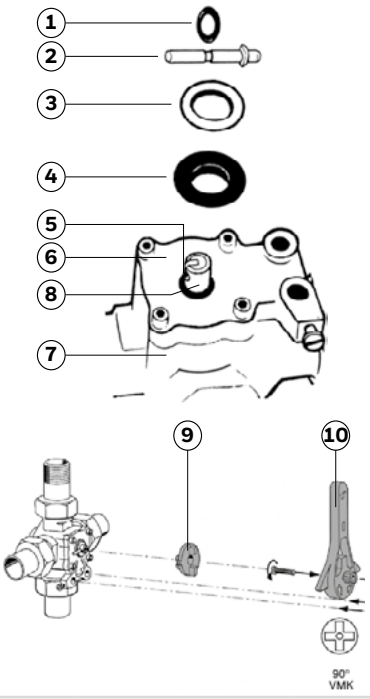

Centra Stellantriebe 3-Punkt VMM/VMK



Datenblatt

Die Stellantriebe VMM/VMK bieten eine 3-Punkt Regelung für Heizungs- und Klimaanlagen. Die VMM Drehantriebe werden zusammen mit den Mischern DR/DRG/ZR/DRU/DRR und Ringdrosselklappen V5421 eingesetzt. Eine Verwendung mit Fremdfabrikaten ist über den Universal-Anbausatz ATU möglich. Die VMK Antriebe wurden speziell für die Kompakt-Mischer ZRK entwickelt. Aufgrund der hohen Regelgüte wird eine exakte Regelung der Warmwasser- und Kühlwassertemperaturen realisiert. Das robuste Design und die solide mechanische Schnittstelle zwischen Stellantrieb und Mischer sorgen für einen zuverlässigen Betrieb.

Hauptmerkmale:

- Wartungsfreier Stellantrieb
- Direkter Anbau an Mischer
- Hohes Drehmoment
- Überlast- und blockiersicher
- Langlebig
- Gut sichtbare Stellungsanzeige
- Geräumige Kabelbox
- Einfache Handverstellung
- 5 Jahre Garantie

Technische Daten:

Zertifizierungen:	CE
Schutzart:	IP54
Stellungs-Anzeige:	mit Sichtskala (Rot/Blau) integriert im Deckel, Skala umsteckbar
Drehwinkel:	90°
Hand-Verstellung:	ja
Hilfsschalter:	optional
Ansteuerung:	3-Punkt

Drehantriebe 3-Punkt

Drehmoment mm	Versorgungsspannung	Laufzeit min	EAN-Nr.	Artikel-Nr.	Euro	PG
10	230 V AC	1,5	4024627200205	**VMK10-4**	**635,00**	C4
10	24 V AC	1,5	4024627200229	**VMK10-4-24**	**863,50**	C4
20	230 V AC	1,6	4024627200366	**VMM20**	**626,00**	C4
20	24 V AC	1,6	4024627200380	**VMM20-24**	**867,50**	C4
30	230 V AC	2,3	4024627200403	**VMM30**	**931,50**	C4
30	24 V AC	2,3	4024627200427	**VMM30-24**	**1.111,00**	C4
40	230 V AC	3,5	4024627200441	**VMM40**	**1.238,00**	C4
40	24 V AC	3,5	4024627200465	**VMM40-24**	**1.497,00**	C4

Zubehör

	Bezeichnung	Artikel-Nr.	Euro	PG
	Rückführpotentiometer 10 kOhm, 90°, für Stellantriebe VMM/VMK	**VMP10-90**	**160,00**	C99
	Nachrüsteinheit mit 2 Hilfsschaltern, Schaltstellung 3 A, 230 V, anschlussfertig	**VMS2**	**187,00**	C99
	Universal-Anbausatz für nahezu alle Fremdfabrikate (teilweise muss Nacharbeit an der Baustelle akzeptiert werden); für Stellantriebe VMM und VRM	**ATU2040A**	**186,50**	C99

Ersatzteile

	Pos.	Bezeichnung	Artikel-Nr.	Euro	PG
	1	Synchronmotor für VMK10-4, VMM20, VMM30, 230 V AC	**030000345**	**231,50**	C99
		Synchronmotor für VMK10-4-24, VMM20-24, VMM30-24, 24 V AC	**030000432**	**299,50**	C99
		Synchronmotor für VMM40-24, 24 V AC	**030000531**	**299,50**	C99
	2	Platine für VMK10-4, VMM20, VMM30, VMM40, 230 V AC	**030000346**	**221,50**	C99
		Platine für VMK10-4-24, VMM20-24, VMM30-24, 24 V AC	**030000433**	**251,00**	C99
		Platine für VMM40-24, 24 V AC	**030000498**	**251,00**	C99
	3	Haube mit Schrauben	**030000212**	**110,00**	C99
	4	Getriebesatz I-III für VMM20 und VMM20-24	**030000482**	**119,00**	C99
	4, 5, 6, 7, 8, 9	Anbausatz VMM/VRM	**ATK2040A**	**131,00**	C99
	5	Anbaukonsole	**030000302**	**88,00**	C99
	7	Kupplung für DR-, DRG-, ZR-Mischer	**030000526**	**36,50**	C99
	9	Stellhebel für DR-, ZR-, DRU-, DRR-Mischer	**030000518**	**23,50**	C99
	10	DRU/DRR-Beipack	**030000522**	**63,50**	C99
	11	Kupplung für ZRK-Mischer	**030000525**	**37,00**	C99
	12	Stellhebel für ZRK-Mischer	**030000517**	**23,50**	C99

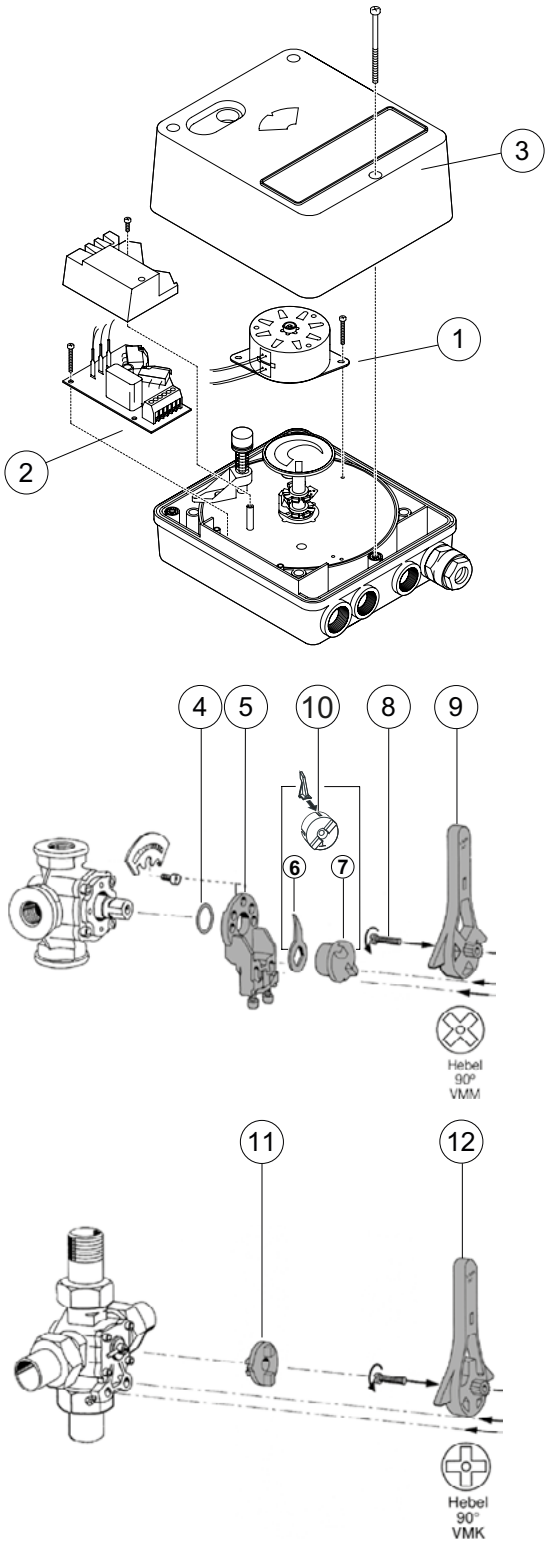
3
1
2
4
5
10
8
9
6
7
Hebel
90°
VMM
11
12
Hebel
90°
VMK

Centra Stellantriebe 0–10 V VRM



Datenblatt

Die Stellantriebe VRM bieten eine 0(2)–10 V Regelung für Heizungs- und Klimaanlagen und werden zusammen mit den Resideo-Mischern eingesetzt. Eine Verwendung mit Fremdfabrikaten ist über den Universal-Anbausatz ATU möglich. Aufgrund der hohen Regelgüte wird eine exakte Regelung der Warmwasser- und Kühlwassertemperaturen realisiert. Das robuste Design und die solide mechanische Schnittstelle zwischen Stellantrieb und Mischer sorgen für einen zuverlässigen Betrieb.

Hauptmerkmale:

- Wartungsfreier Stellantrieb
- Direkter Anbau an Mischer
- Hohes Drehmoment
- Überlast- und blockiersicher
- Langlebig
- Gut sichtbare Stellungsanzeige
- Geräumige Kabelbox
- Einfache Handverstellung
- 5 Jahre Garantie

Technische Daten:

Zertifizierungen:	CE
Schutzart:	IP54
Stellungs-Anzeige:	mit Sichtskala (Rot/Blau) integriert im Deckel, Skala umsteckbar
Drehwinkel:	90°
Hand-Verstellung:	ja
Stellungs-Rückmeldung:	optional
Ansteuerung:	0 (2)–10 V
Laufzeit:	90 Sek.

Drehantriebe 0–10 V

Drehmoment Nm	Versorgungsspannung	Laufzeit min	EAN-Nr.	**Artikel-Nr.**	**Euro**	PG
20	24 V AC/DC	3,0	4024627200526	**VRM20**	**946,50**	C4

Zubehör

	Bezeichnung	**Artikel-Nr.**	**Euro**	PG
	Nachrüsteinheit zur Stellungsrückmeldung 0..10 V	**VMU1**	**230,00**	C99
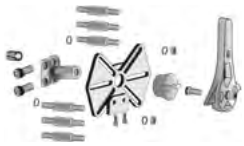	Universal-Anbausatz für nahezu alle Fremdfabrikate (teilweise muss Nacharbeit an der Baustelle akzeptiert werden); für Stellantriebe VMM und VRM	**ATU2040A**	**186,50**	C99

Ersatzteile

	Pos.	Bezeichnung	Artikel-Nr.	Euro	PG
	1	12 V DC Motor	**030000384**	**147,50**	C99
	-	Anbaukonsole	**030000302**	**88,00**	C99
	-	Kupplung für DR-, DRG-, ZR-Mischer	**030000526**	**36,50**	C99
	-	Kupplung VMK/VRK	**030000525**	**37,00**	C99
	-	Stellhebel für DR-, ZR-, DRU-, DRR-Mischer	**030000518**	**23,50**	C99
	-	Stellhebel für ZRK-Mischer	**030000517**	**23,50**	C99

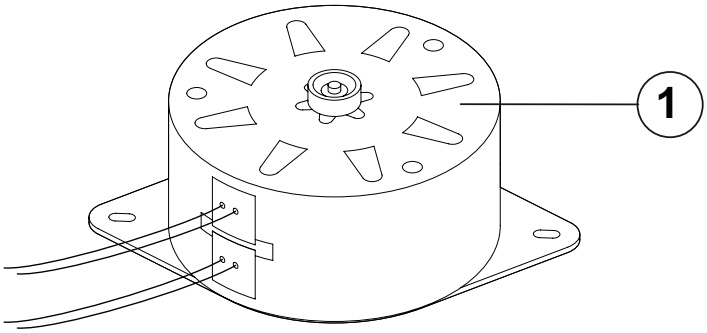

VENTILE UND STELLANTRIEBE

Centra Zweiwege-Ventile

Ventile mit Gewindeanschluss

VDE	Zweiwege-Regelventile	13-2
VDE-M	Zweiwege-Regelventile	13-5
DE/DI	Zweiwege-Regelventile	13-7
VDE-C	Zweiwege-Regelventil	13-10
V136	Zweiwege-Regelventil	13-12
V4043C	Durchgangs-Zonenventil	13-13
VCZA	Zonenventile	13-14

Ventile mit Flanschanschluss

DF-B-CI	Zweiwege-Regelventile, PN 16	13-16
DF-B-NI	Zweiwege-Regelventile, PN 16	13-19
DF-C	Zweiwege-Regelventile, PN 25	13-22
DF-D	Zweiwege-Regelventile, PN 40	13-25

Centra Dreiwege-Ventile

Ventile mit Gewindeanschluss

VXE	Dreiwege-Regelventile	13-28
VYE	Dreiwege-Regelventile mit Bypass	13-31
VXE-M	Dreiwege-Regelventile	13-34
XE/XI	Dreiwege-Regelventile	13-36
V135	Dreiwege-Regelventil	13-39
V4044C/F	Dreiwege-Zonenventil	13-41
VCZM	Umschaltventile	13-42

Ventile mit Flanschanschluss

XF-A	Dreiwege-Regelventile, PN 6	13-44
XF-B	Dreiwege-Regelventile, PN 16	13-47

Stellantriebe für Zweiwege- und Dreiwege-Ventile

2-Punkt-Antriebe – thermoelektrische Stellantriebe

MT4/MT8	Thermoelektrischer Stellantrieb	13-50

2-Punkt-Antriebe – elektromotorische Stellantriebe

M5410	Stellantriebe, 2-Punkt	13-52
VC	Stellantrieb	13-53

3-Punkt-Antriebe

M7410C/M6410C/M6410L	Stellantrieb, 3-Punkt	13-54
ML6435B	Stellantrieb mit Federrücklauf, 3-Punkt	13-55
ML6420/ML6425	Stellantrieb, 600 N, 3-Punkt	13-56
ML6421A/B	Stellantrieb, 1.800 N, 3-Punkt	13-58

0–10 V-Antriebe

M4410	Thermoelektrischer Stellantrieb, 100 N, 0..10 V	13-59
M7410E	Stellantrieb, 0(2)..10 V	13-60
ML7430E/ML7435E	Stellantrieb, 400N, 0(2)..10 V	13-61
ML7420A/ML7425A	Stellantrieb, 600 N, 0(2)..10 V	13-62
ML7421A/B	Stellantrieb, 1.800 N, 0(2)..10 V	13-63

Zweiwege-Regelventile VDE



Datenblatt

Die kompakten Zweiwege-Regelventile der Baureihe VDE werden in Kombination mit einem Stellantrieb zur Regelung der Warm- und Kaltwasserzufuhr eingesetzt. Sie werden beispielsweise in Gebläsekonvektoren, in kleinen Erhitzern oder Rückkühlern verwendet.

Hauptmerkmale:

- Entzinkungsbeständiges Messing
- Wartungsfrei
- Große standardisierte Bandbreite an Kvs-Werten
- Verschiedene Anschlussverschraubungen für unterschiedliche Anschlüsse (Gewinde-, Löt-, Schneidringanschlüsse) verfügbar
- Die geringe Baugröße ermöglicht den Einbau auch bei beengten Platzverhältnissen
- Der große Hub ermöglicht eine hohe Regelgüte
- Weichdichtung für geringe Leckage
- Hoher Schließdruck
- 5 Jahre Garantie

Technische Daten:

Medium:	Heizungswasser mit max. 50 % Glykol nach VDI 2035
Mediumstemperatur:	2–120 °C
Stat. Druck:	PN 16

Stetige Regelung, 6,5 mm Hub, flach dichtend

Nennweite DN mm	Kvs-Wert	Schließdruck kPa	Entlastetes Einsitzventil	EAN-Nr.	Artikel-Nr.	Euro	PG
15	0,16	600	-	5059087014184	**VDE15B0.16M**	**39,00**	C6
15	0,25	600	-	5059087014191	**VDE15B0.25M**	**39,00**	C6
15	0,4	600	-	5059087014207	**VDE15B0.4M**	**39,00**	C6
15	0,63	600	-	5059087014214	**VDE15B0.63M**	**39,00**	C6
15	1	600	-	5059087014221	**VDE15B1.0M**	**39,00**	C6
15	1,6	300	-	5059087014238	**VDE15B1.6M**	**39,00**	C6
15	2,5	100	-	5059087014245	**VDE15B2.5M**	**39,00**	C6
20	2,5	150	-	5059087014252	**VDE20B2.5M**	**50,50**	C6
20	4	50	-	5059087014269	**VDE20B4.0M**	**50,50**	C6
25	6,3	250	•	5059087016027	**VDE25B6.3MP**	**152,50**	C6
25	8	250	•	5059087016058	**VDE25B8.0MP**	**152,50**	C6

Auf/Zu-Regelung, 2,5 mm Hub, flach dichtend

Nennweite DN mm	Kvs-Wert	Schließdruck kPa	Entlastetes Einsitzventil	EAN-Nr.	Artikel-Nr.	Euro	PG
15	1	600	-	5059087014474	**VDE15B1.0OF**	**32,00**	C6
15	1,6	300	-	5059087014481	**VDE15B1.6OF**	**32,00**	C6
15	2,5	150	-	5059087014498	**VDE15B2.5OF**	**32,00**	C6
20	2,5	200	-	5059087014504	**VDE20B2.5OF**	**43,00**	C6
20	4	100	-	5059087014528	**VDE20B4.0OF**	**43,00**	C6
25	4	200	•	5059087016003	**VDE25B4.0OFP**	**108,50**	C6
25	5.5	200	•	5059087016010	**VDE25B5.5OFP**	**108,50**	C6

Stetige Regelung, 6,5 mm Hub, konisch dichtend

Nennweite DN mm	Kvs-Wert	Schließdruck kPa	Entlastetes Einsitzventil	EAN-Nr.	Artikel-Nr.	Euro	PG
15	0,16	600	-	5059087015914	**VDE15B0.16MCS**	**46,00**	C6
15	0,25	600	-	5059087015921	**VDE15B0.25MCS**	**46,00**	C6
15	0,4	600	-	5059087015938	**VDE15B0.4MCS**	**46,00**	C6
15	0,63	600	-	5059087015945	**VDE15B0.63MCS**	**46,00**	C6
15	1	600	-	5059087015952	**VDE15B1.0MCS**	**46,00**	C6
15	1,6	300	-	5059087015969	**VDE15B1.6MCS**	**46,00**	C6
15	2,5	100	-	5059087015976	**VDE15B2.5MCS**	**46,00**	C6
20	2,5	150	-	5059087015983	**VDE20B2.5MCS**	**57,00**	C6
20	4	50	-	5059087015990	**VDE20B4.0MCS**	**57,00**	C6
25	6,3	250	•	5059087016034	**VDE25B6.3MPC**	**159,50**	C6
25	8	250	•	5059087016065	**VDE25B8.0MPC**	**159,50**	C6

Auf/Zu-Regelung, 2,5 mm Hub, konisch dichtend

Nennweite DN mm	Kvs-Wert	Schließdruck kPa	Entlastetes Einsitzventil	EAN-Nr.	Artikel-Nr.	Euro	PG
15	1,6	300	-	5059087013415	**VDE15B1.60FCS**	**39,00**	C6
20	2,5	200	-	5059087013422	**VDE20B2.50FCS**	**50,50**	C6

Stellantriebe für Ventile mit 2,5 mm Hub

	Bezeichnung	Artikel-Nr.	Euro	PG
	Stellantrieb, thermoelektrisch, max. Hub 4 mm, 90 N, 24 V AC, Auf/Zu, stromlos offen	**MT4-024-NO**	**47,00**	C6
	Stellantrieb, thermoelektrisch, max. Hub 4 mm, 90 N, 24 V AC, Auf/Zu, stromlos geschlossen	**MT4-024-NC**	**47,00**	C6
	Stellantrieb, thermoelektrisch, max. Hub 4 mm, 90 N, 230 V, Auf/Zu, stromlos offen	**MT4-230-NO**	**47,00**	C6
	Stellantrieb, thermoelektrisch, max. Hub 4 mm, 90 N, 230 V, Auf/Zu, stromlos geschlossen	**MT4-230-NC**	**47,00**	C6

Stellantriebe für Ventile mit 6,5 mm Hub

	Bezeichnung	Artikel-Nr.	Euro	PG
	Stellantrieb, thermoelektrisch, max. Hub 8 mm, 90 N, 24 V AC, Auf/Zu, stromlos offen	**MT8-024-NO**	**90,50**	C6
	Stellantrieb, thermoelektrisch, max. Hub 8 mm, 90 N, 24 V AC, Auf/Zu, stromlos geschlossen	**MT8-024-NC**	**90,50**	C6
	Stellantrieb, thermoelektrisch, max. Hub 8 mm, 90 N, 230 V, Auf/Zu, stromlos offen	**MT8-230-NO**	**90,50**	C6
	Stellantrieb, thermoelektrisch, max. Hub 8 mm, 90 N, 230 V, Auf/Zu, stromlos geschlossen	**MT8-230-NC**	**90,50**	C6
	Stellantrieb, schnell schließend, Hub 6,5 mm, 100 N, 24 V AC, Auf/Zu	**M5410C1001**	**110,50**	C6
	Stellantrieb, schnell schließend, Hub 6,5 mm, 100 N, 230 V, Auf/Zu	**M5410L1001**	**133,00**	C6
	Stellantrieb, Hub 6,5 mm, 180 N, 24 V AC, 3-Punkt	**M7410C1007**	**161,00**	C6
	Stellantrieb, Hub 6,5 mm, 180 N, 24 V AC, 3-Punkt, mit Handverstellung	**M6410C2023**	**224,50**	C6
	Stellantrieb, Hub 6,5 mm, 180 N, 24 V AC, 3-Punkt, mit Handverstellung und Hilfsschaltern	**M6410C4029**	**295,50**	C6
	Stellantrieb, Hub 6,5 mm, 180 N, 230 V AC, 3-Punkt, mit Handverstellung	**M6410L2023**	**177,00**	C6
	Stellantrieb, Hub 6,5 mm, 180 N, 230 V AC, 3-Punkt, mit Handverstellung und Hilfsschaltern	**M6410L4029**	**318,50**	C6
	Stellantrieb, 0/2–10 V, Hub 6,5 mm, 180 N, 24 V AC	**M7410E1002**	**234,00**	C6
	Stellantrieb, 0/2–10 V, Hub 6,5 mm, 180 N, 24 V AC, mit Handverstellung	**M7410E2026**	**502,00**	C6
	Stellantrieb, 0/2–10 V, Hub 6,5 mm, 180 N, 24 V AC, mit Handverstellung und Hilfsschaltern	**M7410E4022**	**452,00**	C6

Zubehör

	Bezeichnung	Artikel-Nr.	Euro	PG
	Anschlussverschraubung mit Außengewindetülle R ⅜, G ½, flach dichtend	**ASV-CS-15-O-F**	**8,00**	C99
	Anschlussverschraubung mit Außengewindetülle R ½, G ¾, flach dichtend	**ASV-CS-20-O-F**	**11,10**	C99
	Anschlussverschraubung mit Außengewindetülle R 1, G 1¼, flach dichtend	**ASV-CS-25-O-F2**	**17,10**	C99
	Anschlussverschraubung mit Löttülle 12 mm, G ½, flach dichtend	**ASV-CS-15-S-F**	**9,15**	C99
	Anschlussverschraubung mit Löttülle 15 mm, G ¾, flach dichtend	**ASV-CS-20-S-F**	**13,00**	C99
	Anschlussverschraubung mit Außengewindetülle R ⅜, G ½, konisch dichtend	**ASV-CS-15-O-C**	**8,00**	C99
	Anschlussverschraubung mit Außengewindetülle R ½, 1⅛ x 14 BS84, konisch dichtend	**ASV-CS-20-O-C**	**11,10**	C99
	Anschlussverschraubung mit Außengewindetülle R 1, G 1¼, konisch dichtend	**ASV-CS-25-O-C**	**17,10**	C99
	Anschlussverschraubung mit Schneidring 15 mm, G ½, konisch dichtend	**ASV-CS-15-F-C**	**4,90**	C99
	Anschlussverschraubung mit Schneidring 22 mm, 1⅛ x 14 BS84, konisch dichtend	**ASV-CS-20-F-C**	**6,15**	C99

Zweiwege-Regelventile VDE-M



Datenblatt

Die druckentlasteten Regelventile der Baureihe VDE-M werden in Kombination mit einem Stellantrieb zur stetigen Regelung der Wassertemperatur in Heizungs-, Lüftungs- und Klimaanlagen eingesetzt.

Hauptmerkmale:

- Druckentlastet
- Außengewinde für flachdichtende Anschlussverschraubungen
- Auslieferung mit Schutzkappe, für Handverstellung verwendbar
- Einfache Montage des Stellantriebs ohne Werkzeug
- 5 Jahre Garantie

Technische Daten:

Ventil-Typ:	Zweiwege-Regelventil
Medium:	Wasser oder Wasser-Glykol-Gemisch gemäß VDI-Richtlinie 2035
Werkstoff:	Spindel aus nichtrostendem Stahl, Ventilkörper ausentzinkungsbeständigem Messing
Stat. Druck:	PN 16
Rohranschluss:	Außengew. Flachdichtung
Wirkungsweise:	Spindel fährt aus zum Schließen von Anschluss A-AB
Temp.-Bereich:	2–130 °C
Regelcharakteristik A-AB:	linear

VDE-M Zweiwege-Regelventile, flach dichtend, 6,5 mm Hub

Nennweite DN mm	Kvs-Wert	EAN-Nr.	**Artikel-Nr.**	**Euro**	PG
25	4	5059087019431	**VDE25B4.0M**	**183,50**	C5
25	6,3	5059087014276	**VDE25B6.3M**	**183,50**	C5
25	10	5059087019424	**VDE25B10M**	**183,50**	C5
32	16	5059087019448	**VDE32B16M**	**216,00**	C5
40	25	5059087019455	**VDE40B25M**	**291,00**	C5

Zubehör

	Bezeichnung	Artikel-Nr.	Euro	PG
	Stellantrieb, 6,5 mm Hub, 300 N, 24 V AC, 3-Punkt	**M7410C1015**	**242,50**	C5
	Stellantrieb, 6,5 mm Hub, 300 N, 24 V AC, 3-Punkt, mit Handverstellung	**M6410C2031**	**261,00**	C5
	Stellantrieb, 6,5 mm Hub, 300 N, 24 V AC, 3-Punkt, mit Handverstellung und 2 Hilfsschalter	**M6410C4037**	**312,00**	C5
	Stellantrieb, 6,5 mm Hub, 300 N, 230 V AC, 3-Punkt, mit Handverstellung	**M6410L2031**	**255,00**	C5
	Stellantrieb, 6,5 mm Hub, 300 N, 230 V AC, 3-Punkt, mit Handverstellung und 2 Hilfsschalter	**M6410L4037**	**369,00**	C5
	Stellantrieb, 6,5 mm Hub, 300 N, 24 V AC, 0/2–10 V	**M7410E1028**	**341,00**	C5
	Stellantrieb, 6,5 mm Hub, 300 N, 24 V AC, 0/2–10 V, mit Handverstellung	**M7410E2034**	**537,50**	C5
	Stellantrieb, 6,5 mm Hub, 300 N, 24 V AC, 0/2–10 V, mit Handverstellung und 2 Hilfsschalter	**M7410E4030**	**594,50**	C5
	Stellantrieb, 6,5 mm Hub, 400 N, 24 V AC, 3-Punkt, mit Notstellfunktion (Ventilstange fährt aus bei Federrücklauf)	**ML6435B1008**	**504,50**	C5
	Stellantrieb, 6,5 mm Hub, 400 N, 230 V AC, 3-Punkt, mit Notstellfunktion (Ventilstange fährt aus bei Federrücklauf)	**ML6435B1016**	**526,50**	C5
	Stellantrieb, 6,5 mm Hub, 400 N, 24 V AC, 0/2–10 V, mit Handverstellung	**ML7430E1005**	**397,50**	C5
	Stellantrieb, 6,5 mm Hub, 400 N, 24 V AC, 0/2–10 V, mit Notstellfunktion (Ventilstange fährt aus bei Federrücklauf)	**ML7435E1004**	**532,50**	C5
	Anschlussverschraubung mit Außengewindetülle R 1, G 1½, flach dichtend	**ASV-CS-25-O-F**	**17,10**	C99
	Anschlussverschraubung mit Außengewindetülle R 1¼, G 2, flach dichtend	**ASV-CS-32-O-F**	**34,00**	C99
	Anschlussverschraubung mit Außengewindetülle R 1½, G 2¼, flach dichtend	**ASV-CS-40-O-F**	**76,00**	C99
	Anschlussverschraubung mit Innengewindetülle Rp 1, G 1½, flach dichtend	**ASV-CS-25-I-F**	**20,20**	C99
	Anschlussverschraubung mit Innengewindetülle Rp 1¼, G 2, flach dichtend	**ASV-CS-32-I-F**	**27,00**	C99
	Anschlussverschraubung mit Innengewindetülle Rp 1½, G 2¼, flach dichtend	**ASV-CS-40-I-F**	**37,50**	C99

Zweiwege-Regelventile DE/DI



DE



DI

Datenblatt

Die Durchgangsventile der Baureihen DE und DI werden in Kombination mit einem Stellantrieb ML64.../ML74... zur stetigen Regelung von Dampf-, Warm- oder Kaltwasser in Heizungs-, Lüftungs- und Klimaanlagen eingesetzt.

Hauptmerkmale:

- Gehäuse aus entzinkungsbeständigem Messing mit Außengewinde (Typ DE) oder Innengewinde (Typ DI)
- Geringe Leckrate
- Selbstnachstellende Stopfbuchsenpackung
- Hohes Stellverhältnis um eine Temperaturregelung nach dem neusten Stand der Technik zu gewährleisten
- 5 Jahre Garantie

Technische Daten:

Ventil-Typ:	Zweiwege-Regelventile
Medium:	Wasser oder Wasser-Glykol-Gemisch gemäß VDI-Richtlinie 2035
Werkstoff:	Ventilkörper aus entzinkungsbeständigem Messing, Ventilstange aus Edelstahl
Aktion zum Öffnen:	Ventilstange niederdrücken
Regelcharakteristik:	gleichprozentig
Hub:	20 mm
Temp.-Bereich:	2–170 °C
Stat. Druck:	PN 16
Rohranschluss:	Innengewinde (ISO 228)
Regelcharakteristik:	gleichprozentig

Ventil mit Außengewinde (DE)

Nennweite DN mm	Kvs-Wert	Rohranschluss	EAN-Nr.	**Artikel-Nr.**	**Euro**	PG
15	0,63	Außengewinde	5059087014948	**DE15B0.63**	**230,50**	C5
15	1	Außengewinde	5059087014955	**DE15B1.0**	**230,50**	C5
15	1,6	Außengewinde	5059087014962	**DE15B1.6**	**230,50**	C5
15	2,5	Außengewinde	5059087014979	**DE15B2.5**	**230,50**	C5
15	4	Außengewinde	5059087014986	**DE15B4.0**	**230,50**	C5
20	6,3	Außengewinde	5059087014993	**DE20B6.3**	**244,50**	C5
25	10	Außengewinde	5059087015006	**DE25B10**	**256,00**	C5
32	16	Außengewinde	5059087015013	**DE32B16**	**303,50**	C5
40	25	Außengewinde	5059087015037	**DE40B25**	**350,00**	C5
50	40	Außengewinde	5059087015044	**DE50B40**	**452,00**	C5

Ventil mit Innengewinde (DI)

Nennweite DN mm	Kvs-Wert	Rohranschluss	EAN-Nr.	Artikel-Nr.	Euro	PG
15	0,63	Innengewinde	5059087012005	**DI15B0.63**	**230,50**	C5
15	1	Innengewinde	5059087012012	**DI15B1.0**	**230,50**	C5
15	1,6	Innengewinde	5059087012029	**DI15B1.6**	**230,50**	C5
15	2,5	Innengewinde	5059087012036	**DI15B2.5**	**230,50**	C5
15	4	Innengewinde	5059087012043	**DI15B4.0**	**230,50**	C5
20	6,3	Innengewinde	5059087012050	**DI20B6.3**	**244,50**	C5
25	10	Innengewinde	5059087012067	**DI25B10**	**256,00**	C5
32	16	Innengewinde	5059087012074	**DI32B16**	**303,50**	C5
40	25	Innengewinde	5059087012081	**DI40B25**	**350,00**	C5
50	40	Innengewinde	5059087012098	**DI50B40**	**452,00**	C5

Zubehör

	Bezeichnung	Artikel-Nr.	Euro	PG
	Stellantrieb, 20 mm Hub, 600 N, 230 V AC, 3-Punkt, 60 s	**ML6420A3015**	**900,00**	C5
	Stellantrieb, 20 mm Hub, 600 N, 230 V AC, 3-Punkt, 30 s	**ML6420A3031**	**1.076,00**	C5
	Stellantrieb, 20 mm Hub, 600 N, 24 V AC, 3-Punkt, 60 s	**ML6420A3007**	**915,00**	C5
	Stellantrieb, 20 mm Hub, 600 N, 24 V AC, 3-Punkt, 30 s	**ML6420A3023**	**1.091,00**	C5
	Stellantrieb, 20 mm Hub, 600 N, 24 V AC, modulierend 0/2–10 V, 60 s	**ML7420A6009**	**1.364,00**	C5
	Stellantrieb, 20 mm Hub, 600 N, 24 V AC, modulierend 0/2–10 V, 30 s	**ML7420A6017**	**1.413,00**	C5
	Stellantrieb, 20 mm Hub, 1800 N, 230 V AC, 3-Punkt, 114 s	**ML6421A3013**	**1.152,00**	C5
	Stellantrieb, 20 mm Hub, 1800 N, 24 V AC, modulierend 0/2–10 V, 114 s	**ML7421A3004**	**1.504,00**	C5
	Stellantrieb, 20 mm Hub, 600 N, 230 V AC, 3-Punkt, 108 s, mit Notstellfunktion (Ventilstange fährt ein bei Federrücklauf)	**ML6425A3014**	**1.295,00**	C5
	Stellantrieb, 20 mm Hub, 600 N, 24 V AC, 3-Punkt, 108 s, mit Notstellfunktion (Ventilstange fährt ein bei Federrücklauf)	**ML6425A3006**	**1.273,00**	C5
	Stellantrieb, 20 mm Hub, 600 N, 230 V AC, 3-Punkt, 108 s, mit Notstellfunktion (Ventilstange fährt aus bei Federrücklauf)	**ML6425B3021**	**1.150,00**	C5
	Stellantrieb, 20 mm Hub, 600 N, 24 V AC, 3-Punkt, 108 s, mit Notstellfunktion (Ventilstange fährt aus bei Federrücklauf)	**ML6425B3005**	**1.245,00**	C5
	Stellantrieb, 20 mm Hub, 600 N, 24 V AC, modulierend 0/2–10 V, 108 s, mit Notstellfunktion(Ventilstange fährt ein bei Federrücklauf)	**ML7425A6008**	**1.693,00**	C5
	Stellantrieb, 20 mm Hub, 600 N, 24 V AC, modulierend 0/2–10 V, 108 s, mit Notstellfunktion(Ventilstange fährt aus bei Federrücklauf)	**ML7425B6007**	**1.867,00**	C5

Zubehör – nur für DE

	Bezeichnung	Artikel-Nr.	Euro	PG
	Anschlussverschraubung mit Innengewindetülle Rp ½, G 1⅛, flach dichtend	**ASV-CS-15-I-F**	**15,30**	C99
	Anschlussverschraubung mit Innengewindetülle Rp ¾, G 1¼, flach dichtend	**ASV-CS-20-I-F**	**15,30**	C99
	Anschlussverschraubung mit Innengewindetülle Rp 1, G 1½, flach dichtend	**ASV-CS-25-I-F**	**20,20**	C99
	Anschlussverschraubung mit Innengewindetülle Rp 1¼, G 2, flach dichtend	**ASV-CS-32-I-F**	**27,00**	C99
	Anschlussverschraubung mit Innengewindetülle Rp 1½, G 2¼, flach dichtend	**ASV-CS-40-I-F**	**37,50**	C99
	Anschlussverschraubung mit Innengewindetülle Rp 2, G 2¾, flach dichtend	**ASV-CS-50-I-F**	**57,50**	C99

Ersatzteile

	Pos.	Bezeichnung	Artikel-Nr.	Euro	PG
	**1**	Spindelverbindungsmutter ASV-SBA für DE/DI/XE/XI, DF-B-CI/XF-A/XF-B (DN 15–DN 32) (nur 10er-weise bestellbar)	**ASV-SBA-1**	**4,90**	C99
	**2**	Stopfbuchsmutter ASV-PN für DE/DI/XE/XI	**ASV-PN-7**	**62,00**	C99
	**3**	Packungsringsatz ASV-PAC für DE/DI/XE/XI, DF-B-CI/XF-A/XF-B (DN 40–DN 80)	**ASV-PAC-2**	**33,50**	C99

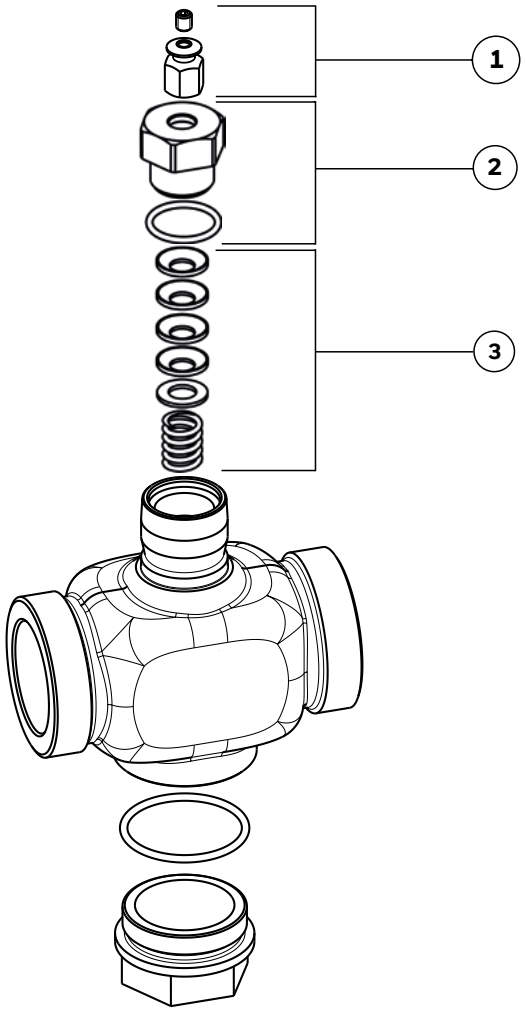

Zweiwege-Regelventil VDE-C



Die druckentlasteten Regelventile der Baureihe VDE-C werden in Kombination mit einem Stellantrieb zur stetigen Regelung der Wassertemperatur in Heizungs-, Lüftungs- und Klimaanlagen eingesetzt. Diese Ventile sind speziell für die Durchflussregelung in hydraulischen Systemen mit hohen Temperaturen und Drücken, wie z.B. in Fernwärmesystemen, konzipiert. Sie können in Kombinationmit den 300 N-Stellantrieben M6410/M7410 sowie den 400 N-Stellantrieben ML7430/35 und ML6435 verwendet werden. In Kombination mit den Stellantrieben sind die VDE-C-SV Ventile als Sicherheitsventile nach DIN EN 14597 zugelassen und mit CE0035 gekennzeichnet.

Hauptmerkmale:

- Druckentlastet
- Auslieferung mit Schutzkappe, für Handverstellung verwendbar
- Anschlussverschraubungen mit Außengewindetülle oder Schweißtülle im Zubehör verfügbar
- Kompakte Bauweise
- Geringe Leckrate
- Ventilsitz Metall auf Metall für lange Lebensdauer
- Einfache Montage des Stellantriebs ohne Werkzeug
- 5 Jahre Garantie

Datenblatt

Technische Daten:

Ventil-Typ:	Zweiwege-Regelventil
Medium:	Heizungswasser mit max. 50 % Glykol nach VDI 2035
Werkstoff:	Spindel aus nichtrostendem Stahl, Ventilkörper aus Rotguss, Außengewinde nach ISO 228-1
Stat. Druck:	PN 25
Rohranschluss:	Außengew. Flachdichtung
Wirkungsweise:	Spindel fährt aus zum Schließen
Hub:	6,5 mm
Zusatzbeschreibung:	Anschluss Stellantrieb M30 x 1,5 mm
Temp.-Bereich:	2–130 °C

Zweiwege-Sicherheitsventil nach DIN EN 14597

Nennweite DN mm	Kvs-Wert	EAN-Nr.	Artikel-Nr.	Euro	PG
15	0,25	5059087019646	**VDE15C0.25RB-SV**	**248,00**	C5
15	0,4	5059087019691	**VDE15C0.4RB-SV**	**248,00**	C5
15	0,63	5059087019653	**VDE15C0.63RB-SV**	**248,00**	C5
15	1	5059087019707	**VDE15C1.0RB-SV**	**248,00**	C5
15	1,6	5059087019714	**VDE15C1.6RB-SV**	**248,00**	C5
20	2,5	5059087019721	**VDE20C2.5RB-SV**	**264,00**	C5
20	4	5059087019738	**VDE20C4.0RB-SV**	**264,00**	C5
25	6,3	5059087019745	**VDE25C6.3RB-SV**	**323,50**	C5
32	10	5059087019899	**VDE32C10RB-SV**	**404,00**	C5

Zubehör

	Bezeichnung	Artikel-Nr.	Euro	PG
	Stellantrieb, 6,5 mm Hub, 300 N, 24 V AC, 3-Punkt	**M7410C1015**	**242,50**	C5
	Stellantrieb, 6,5 mm Hub, 300 N, 24 V AC, 3-Punkt, mit Handverstellung	**M6410C2031**	**261,00**	C5
	Stellantrieb, 6,5 mm Hub, 300 N, 24 V AC, 3-Punkt, mit Handverstellung und 2 Hilfsschalter	**M6410C4037**	**312,00**	C5
	Stellantrieb, 6,5 mm Hub, 300 N, 230 V AC, 3-Punkt, mit Handverstellung	**M6410L2031**	**255,00**	C5
	Stellantrieb, 6,5 mm Hub, 300 N, 230 V AC, 3-Punkt, mit Handverstellung und 2 Hilfsschalter	**M6410L4037**	**369,00**	C5
	Stellantrieb, 6,5 mm Hub, 300 N, 24 V AC, 0/2–10 V	**M7410E1028**	**341,00**	C5
	Stellantrieb, 6,5 mm Hub, 300 N, 24 V AC, 0/2–10 V, mit Handverstellung	**M7410E2034**	**537,50**	C5
	Stellantrieb, 6,5 mm Hub, 300 N, 24 V AC, 0/2–10 V, mit Handverstellung und 2 Hilfsschalter	**M7410E4030**	**594,50**	C5
	Stellantrieb, 6,5 mm Hub, 400 N, 24 V AC, 3-Punkt, mit Notstellfunktion (Ventilstange fährt aus bei Federrücklauf)	**ML6435B1008**	**504,50**	C5
	Stellantrieb, 6,5 mm Hub, 400 N, 230 V AC, 3-Punkt, mit Notstellfunktion (Ventilstange fährt aus bei Federrücklauf)	**ML6435B1016**	**526,50**	C5
	Stellantrieb, 6,5 mm Hub, 400 N, 24 V AC, 0/2–10 V, mit Handverstellung	**ML7430E1005**	**397,50**	C5
	Stellantrieb, 6,5 mm Hub, 400 N, 24 V AC, 0/2–10 V, mit Notstellfunktion (Ventilstange fährt aus bei Federrücklauf)	**ML7435E1004**	**532,50**	C5
	Anschlussverschraubung mit Außengewindetülle R ½, G ¾, flach dichtend	**ASV-CS-15-O-F2**	**11,10**	C99
	Anschlussverschraubung mit Außengewindetülle R ¾, G 1, flach dichtend	**ASV-CS-20-O-F2**	**11,10**	C99
	Anschlussverschraubung mit Außengewindetülle R 1, G 1¼, flach dichtend	**ASV-CS-25-O-F2**	**17,10**	C99
	Anschlussverschraubung mit Außengewindetülle R 1¼, G 1½, flach dichtend	**ASV-CS-32-O-F2**	**25,50**	C99
	Anschlussverschraubung mit Schweisstülle 16 mm, G ¾, flach dichtend	**ASV-CS-15-W-F2**	**13,00**	C99
	Anschlussverschraubung mit Schweisstülle 20 mm, G 1, flach dichtend	**ASV-CS-20-W-F2**	**27,00**	C99
	Anschlussverschraubung mit Schweisstülle 27 mm, G 1¼, flach dichtend	**ASV-CS-25-W-F2**	**35,50**	C99
	Anschlussverschraubung mit Schweisstülle 32 mm, G 1½, flach dichtend	**ASV-CS-32-W-F2**	**43,50**	C99

Zweiwege-Regelventil V136



Datenblatt

Das V136 ist ein Zweiwege-Regelventil für den Einsatz in Heißwassersystemen. Es wird zusammen mit den Thermostaten T100R, T100RS oder den thermoelektrischen Stellantrieben MT4 zur Regelung von Heißwasseranwendungen eingesetzt.

Hauptmerkmale:

- Hoher Differenzdruckwiderstand
- Robustes Gehäuse aus Rotguss
- Spindeldichtung kann während des Betriebs der Anlage gewechselt werden

Technische Daten:

Ventil-Typ:	Zweiwege-Regelventil
Werkstoff:	Gehäuse PN 16 mit Innengewinde: Rotguss; Ventileinsatz: Messing und Kunststoff mit O-Ringen aus EPDM und Weichdichtungen
Wirkungsweise:	NO (Ventil schließt beim Eindrücken der Ventilstange)
Medium:	Wasser oder Wasser-Glykol-Gemisch gemäß VDI-Richtlinie 2035
Max. Betriebsdruck:	16 bar
Hub:	4 mm
Mediumstemperatur:	-10–120 °C
Stat. Druck:	PN 16
Rohranschluss:	Innengewinde

Zweiwege-Regelventil

Anschlussdurchmesser "	Nennweite DN mm	Kvs-Wert	EAN-Nr.	Artikel-Nr.	Euro	PG
G ½	15	1	4029289031082	**V136-15B**	**279,50**	H5
G 1	25	2,5	4029289031136	**V136-25B**	**367,50**	H5

Zubehör

	Bezeichnung	Artikel-Nr.	Euro	PG
	Thermostat mit Fernfühler und Tauchhülse R 1/2", Sollwertbereich 10–50 °C	**T100R-AA**	**199,00**	H5
	Thermostat mit Fernfühler und Tauchrohr R 1/2", Sollwertbereich 30–70 °C	**T100R-AB**	**199,00**	H5
	Thermostat mit Fernfühler als Einschraubfühler R 1/2", Sollwertbereich 10–50 °C	**T100RS-DA**	**216,00**	H5
	Thermostat mit Fernfühler als Einschraubfühler R 1/2", Sollwertbereich 30–70 °C	**T100RS-DB**	**216,00**	H5
	Stellantrieb, thermoelektrisch, max. Hub 4 mm, 90 N, 24 V AC, Auf/Zu, stromlos offen	**MT4-024-NO**	**47,00**	C6
	Stellantrieb, thermoelektrisch, max. Hub 4 mm, 90 N, 24 V AC, Auf/Zu, stromlos offen, mit Hilfsschalter	**MT4-024S-NO**	**48,00**	C6
	Stellantrieb, thermoelektrisch, max. Hub 4 mm, 90 N, 24 V AC, Auf/Zu, stromlos geschlossen	**MT4-024-NC**	**47,00**	C6
	Stellantrieb, thermoelektrisch, max. Hub 4 mm, 90 N, 24 V AC, Auf/Zu, stromlos geschlossen, mit Hilfsschalter	**MT4-024S-NC**	**48,00**	C6
	Stellantrieb, thermoelektrisch, max. Hub 4 mm, 90 N, 230 V, Auf/Zu, stromlos offen	**MT4-230-NO**	**47,00**	C6
	Stellantrieb, thermoelektrisch, max. Hub 4 mm, 90 N, 230 V, Auf/Zu, stromlos offen, mit Hilfsschalter	**MT4-230S-NO**	**48,00**	C6
	Stellantrieb, thermoelektrisch, max. Hub 4 mm, 90 N, 230 V, Auf/Zu, stromlos geschlossen	**MT4-230-NC**	**47,00**	C6
	Stellantrieb, thermoelektrisch, max. Hub 4 mm, 90 N, 230 V, Auf/Zu, stromlos geschlossen, mit Hilfsschalter	**MT4-230S-NC**	**48,00**	C6

Ersatzteile

	Pos.	Bezeichnung	Artikel-Nr.	Euro	PG
	1	Handrad zur manuellen Betätigung von Thermostatventilen mit Anschluss M30 x 1,5	**H100/U**	**7,90**	H99

Durchgangs-Zonenventil V4043C



Datenblatt

Durchgangs-Zonenventil mit Synchronmotor und Federrückzug. Zonenventile V4043C werden in privaten und kleinen gewerblichen Heiz- und Kühlanlagen eingesetzt, um den Durchfluss von Kalt- und Warmwasser zu regeln.
• 5 Jahre Garantie

Technische Daten:

Ventil-Typ:	Durchgang
Medium:	Wasser oder Wasser-Glykol-Gemisch gemäß VDI-Richtlinie 2035
Werkstoff:	Gehäuse Messing, Abdeckung und Sockel verzinkter Stahl
Umgebungstemp.:	... 50 °C
Max. Betriebsdruck:	8,6 bar
Mediumstemperatur:	5–88 °C
Versorgungsspannung:	220–240 V, 50 Hz
Eingang:	SPST
Spannungsausfall:	Ventil geschlossen
Art der Klemmen:	Kabelanschlüsse, 1 m
Rohranschluss:	Innengewinde

Durchgangs-Zonenventil

Anschlussdurchmesser "	Kvs-Wert	Max. Diff.-Druck beim Schließvorgang bar	EAN-Nr.	Artikel-Nr.	Euro	PG
½	3	1,38	4024627180026	**V4043C1255/U**	**317,50**	C6
¾	6,9	0,55	0085267130660	**V4043C1263/U**	**323,50**	C6
1	8,6	0,45	4024627180002	**V4043C1271/U**	**340,00**	C6

Ersatzteile

	Pos.	Bezeichnung	Artikel-Nr.	Euro	PG
	1	Ventilantrieb für Zonenventile V4043C, 230 V AC	**40003916-001/U**	**146,50**	C99
	2	Synchronmotor 230 V mit Federrückzug für Zonenventile V4043/V4044	**272868/U**	**68,50**	C99

Zonenventile VCZA



Datenblatt

Die druckentlasteten Zonenventile mit Zweipunkt- Stellantrieb der VC-Serie werden in Wohngebäuden sowie in kleinen Industrieanwendungen eingesetzt, um den Fluss von heißem und/oder kaltem Wasser zu regeln.
Sie bestehen aus einem Antrieb, einem Anschlusskabel und einem Ventil mit auswechselbarem Ventileinsatz.
Die Zweiwege-Ventile wurden für die Auf-/Zu-Zonenregelung von Anlagen in Wohngebäuden konzipiert.
Die Dreiwege-Ventile werden zur Umschaltung von Volumenströmen in zentralen Heiz- und/oder Kühlapplikationen in Wohngebäuden eingesetzt und können entweder als Verteil- oder als Mischventil eingebaut werden.
Beide Versionen eignen sich für die individuelle Regelung von Heizlüftern, Heizkörpern, Raumheizgeräten oder Konvektoren. Die Funktionalität des Antriebs ist abhängig vom gewählten Antriebsmodell. Es gibt Varianten für 24 V und für 230 V mit der Ansteuerung durch einen Schließerkontakt (SPST) oder einen Umschaltkontakt (SPDT). Aufgrund ihrer speziellen Bauweise arbeiten sie geräuscharm und verringern die Gefahr von Druckschlägen in der Leitung. Die Antriebe sind mit einer Endlagenabschaltung ausgestattet, so dass nur beim Ändern der Position Strom verbraucht wird.
Die Stellantriebe verfügen über einen Bajonettverschluss und können ohne Werkzeug auf das Ventil aufgesetzt, bzw. vom Ventil abgenommen werden. Ohne Antrieb ist das Zweiwege-Ventil geschlossen und das Dreiwege-Ventil befindet sich in der Position AB - B offen.
Durch die druckentlastete Konstruktion des Ventileinsatzes sind Differenzdrücke bis zu 4 bar zulässig.
Bei den Zweiwege-Ventilen kann die Durchflussrichtung frei gewählt werden. Dreiwege-Ventile eigenen sich zur Umschaltung des Wasserstroms sowohl aus Richtung AB nach A oder B als auch aus Richtung A oder B nach AB.

Hauptmerkmale:

- Robuste Bauweise
- Betriebsdruckdifferenz bis zu 4 bar
- Ansteuerung durch einen Schließerkontakt oder einen Umschaltkontakt
- Sehr geringer Energieverbrauch des Antriebs
- Wartungsfreundliche Konstruktion durch einfachen Austausch des Ventileinsatzes
- Hohe Durchflusskapazität
- 5 Jahre Garantie

Technische Daten:

Medium:	Wasser oder Wasser-Glykol-Gemisch gemäß VDI-Richtlinie 2035
Werkstoff:	Ventilgehäuse aus Messing, Spindel und Einbausatz aus nichtrostendem Stahl
Mediumstemperatur:	1–95 °C
Max. Betriebsdruck:	20 bar
Max. Diff.-Druck beim Schließvorgang:	4 bar

Zweiwege-Zonenventile

Anschlussdurchmesser "	Kvs-Wert	Ventil-Typ	Rohranschluss	EAN-Nr.	**Artikel-Nr.**	**Euro**	PG
1	8,5	Durchgang	Innengewinde	5059087011299	**VCZAP1000/U**	**103,00**	C6
1	8,5	Durchgang	Außengewinde	5059087011305	**VCZAQ1000/U**	**103,00**	C6

Zubehör

	Bezeichnung	Artikel-Nr.	Euro	PG
	VC-Stellantrieb, 24 V, 50–60 Hz, SPST, mit Molex™-Steckerbuchse, Anschlusskabel separat bestellbar	**VC8010ZZ00/U**	**130,00**	C6
	VC-Stellantrieb, 24 V, 50–60 Hz, SPDT, mit Molex™-Steckerbuchse, Anschlusskabel separat bestellbar	**VC2010ZZ00/U**	**108,00**	C6
	VC-Stellantrieb, 230 V, 50–60 Hz, SPST, mit Molex™-Steckerbuchse, Anschlusskabel separat bestellbar	**VC4012ZZ00/U**	**139,50**	C6
	VC-Stellantrieb, 230 V, 50–60 Hz, SPST, mit festem Anschlusskabel	**VC4013ZZ00/U**	**139,50**	C6
	VC-Stellantrieb, 230 V, 50–60 Hz, SPDT, mit Molex™-Steckerbuchse, Anschlusskabel separat bestellbar	**VC6012ZZ00/U**	**116,50**	C6
	VC-Stellantrieb, 230 V, 50–60 Hz, SPDT, mit festem Anschlusskabel	**VC6013ZZ00/U**	**116,50**	C6
	Anschlusskabel mit Molex™-Stecker (bitte generell mitbestellen)	**40007182-107/U**	**11,10**	C6

Ersatzteile

	Pos.	Bezeichnung	Artikel-Nr.	Euro	PG
	**1**	Ventileinsatz für Zweiwege-Ventile, Auf/Zu	**VCZZ1000/U**	**47,00**	C99

Zweiwege-Regelventile DF-B-CI, PN 16



Datenblatt

Die Durchgangsventile werden in Verbindung mit einem Stellantrieb vorwiegend für die Regelung von Warm- oder Kaltwasser in Heizungs-, Kühl- und Klimaanlagen aller Art verwendet. Die Ventile der Serie DF-B-CI haben, auch in Verbindung mit den Antrieben ML6425 bzw. ML7425, keine Zertifizierung als Ausrüstungsteil mit Sicherheitsfunktion.

Hauptmerkmale:

- Gehäuse aus Grauguss mit Flanschanschlüssen
- Geringe Leckrate
- Ventilsitz Metall auf Metall für lange Lebensdauer
- Selbstnachstellende Stopfbuchsenpackung
- Hohes Stellverhältnis um eine Temperaturregelung nach dem neusten Stand der Technik zu gewährleisten
- 5 Jahre Garantie

Technische Daten:

Ventil-Typ:	Zweiwege-Regelventil
Medium:	Wasser oder Wasser-Glykol-Gemisch gemäß VDI-Richtlinie 2035
Werkstoff:	Spindel aus nichtrostendem Stahl, Ventilkörper aus Grauguss (GG25)
Stat. Druck:	PN 16
Rohranschluss:	Flansche (ISO7005)
Wirkungsweise:	Ventilstange unten, Ventil geschlossen
Temp.-Bereich:	2–200 °C

Ventilhub 20 mm

Nennweite DN mm	Kvs-Wert	EAN-Nr.	Artikel-Nr.	Euro	PG
15	0,25	5059087013095	**DF15B0.25CI**	**421,50**	C5
15	0,4	5059087013101	**DF15B0.4CI**	**413,50**	C5
15	0,63	5059087013118	**DF15B0.63CI**	**413,50**	C5
15	1	5059087012975	**DF15B1.0CI**	**413,50**	C5
15	1,6	5059087012982	**DF15B1.6CI**	**413,50**	C5
15	2,5	5059087012999	**DF15B2.5CI**	**413,50**	C5
15	4	5059087013002	**DF15B4.0CI**	**413,50**	C5
20	4	5059087013019	**DF20B4.0CI**	**424,50**	C5
20	6,3	5059087013026	**DF20B6.3CI**	**424,50**	C5
25	10	5059087013033	**DF25B10CI**	**441,50**	C5
32	16	5059087013040	**DF32B16CI**	**543,00**	C5
40	25	5059087013057	**DF40B25CI**	**678,50**	C5
50	40	5059087013064	**DF50B40CI**	**791,50**	C5
65	63	5059087013071	**DF65B63CI**	**983,50**	C5
80	100	5059087013088	**DF80B100CI**	**1.244,00**	C5

Ventilhub 38 mm

Nennweite DN mm	Kvs-Wert	EAN-Nr.	Artikel-Nr.	Euro	PG
100	160	5059087013125	**DF100B160CI**	**1.753,00**	C5
125	250	5059087013132	**DF125B250CI**	**2.997,00**	C5
150	360	5059087013149	**DF150B360CI**	**3.301,00**	C5

Zubehör

	Bezeichnung	Artikel-Nr.	Euro	PG
	Stellantrieb, 20 mm Hub, 600 N, 230 V AC, 3-Punkt, 60 s	**ML6420A3015**	**900,00**	C5
	Stellantrieb, 20 mm Hub, 600 N, 230 V AC, 3-Punkt, 30 s	**ML6420A3031**	**1.076,00**	C5
	Stellantrieb, 20 mm Hub, 600 N, 24 V AC, 3-Punkt, 60 s	**ML6420A3007**	**915,00**	C5
	Stellantrieb, 20 mm Hub, 600 N, 24 V AC, 3-Punkt, 30 s	**ML6420A3023**	**1.091,00**	C5
	Stellantrieb, 20 mm Hub, 600 N, 24 V AC, modulierend 0/2–10 V, 60 s	**ML7420A6009**	**1.364,00**	C5
	Stellantrieb, 20 mm Hub, 600 N, 24 V AC, modulierend 0/2–10 V, 30 s	**ML7420A6017**	**1.413,00**	C5
	Stellantrieb, 20 mm Hub, 1800 N, 230 V AC, 3-Punkt, 114 s	**ML6421A3013**	**1.152,00**	C5
	Stellantrieb, 20 mm Hub, 1800 N, 24 V AC, 3-Punkt, 114 s	**ML6421A3005**	**1.115,00**	C5
	Stellantrieb, 38 mm Hub, 1800 N, 230 V AC, 3-Punkt, 210 s	**ML6421B3012**	**1.237,00**	C5
	Stellantrieb, 38 mm Hub, 1800 N, 24 V AC, 3-Punkt, 210 s	**ML6421B3004**	**1.201,00**	C5
	Stellantrieb, 20 mm Hub, 1800 N, 24 V AC, modulierend 0/2–10 V, 114 s	**ML7421A3004**	**1.504,00**	C5
	Stellantrieb, 38 mm Hub, 1800 N, 24 V AC, modulierend 0/2–10 V, 210 s	**ML7421B3003**	**1.573,00**	C5
	Stellantrieb, 20 mm Hub, 600 N, 230 V AC, 3-Punkt, 108 s, mit Notstell-funktion (Ventilstange fährt ein bei Federrücklauf)	**ML6425A3014**	**1.295,00**	C5
	Stellantrieb, 20 mm Hub, 600 N, 24 V AC, 3-Punkt, 108 s, mit Notstell-funktion (Ventilstange fährt ein bei Federrücklauf)	**ML6425A3006**	**1.273,00**	C5
	Stellantrieb, 20 mm Hub, 600 N, 230 V AC, 3-Punkt, 108 s, mit Notstell-funktion (Ventilstange fährt aus bei Federrücklauf)	**ML6425B3021**	**1.150,00**	C5
	Stellantrieb, 20 mm Hub, 600 N, 24 V AC, 3-Punkt, 108 s, mit Notstell-funktion (Ventilstange fährt aus bei Federrücklauf)	**ML6425B3005**	**1.245,00**	C5
	Stellantrieb, 20 mm Hub, 600 N, 24 V AC, modulierend 0/2–10 V, 108 s, mit Notstellfunktion(Ventilstange fährt ein bei Federrücklauf)	**ML7425A6008**	**1.693,00**	C5
	Stellantrieb, 20 mm Hub, 600 N, 24 V AC, modulierend 0/2–10 V, 108 s, mit Notstellfunktion(Ventilstange fährt aus bei Federrücklauf)	**ML7425B6007**	**1.867,00**	C5

Ersatzteile

	Pos.	Bezeichnung	Artikel-Nr.	Euro	PG
	1	Spindelverbindungsmutter ASV-SBA für DE/DI/XE/XI, DF-B-CI/XF-A/XF-B (DN 15–DN 32) (nur 10er-weise bestellbar)	**ASV-SBA-1**	**4,90**	C99
	1	Spindelverbindungsmutter ASV-SBA für DF-B-NI/DF-C, DF-B-CI/XF-A/XF-B (DN 40–DN 80), DF-D (-DN 65), XF-D(-DN 80) (nur 10er-weise bestellbar)	**ASV-SBA-2**	**7,65**	C99
	2	Stopfbuchsmutter ASV-PN für DF-B-CI/XF-A/XF-B (DN 15–DN 32)	**ASV-PN-1**	**21,70**	C99
		Stopfbuchsmutter ASV-PN für DF-B-CI/XF-A/XF-B (DN 40–DN 80)	**ASV-PN-2**	**44,00**	C99
	3	Packungsringsatz ASV-PAC für DF-B-CI/XF-A/XF-B (DN 15–DN 32)	**ASV-PAC-1**	**25,50**	C99
	3	Packungsringsatz ASV-PAC für DE/DI/XE/XI, DF-B-CI/XF-A/XF-B (DN 40–DN 80)	**ASV-PAC-2**	**33,50**	C99
	3	Packungsringsatz ASV-PAC für DF-B/DF-C/XF-B/XF-D (DN 100-), DF-D (DN 80–DN 100)	**ASV-PAC-6**	**69,50**	C99

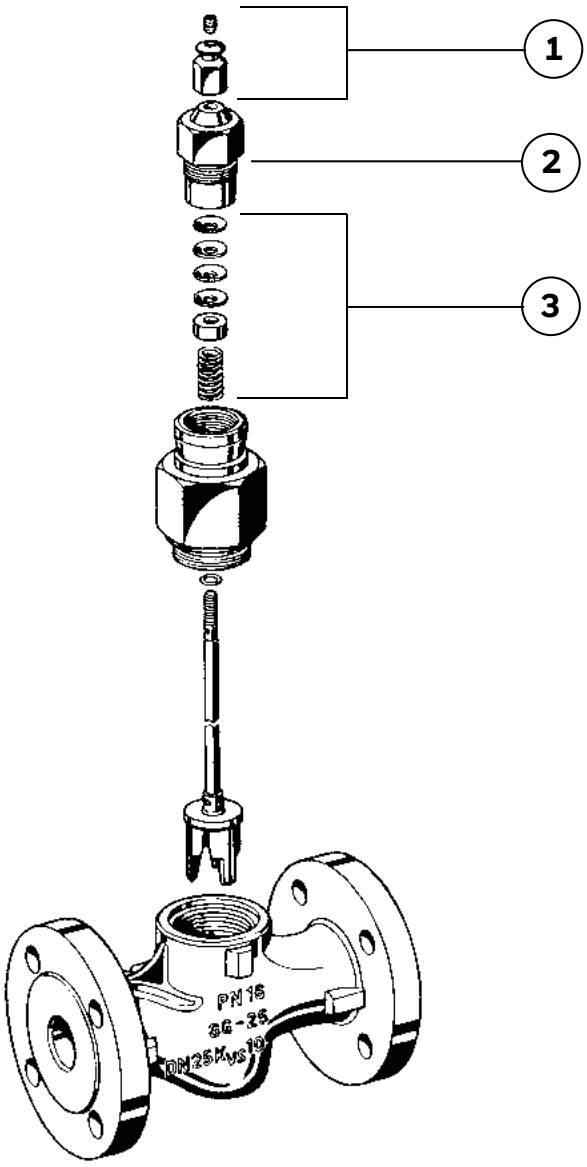

Zweiwege-Regelventile DF-B-NI, PN 16



Datenblatt

Die druckentlasteten Durchgangsventile werden in Verbindung mit einem Stellantrieb vorwiegend für die Regelung von Warm- oder Kaltwasser in Heizungs-, Kühl- und Klimaanlagen aller Art verwendet.In Kombination mit den entsprechenden Stellantrieben sind die DF-B-NI - Ventile als Sicherheitsventile nach DIN EN 14597 zugelassen und mit CE0035 gekennzeichnet.

Hauptmerkmale:

- Druckentlasteter Ventilsitz für hohe Schließdrücke
- Gehäuse aus Sphäroguss mit Flanschanschlüssen
- Geringe Leckrate
- Ventilsitz Metall auf Metall für lange Lebensdauer
- Selbstnachstellende Stopfbuchsenpackung
- Hohes Stellverhältnis um eine Temperaturregelung nachdem neusten Stand der Technik zu gewährleisten
- Spezielle Ausführung (-SV) ist in Kombination mit den Antrieben ML6425A/ML7425A als Sicherheitsventil nach DIN EN 14597 zugelassen
- 5 Jahre Garantie

Technische Daten:

Ventil-Typ:	Zweiwege-Regelventil
Medium:	Heizungswasser mit max. 50 % Glykol nach VDI 2035
Werkstoff:	Spindel aus nichtrostendem Stahl, Ventilkörper aus Sphäroguss (GGG40.3)
Stat. Druck:	PN 16
Rohranschluss:	Flansche (ISO7005) Sphäroguss (GGG40.3)
Regelcharakteristik:	gleichprozentig
Wirkungsweise:	Ventilstange unten, Ventil geschlossen
Temp.-Bereich:	2–180 °C

Zweiwege-Regelventil als Sicherheitsventil nach DIN EN 14597, Hub 20 mm

Nennweite DN mm	Kvs-Wert	Diff.-Druck mit 600 N-Antr. kPa	Diff.-Druck mit 1.800 N-Antr. kPa	EAN-Nr.	**Artikel-Nr.**	**Euro**	PG
15	0,4	1.600	1.600	5059087012364	**DF15B0.4NI-SV**	**485,00**	C5
15	0,63	1.600	1.600	5059087012371	**DF15B0.63NI-SV**	**485,00**	C5
15	1	1.600	1.600	5059087012388	**DF15B1.0NI-SV**	**485,00**	C5
15	1,6	1.600	1.600	5059087012395	**DF15B1.6NI-SV**	**485,00**	C5
15	2,5	1.600	1.600	5059087012401	**DF15B2.5NI-SV**	**485,00**	C5
15	4	1.600	1.600	5059087012418	**DF15B4.0NI-SV**	**485,00**	C5
20	6,3	1.600	1.600	5059087012425	**DF20B6.3NI-SV**	**496,00**	C5
25	10	1.600	1.600	5059087012432	**DF25B10NI-SV**	**517,00**	C5
32	16	1.600	1.600	5059087012449	**DF32B16NI-SV**	**635,50**	C5
40	25	1.600	1.600	5059087012456	**DF40B25NI-SV**	**797,00**	C5
50	40	1.600	1.600	5059087012463	**DF50B40NI-SV**	**926,00**	C5
65	63	1.600	1.600	5059087012470	**DF65B63NI-SV**	**1.153,00**	C5
80	100	1.600	1.600	5059087012487	**DF80B100NI-SV**	**1.669,00**	C5

Zweiwege-Regelventil, Hub 38 mm

Nennweite DN mm	Kvs-Wert	Diff.-Druck mit 600 N-Antr. kPa	Diff.-Druck mit 1.800 N-Antr. kPa	EAN-Nr.	**Artikel-Nr.**	**Euro**	PG
100	160	-	1.600	5059087012494	**DF100B160NI**	**2.402,00**	C5
125	250	-	1.600	5059087012500	**DF125B250NI**	**3.553,00**	C5
150	360	-	1.600	5059087012517	**DF150B360NI**	**3.876,00**	C5

Zubehör

	Bezeichnung	Artikel-Nr.	Euro	PG
	Stellantrieb, 20 mm Hub, 600 N, 230 V AC, 3-Punkt, 60 s	**ML6420A3015**	**900,00**	C5
	Stellantrieb, 20 mm Hub, 600 N, 230 V AC, 3-Punkt, 30 s	**ML6420A3031**	**1.076,00**	C5
	Stellantrieb, 20 mm Hub, 600 N, 24 V AC, 3-Punkt, 60 s	**ML6420A3007**	**915,00**	C5
	Stellantrieb, 20 mm Hub, 600 N, 24 V AC, 3-Punkt, 30 s	**ML6420A3023**	**1.091,00**	C5
	Stellantrieb, 20 mm Hub, 600 N, 24 V AC, modulierend 0/2–10 V, 60 s	**ML7420A6009**	**1.364,00**	C5
	Stellantrieb, 20 mm Hub, 600 N, 24 V AC, modulierend 0/2–10 V, 30 s	**ML7420A6017**	**1.413,00**	C5
	Stellantrieb, 20 mm Hub, 1800 N, 230 V AC, 3-Punkt, 114 s	**ML6421A3013**	**1.152,00**	C5
	Stellantrieb, 20 mm Hub, 1800 N, 24 V AC, 3-Punkt, 114 s	**ML6421A3005**	**1.115,00**	C5
	Stellantrieb, 38 mm Hub, 1800 N, 230 V AC, 3-Punkt, 210 s	**ML6421B3012**	**1.237,00**	C5
	Stellantrieb, 38 mm Hub, 1800 N, 24 V AC, 3-Punkt, 210 s	**ML6421B3004**	**1.201,00**	C5
	Stellantrieb, 20 mm Hub, 1800 N, 24 V AC, modulierend 0/2–10 V, 114 s	**ML7421A3004**	**1.504,00**	C5
	Stellantrieb, 38 mm Hub, 1800 N, 24 V AC, modulierend 0/2–10 V, 210 s	**ML7421B3003**	**1.573,00**	C5
	Stellantrieb, 20 mm Hub, 600 N, 230 V AC, 3-Punkt, 108 s, mit Notstell-funktion (Ventilstange fährt ein bei Federrücklauf)	**ML6425A3014**	**1.295,00**	C5
	Stellantrieb, 20 mm Hub, 600 N, 24 V AC, 3-Punkt, 108 s, mit Notstell-funktion (Ventilstange fährt ein bei Federrücklauf)	**ML6425A3006**	**1.273,00**	C5
	Stellantrieb, 20 mm Hub, 600 N, 230 V AC, 3-Punkt, 108 s, mit Notstell-funktion (Ventilstange fährt aus bei Federrücklauf)	**ML6425B3021**	**1.150,00**	C5
	Stellantrieb, 20 mm Hub, 600 N, 24 V AC, 3-Punkt, 108 s, mit Notstell-funktion (Ventilstange fährt aus bei Federrücklauf)	**ML6425B3005**	**1.245,00**	C5
	Stellantrieb, 20 mm Hub, 600 N, 24 V AC, modulierend 0/2–10 V, 108 s, mit Notstellfunktion(Ventilstange fährt ein bei Federrücklauf)	**ML7425A6008**	**1.693,00**	C5
	Stellantrieb, 20 mm Hub, 600 N, 24 V AC, modulierend 0/2–10 V, 108 s, mit Notstellfunktion(Ventilstange fährt aus bei Federrücklauf)	**ML7425B6007**	**1.867,00**	C5

Ersatzteile

	Pos.	Bezeichnung	Artikel-Nr.	Euro	PG
	1	Spindelverbindungsmutter ASV-SBA für DF-B-NI/DF-C, DF-B-CI/XF-A/XF-B (DN 40–DN 80), DF-D (-DN 65), XF-D(-DN 80) (nur 10er-weise bestellbar)	**ASV-SBA-2**	**7,65**	C99
	2	Stopfbuchsmutter ASV-PN für DF-D (-DN 65), DF-B-NI/DF-C/XF-D (-DN 80)	**ASV-PN-5**	**44,00**	C99
		Stopfbuchsmutter ASV-PN für DF-B-NI/DF-C/XF-B/ XF-D (DN 100-), DF-D (DN 80-)	**ASV-PN-6**	**33,50**	C99
	3	Packungsringsatz ASV-PAC für DF-B-NI/DF-C/XF-D (-DN 80), DF-D (-DN 65)	**ASV-PAC-5**	**69,50**	C99
	3	Packungsringsatz ASV-PAC für DF-B/DF-C/XF-B/XF-D (DN 100-), DF-D (DN 80–DN 100)	**ASV-PAC-6**	**69,50**	C99

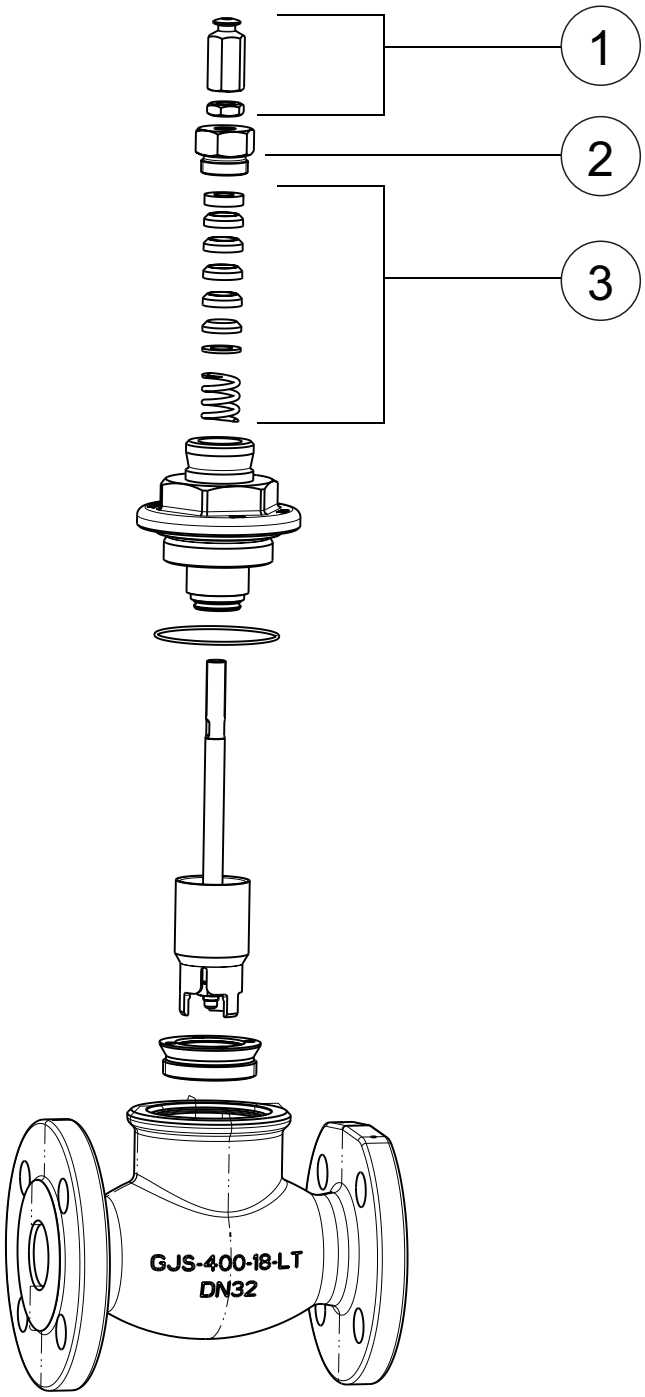

Zweiwege-Regelventile DF-C, PN 25



Datenblatt

Die druckentlasteten Durchgangsventile werden in Verbindung mit einem Stellantrieb vorwiegend für die Regelung von Warm- oder Kaltwasser in Heizungs-, Kühl- und Klimaanlagen aller Art verwendet. In Kombination mit den entsprechenden Stellantrieben sind die DF-C-Ventile als Sicherheitsventile nach DIN EN 14597 zugelassen und mit CE0035 gekennzeichnet.

Hauptmerkmale:

- Druckentlasteter Ventilsitz für hohe Schließdrücke
- Gehäuse aus Sphäroguss mit Flanschanschlüssen
- Geringe Leckrate
- Ventilsitz Metall auf Metall für lange Lebensdauer
- Selbstnachstellende Stopfbuchsenpackung
- Hohes Stellverhältnis um eine Temperaturregelung nach dem neusten Stand der Technik zu gewährleisten
- Spezielle Ausführung (-SV) ist in Kombination mit den Antrieben ML6425A/ML7425A als Sicherheitsventil nach DIN EN 14597 zugelassen
- 5 Jahre Garantie

Technische Daten:

Ventil-Typ:	Zweiwege-Regelventil
Medium:	Heizungswasser mit max. 50 % Glykol nach VDI 2035
Werkstoff:	Spindel aus nichtrostendem Stahl, Ventilkörper aus Sphäroguss (GGG40.3)
Stat. Druck:	PN 25
Rohranschluss:	Flansche (ISO7005) Sphäroguss (GGG40.3)
Regelcharakteristik:	gleichprozentig
Wirkungsweise:	Ventilstange unten, Ventil geschlossen
Temp.-Bereich:	2–200 °C

Zweiwege-Regelventil als Sicherheitsventil nach DIN EN 14597, Hub 20 mm

Nennweite DN mm	Kvs-Wert	Diff.-Druck mit 600 N-Antr. kPa	Diff.-Druck mit 1.800 N-Antr. kPa	EAN-Nr.	**Artikel-Nr.**	**Euro**	PG
15	0,4	2.500	2.500	5059087012524	**DF15C0.4-SV**	**668,00**	C5
15	0,63	2.500	2.500	5059087012531	**DF15C0.63-SV**	**668,00**	C5
15	1	2.500	2.500	5059087012548	**DF15C1.0-SV**	**668,00**	C5
15	1,6	2.500	2.500	5059087012555	**DF15C1.6-SV**	**668,00**	C5
15	2,5	2.500	2.500	5059087012562	**DF15C2.5-SV**	**668,00**	C5
15	4	2.500	2.500	5059087012579	**DF15C4.0-SV**	**668,00**	C5
20	6,3	2.500	2.500	5059087012586	**DF20C6.3-SV**	**678,50**	C5
25	10	2.500	2.500	5059087012593	**DF25C10-SV**	**689,50**	C5
32	16	2.500	2.500	5059087012609	**DF32C16-SV**	**754,00**	C5
40	25	2.500	2.500	5059087012616	**DF40C25-SV**	**948,00**	C5
50	40	2.500	2.500	5059087012623	**DF50C40-SV**	**1.099,00**	C5
65	63	2.500	2.500	5059087012630	**DF65C63-SV**	**1.217,00**	C5
80	100	2.500	2.500	5059087012647	**DF80C100-SV**	**1.777,00**	C5

Zweiwege-Regelventil, Hub 38 mm

Nennweite DN mm	Kvs-Wert	Diff.-Druck mit 600 N-Antr. kPa	Diff.-Druck mit 1.800 N-Antr. kPa	EAN-Nr.	**Artikel-Nr.**	**Euro**	PG
100	160	-	2.500	5059087012654	**DF100C160**	**2.639,00**	C5
125	250	-	2.500	5059087012661	**DF125C250**	**3.876,00**	C5

Zubehör

	Bezeichnung	Artikel-Nr.	Euro	PG
	Stellantrieb, 20 mm Hub, 600 N, 230 V AC, 3-Punkt, 60 s	**ML6420A3015**	**900,00**	C5
	Stellantrieb, 20 mm Hub, 600 N, 230 V AC, 3-Punkt, 30 s	**ML6420A3031**	**1.076,00**	C5
	Stellantrieb, 20 mm Hub, 600 N, 24 V AC, 3-Punkt, 60 s	**ML6420A3007**	**915,00**	C5
	Stellantrieb, 20 mm Hub, 600 N, 24 V AC, 3-Punkt, 30 s	**ML6420A3023**	**1.091,00**	C5
	Stellantrieb, 20 mm Hub, 600 N, 24 V AC, modulierend 0/2–10 V, 60 s	**ML7420A6009**	**1.364,00**	C5
	Stellantrieb, 20 mm Hub, 600 N, 24 V AC, modulierend 0/2–10 V, 30 s	**ML7420A6017**	**1.413,00**	C5
	Stellantrieb, 20 mm Hub, 1800 N, 230 V AC, 3-Punkt, 114 s	**ML6421A3013**	**1.152,00**	C5
	Stellantrieb, 20 mm Hub, 1800 N, 24 V AC, 3-Punkt, 114 s	**ML6421A3005**	**1.115,00**	C5
	Stellantrieb, 38 mm Hub, 1800 N, 230 V AC, 3-Punkt, 210 s	**ML6421B3012**	**1.237,00**	C5
	Stellantrieb, 38 mm Hub, 1800 N, 24 V AC, 3-Punkt, 210 s	**ML6421B3004**	**1.201,00**	C5
	Stellantrieb, 20 mm Hub, 1800 N, 24 V AC, modulierend 0/2–10 V, 114 s	**ML7421A3004**	**1.504,00**	C5
	Stellantrieb, 38 mm Hub, 1800 N, 24 V AC, modulierend 0/2–10 V, 210 s	**ML7421B3003**	**1.573,00**	C5
	Stellantrieb, 20 mm Hub, 600 N, 230 V AC, 3-Punkt, 108 s, mit Notstell-funktion (Ventilstange fährt ein bei Federrücklauf)	**ML6425A3014**	**1.295,00**	C5
	Stellantrieb, 20 mm Hub, 600 N, 24 V AC, 3-Punkt, 108 s, mit Notstell-funktion (Ventilstange fährt ein bei Federrücklauf)	**ML6425A3006**	**1.273,00**	C5
	Stellantrieb, 20 mm Hub, 600 N, 230 V AC, 3-Punkt, 108 s, mit Notstell-funktion (Ventilstange fährt aus bei Federrücklauf)	**ML6425B3021**	**1.150,00**	C5
	Stellantrieb, 20 mm Hub, 600 N, 24 V AC, 3-Punkt, 108 s, mit Notstell-funktion (Ventilstange fährt aus bei Federrücklauf)	**ML6425B3005**	**1.245,00**	C5
	Stellantrieb, 20 mm Hub, 600 N, 24 V AC, modulierend 0/2–10 V, 108 s, mit Notstellfunktion(Ventilstange fährt ein bei Federrücklauf)	**ML7425A6008**	**1.693,00**	C5
	Stellantrieb, 20 mm Hub, 600 N, 24 V AC, modulierend 0/2–10 V, 108 s, mit Notstellfunktion(Ventilstange fährt aus bei Federrücklauf)	**ML7425B6007**	**1.867,00**	C5

Ersatzteile

	Pos.	Bezeichnung	Artikel-Nr.	Euro	PG
	1	Spindelverbindungsmutter ASV-SBA für DF-B-NI/DF-C, DF-B-CI/XF-A/XF-B (DN 40–DN 80), DF-D (-DN 65), XF-D(-DN 80) (nur 10er-weise bestellbar)	**ASV-SBA-2**	**7,65**	C99
	2	Stopfbuchsmutter ASV-PN für DF-D (-DN 65), DF-B-NI/DF-C/XF-D (-DN 80)	**ASV-PN-5**	**44,00**	C99
		Stopfbuchsmutter ASV-PN für DF-B-NI/DF-C/XF-B/ XF-D (DN 100-), DF-D (DN 80-)	**ASV-PN-6**	**33,50**	C99
	3	Packungsringsatz ASV-PAC für DF-B-NI/DF-C/XF-D (-DN 80), DF-D (-DN 65)	**ASV-PAC-5**	**69,50**	C99
	3	Packungsringsatz ASV-PAC für DF-B/DF-C/XF-B/XF-D (DN 100-), DF-D (DN 80–DN 100)	**ASV-PAC-6**	**69,50**	C99

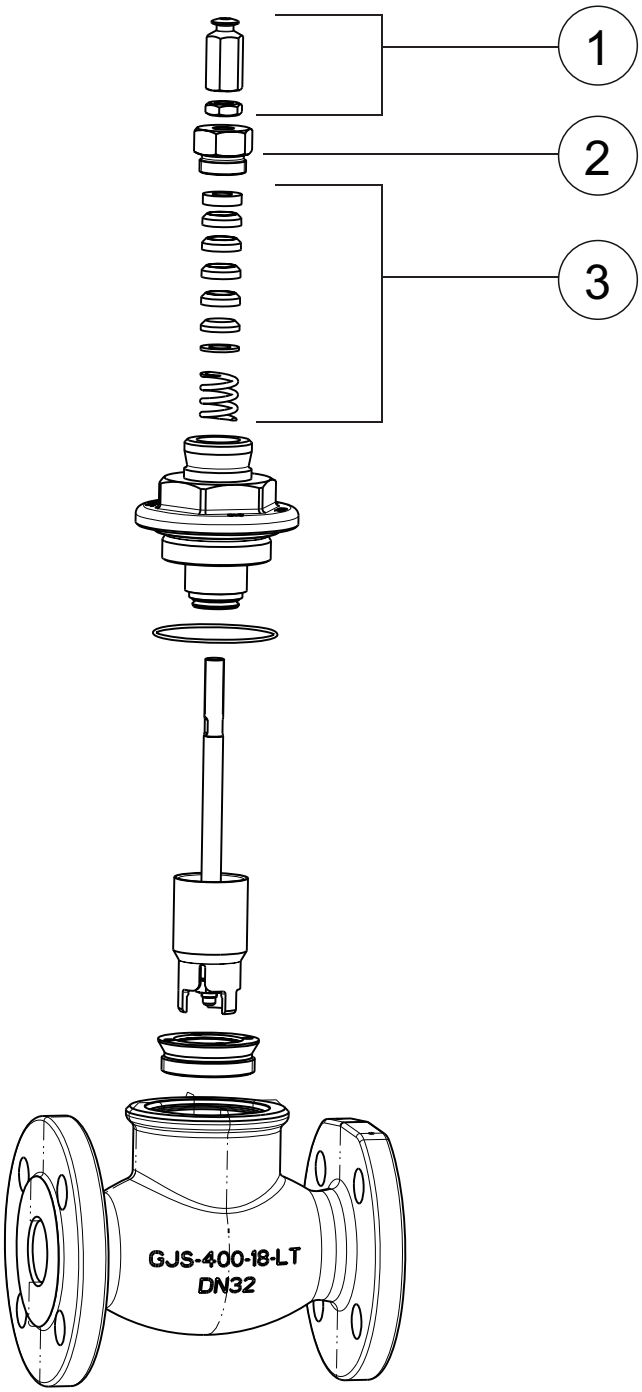

Zweiwege-Regelventile DF-D, PN 40



Datenblatt

Die Durchgangsventile werden in Verbindung mit einem Stellantrieb vorwiegend für die Regelung von Warm- oder Kaltwasser in Heizungs-, Kühl- und Klimaanlagen aller Art verwendet. In Kombination mit entsprechenden Stellantrieben sind die DF-C-Ventile als Sicherheitsventile nach DIN EN 14597 zugelassen und mit CE0035 gekennzeichnet.

Hauptmerkmale:

- Gehäuse aus Stahlguss mit Flanschanschlüssen
- Geringe Leckrate
- Ventilsitz Metall auf Metall für lange Lebensdauer
- Selbstnachstellende Stopfbuchsenpackung
- Hohes Stellverhältnis um eine Temperaturregelung nachdem neusten Stand der Technik zu gewährleisten
- Spezielle Ausführung (-SV) ist in Kombination mit den Antrieben ML6425A/ML7425A als Sicherheitsventil nach DIN EN 14597 zugelassen
- 5 Jahre Garantie

Technische Daten:

Ventil-Typ:	Zweiwege-Regelventil
Medium:	Wasser oder Wasser-Glykol-Gemisch gemäß VDI-Richtlinie 2035
Werkstoff:	Spindel aus nichtrostendem Stahl, Ventilkörper aus Stahlguss (GS-C25)
Stat. Druck:	PN 40
Rohranschluss:	Flansche (ISO7005)
Regelcharakteristik:	gleichprozentig
Wirkungsweise:	Ventilstange unten, Ventil geschlossen
Temp.-Bereich:	2–220 °C

Zweiwege-Regelventil als Sicherheitsventil nach DIN EN 14597, Hub 20 mm

Nennweite DN mm	Kvs-Wert	Diff.-Druck mit 600 N-Antr. kPa	Diff.-Druck mit 1.800 N-Antr. kPa	EAN-Nr.	**Artikel-Nr.**	**Euro**	PG
15	0,25	1.600	-	5059087019967	**DF15D0.25-SV**	**1.346,00**	C5
15	0,4	1.600	-	5059087020147	**DF15D0.4-SV**	**1.346,00**	C5
15	0,63	1.600	-	5059087019974	**DF15D0.63-SV**	**1.346,00**	C5
15	1	1.600	-	5059087020093	**DF15D1.0-SV**	**1.346,00**	C5
15	1,6	1.000	2.500	5059087020109	**DF15D1.6-SV**	**1.346,00**	C5
15	2,5	1.000	2.500	5059087020116	**DF15D2.5-SV**	**1.346,00**	C5
15	4	1.000	2.500	5059087020123	**DF15D4.0-SV**	**1.346,00**	C5
20	6,3	1.000	2.500	5059087020130	**DF20D6.3-SV**	**1.400,00**	C5
25	10	1.000	2.500	5059087020208	**DF25D10-SV**	**1.508,00**	C5
32	16	600	2.000	5059087020215	**DF32D16-SV**	**1.594,00**	C5
40	25	350	1.300	5059087020222	**DF40D25-SV**	**1.701,00**	C5
50	40	200	750	5059087020239	**DF50D40-SV**	**2.369,00**	C5

Zweiwege-Regelventil, Hub 20 mm

Nennweite DN mm	Kvs-Wert	Diff.-Druck mit 600 N-Antr. kPa	Diff.-Druck mit 1.800 N-Antr. kPa	EAN-Nr.	**Artikel-Nr.**	**Euro**	PG
65	63	120	500	5059087012760	**DF65D63**	**3.230,00**	C5

Zweiwege-Regelventil, Hub 38 mm

Nennweite DN mm	Kvs-Wert	Diff.-Druck mit 600 N-Antr. kPa	Diff.-Druck mit 1.800 N-Antr. kPa	EAN-Nr.	**Artikel-Nr.**	**Euro**	PG
80	100	-	230	5059087015891	**DF80D100**	**4.392,00**	C5
100	160	-	230	5059087015877	**DF100D160**	**4.974,00**	C5

Zubehör

	Bezeichnung	Artikel-Nr.	Euro	PG
	Stellantrieb, 20 mm Hub, 600 N, 230 V AC, 3-Punkt, 60 s	**ML6420A3015**	**900,00**	C5
	Stellantrieb, 20 mm Hub, 600 N, 230 V AC, 3-Punkt, 30 s	**ML6420A3031**	**1.076,00**	C5
	Stellantrieb, 20 mm Hub, 600 N, 24 V AC, 3-Punkt, 60 s	**ML6420A3007**	**915,00**	C5
	Stellantrieb, 20 mm Hub, 600 N, 24 V AC, 3-Punkt, 30 s	**ML6420A3023**	**1.091,00**	C5
	Stellantrieb, 20 mm Hub, 600 N, 24 V AC, modulierend 0/2–10 V, 60 s	**ML7420A6009**	**1.364,00**	C5
	Stellantrieb, 20 mm Hub, 600 N, 24 V AC, modulierend 0/2–10 V, 30 s	**ML7420A6017**	**1.413,00**	C5
	Stellantrieb, 20 mm Hub, 1800 N, 230 V AC, 3-Punkt, 114 s	**ML6421A3013**	**1.152,00**	C5
	Stellantrieb, 20 mm Hub, 1800 N, 24 V AC, 3-Punkt, 114 s	**ML6421A3005**	**1.115,00**	C5
	Stellantrieb, 38 mm Hub, 1800 N, 230 V AC, 3-Punkt, 210 s	**ML6421B3012**	**1.237,00**	C5
	Stellantrieb, 38 mm Hub, 1800 N, 24 V AC, 3-Punkt, 210 s	**ML6421B3004**	**1.201,00**	C5
	Stellantrieb, 20 mm Hub, 1800 N, 24 V AC, modulierend 0/2–10 V, 114 s	**ML7421A3004**	**1.504,00**	C5
	Stellantrieb, 38 mm Hub, 1800 N, 24 V AC, modulierend 0/2–10 V, 210 s	**ML7421B3003**	**1.573,00**	C5
	Stellantrieb, 20 mm Hub, 600 N, 230 V AC, 3-Punkt, 108 s, mit Notstell-funktion (Ventilstange fährt ein bei Federrücklauf)	**ML6425A3014**	**1.295,00**	C5
	Stellantrieb, 20 mm Hub, 600 N, 24 V AC, 3-Punkt, 108 s, mit Notstell-funktion (Ventilstange fährt ein bei Federrücklauf)	**ML6425A3006**	**1.273,00**	C5
	Stellantrieb, 20 mm Hub, 600 N, 230 V AC, 3-Punkt, 108 s, mit Notstell-funktion (Ventilstange fährt aus bei Federrücklauf)	**ML6425B3021**	**1.150,00**	C5
	Stellantrieb, 20 mm Hub, 600 N, 24 V AC, 3-Punkt, 108 s, mit Notstell-funktion (Ventilstange fährt aus bei Federrücklauf)	**ML6425B3005**	**1.245,00**	C5
	Stellantrieb, 20 mm Hub, 600 N, 24 V AC, modulierend 0/2–10 V, 108 s, mit Notstellfunktion(Ventilstange fährt ein bei Federrücklauf)	**ML7425A6008**	**1.693,00**	C5
	Stellantrieb, 20 mm Hub, 600 N, 24 V AC, modulierend 0/2–10 V, 108 s, mit Notstellfunktion(Ventilstange fährt aus bei Federrücklauf)	**ML7425B6007**	**1.867,00**	C5

Ersatzteile

	Pos.	Bezeichnung	Artikel-Nr.	Euro	PG
	1	Spindelverbindungsmutter ASV-SBA für DF-B-NI/DF-C, DF-B-CI/XF-A/XF-B (DN 40–DN 80), DF-D (-DN 65), XF-D(-DN 80) (nur 10er-weise bestellbar)	**ASV-SBA-2**	**7,65**	C99
	1	Spindelverbindungsmutter ASV-SBA für DF-B-CI/XF-B/XF-D (DN 100-), DF-D (DN 80–DN 100) (nur 10er-weise bestellbar)	**ASV-SBA-3**	**26,00**	C99
	2	Stopfbuchsmutter ASV-PN für DF-D (-DN 65), DF-B-NI/DF-C/XF-D (-DN 80)	**ASV-PN-5**	**44,00**	C99
		Stopfbuchsmutter ASV-PN für DF-B-NI/DF-C/XF-B/XF-D (DN 100-), DF-D (DN 80-)	**ASV-PN-6**	**33,50**	C99
	3	Packungsringsatz ASV-PAC für DF-B-NI/DF-C/XF-D (-DN 80), DF-D (-DN 65)	**ASV-PAC-5**	**69,50**	C99
	3	Packungsringsatz ASV-PAC für DF-B/DF-C/XF-B/ XF-D (DN 100-), DF-D (DN 80–DN 100)	**ASV-PAC-6**	**69,50**	C99

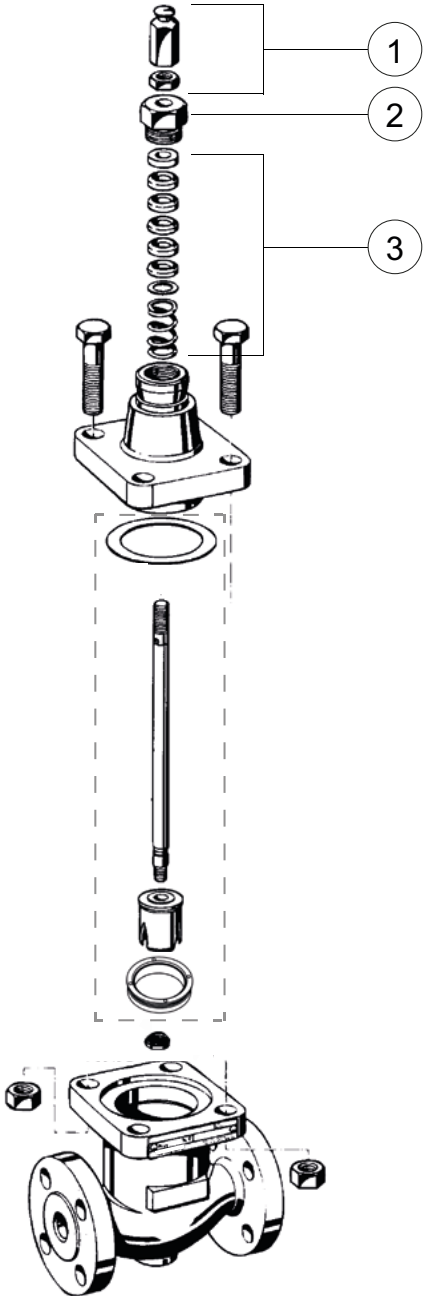

Dreiwege-Regelventile VXE



Datenblatt

Die kompakten Dreiwege-Regelventile der Baureihe VXE werden in Kombination mit einem Stellantrieb zur Regelung der Warm- und Kaltwasserzufuhr eingesetzt. Sie werden beispielsweise in Gebläsekonvektoren, in kleinen Erhitzern oder Rückkühlern verwendet.

Hauptmerkmale:

- Entzinkungsbeständiges Messing
- Wartungsfrei
- Große standardisierte Bandbreite an Kvs-Werten
- Verschiedene Anschlussverschraubungen für unterschiedliche Anschlüsse (Gewinde-, Löt-, Schneidringanschlüsse) verfügbar
- Die geringe Baugröße ermöglicht den Einbau auch bei beengten Platzverhältnissen
- Der große Hub ermöglicht eine hohe Regelgüte
- Weichdichtung für geringe Leckage
- Hoher Schließdruck
- 5 Jahre Garantie

Technische Daten:

Medium:	Heizungswasser mit max. 50 % Glykol nach VDI 2035
Mediumstemperatur:	2–120 °C
Stat. Druck:	PN 16

Stetige Regelung, 6,5 mm Hub, flach dichtend

Nennweite DN mm	Kvs-Wert	Schließdruck kPa	Entlastetes Einsitzventil	EAN-Nr.	Artikel-Nr.	Euro	PG
15	0,25	600	-	5059087014290	**VXE15B0.25M**	**50,50**	C6
15	0,4	600	-	5059087014306	**VXE15B0.4M**	**50,50**	C6
15	0,63	600	-	5059087014313	**VXE15B0.63M**	**50,50**	C6
15	1	600	-	5059087014320	**VXE15B1.0M**	**50,50**	C6
15	1,6	300	-	5059087014337	**VXE15B1.6M**	**50,50**	C6
15	2,5	100	-	5059087014344	**VXE15B2.5M**	**50,50**	C6
20	2,5	150	-	5059087014351	**VXE20B2.5M**	**62,00**	C6
20	4	50	-	5059087014368	**VXE20B4.0M**	**62,00**	C6
25	6,3	250	•	5059087016218	**VXE25B6.3MP**	**163,50**	C6
25	8	250	•	5059087016249	**VXE25B8.0MP**	**163,50**	C6

Auf/Zu-Regelung, 2,5 mm Hub, flach dichtend

Nennweite DN mm	Kvs-Wert	Schließdruck kPa	Entlastetes Einsitzventil	EAN-Nr.	Artikel-Nr.	Euro	PG
15	1	600	-	5059087014566	**VXE15B1.0OF**	**43,00**	C6
15	1,6	300	-	5059087014573	**VXE15B1.6OF**	**43,00**	C6
15	2,5	150	-	5059087014580	**VXE15B2.5OF**	**43,00**	C6
20	2,5	200	-	5059087014597	**VXE20B2.5OF**	**55,00**	C6
20	4	100	-	5059087014603	**VXE20B4.0OF**	**55,00**	C6
25	4	200	•	5059087016188	**VXE25B4.0OFP**	**129,00**	C6
25	5.5	200	•	5059087016201	**VXE25B5.5OFP**	**129,00**	C6

Stetige Regelung, 6,5 mm Hub, konisch dichtend

Nennweite DN mm	Kvs-Wert	Schließdruck kPa	Entlastetes Einsitzventil	EAN-Nr.	Artikel-Nr.	Euro	PG
15	0,25	600	-	5059087016089	**VXE15B0.25MCS**	**57,00**	C6
15	0,4	600	-	5059087016096	**VXE15B0.4MCS**	**57,00**	C6
15	0,63	600	-	5059087016102	**VXE15B0.63MCS**	**57,00**	C6
15	1	600	-	5059087016119	**VXE15B1.0MCS**	**57,00**	C6
15	1,6	300	-	5059087016126	**VXE15B1.6MCS**	**57,00**	C6
15	2,5	100	-	5059087016133	**VXE15B2.5MCS**	**57,00**	C6
20	2,5	150	-	5059087016157	**VXE20B2.5MCS**	**69,50**	C6
20	4	50	-	5059087016171	**VXE20B4.0MCS**	**69,50**	C6
25	6,3	250	•	5059087016225	**VXE25B6.3MPC**	**170,00**	C6
25	8	250	•	5059087016256	**VXE25B8.0MPC**	**170,00**	C6

Auf/Zu-Regelung, 2,5 mm Hub, konisch dichtend

Nennweite DN mm	Kvs-Wert	Schließdruck kPa	Entlastetes Einsitzventil	EAN-Nr.	Artikel-Nr.	Euro	PG
15	1,6	300/200	-	5059087013521	**VXE15B1.6OFCS**	**50,50**	C6
20	2,5	200	-	5059087013538	**VXE20B2.5OFCS**	**62,00**	C6

Stellantriebe für Ventile mit 2,5 mm Hub



Bezeichnung	Artikel-Nr.	Euro	PG
Stellantrieb, thermoelektrisch, max. Hub 4 mm, 90 N, 24 V AC, Auf/Zu, stromlos offen	**MT4-024-NO**	**47,00**	C6
Stellantrieb, thermoelektrisch, max. Hub 4 mm, 90 N, 24 V AC, Auf/Zu, stromlos geschlossen	**MT4-024-NC**	**47,00**	C6
Stellantrieb, thermoelektrisch, max. Hub 4 mm, 90 N, 230 V, Auf/Zu, stromlos offen	**MT4-230-NO**	**47,00**	C6
Stellantrieb, thermoelektrisch, max. Hub 4 mm, 90 N, 230 V, Auf/Zu, stromlos geschlossen	**MT4-230-NC**	**47,00**	C6

Stellantriebe für Ventile mit 6,5 mm Hub

	Bezeichnung	Artikel-Nr.	Euro	PG
	Stellantrieb, thermoelektrisch, max. Hub 8 mm, 90 N, 24 V AC, Auf/Zu, stromlos offen	**MT8-024-NO**	**90,50**	C6
	Stellantrieb, thermoelektrisch, max. Hub 8 mm, 90 N, 24 V AC, Auf/Zu, stromlos geschlossen	**MT8-024-NC**	**90,50**	C6
	Stellantrieb, thermoelektrisch, max. Hub 8 mm, 90 N, 230 V, Auf/Zu, stromlos offen	**MT8-230-NO**	**90,50**	C6
	Stellantrieb, thermoelektrisch, max. Hub 8 mm, 90 N, 230 V, Auf/Zu, stromlos geschlossen	**MT8-230-NC**	**90,50**	C6
	Stellantrieb, schnell schließend, Hub 6,5 mm, 100 N, 24 V AC, Auf/Zu	**M5410C1001**	**110,50**	C6
	Stellantrieb, schnell schließend, Hub 6,5 mm, 100 N, 230 V, Auf/Zu	**M5410L1001**	**133,00**	C6
	Stellantrieb, Hub 6,5 mm, 180 N, 24 V AC, 3-Punkt	**M7410C1007**	**161,00**	C6
	Stellantrieb, Hub 6,5 mm, 180 N, 24 V AC, 3-Punkt, mit Handverstellung	**M6410C2023**	**224,50**	C6
	Stellantrieb, Hub 6,5 mm, 180 N, 24 V AC, 3-Punkt, mit Handverstellung und Hilfsschaltern	**M6410C4029**	**295,50**	C6
	Stellantrieb, Hub 6,5 mm, 180 N, 230 V AC, 3-Punkt, mit Handverstellung	**M6410L2023**	**177,00**	C6
	Stellantrieb, Hub 6,5 mm, 180 N, 230 V AC, 3-Punkt, mit Handverstellung und Hilfsschaltern	**M6410L4029**	**318,50**	C6
	Stellantrieb, 0/2–10 V, Hub 6,5 mm, 180 N, 24 V AC	**M7410E1002**	**234,00**	C6
	Stellantrieb, 0/2–10 V, Hub 6,5 mm, 180 N, 24 V AC, mit Handverstellung	**M7410E2026**	**502,00**	C6
	Stellantrieb, 0/2–10 V, Hub 6,5 mm, 180 N, 24 V AC, mit Handverstellung und Hilfsschaltern	**M7410E4022**	**452,00**	C6

Zubehör

	Bezeichnung	Artikel-Nr.	Euro	PG
	Anschlussverschraubung mit Außengewindetülle R ⅜, G ½, flach dichtend	**ASV-CS-15-O-F**	**8,00**	C99
	Anschlussverschraubung mit Außengewindetülle R ½, G ¾, flach dichtend	**ASV-CS-20-O-F**	**11,10**	C99
	Anschlussverschraubung mit Außengewindetülle R 1, G 1¼, flach dichtend	**ASV-CS-25-O-F2**	**17,10**	C99
	Anschlussverschraubung mit Löttülle 12 mm, G ½, flach dichtend	**ASV-CS-15-S-F**	**9,15**	C99
	Anschlussverschraubung mit Löttülle 15 mm, G ¾, flach dichtend	**ASV-CS-20-S-F**	**13,00**	C99
	Anschlussverschraubung mit Außengewindetülle R ⅜, G ½, konisch dichtend	**ASV-CS-15-O-C**	**8,00**	C99
	Anschlussverschraubung mit Außengewindetülle R ½, 1⅛ x 14 BS84, konisch dichtend	**ASV-CS-20-O-C**	**11,10**	C99
	Anschlussverschraubung mit Außengewindetülle R 1, G 1¼, konisch dichtend	**ASV-CS-25-O-C**	**17,10**	C99
	Anschlussverschraubung mit Schneidring 15 mm, G ½, konisch dichtend	**ASV-CS-15-F-C**	**4,90**	C99
	Anschlussverschraubung mit Schneidring 22 mm, 1⅛ x 14 BS84, konisch dichtend	**ASV-CS-20-F-C**	**6,15**	C99

Dreiwege-Regelventile VYE mit Bypass



Datenblatt

Die kompakten Dreiwege-Regelventile mit integriertem Bypass der Baureihe VYE werden in Kombination mit einem Stellantrieb zur Regelung der Warm- und Kaltwasserzufuhr eingesetzt. Sie werden beispielsweise in Gebläsekonvektoren, in kleinen Erhitzern oder Rückkühlern verwendet.

Hauptmerkmale:

- Entzinkungsbeständiges Messing
- Wartungsfrei
- Große standardisierte Bandbreite an Kvs-Werten
- Reduzierte Kvs-Werte im Bypass zur Erleichterung des hydraulischen Abgleichs
- Verschiedene Anschlussverschraubungen für unterschiedliche Anschlüsse (Gewinde-, Löt-, Schneidringanschlüsse) verfügbar
- Die geringe Baugröße ermöglicht den Einbau auch bei beengten Platzverhältnissen
- Der große Hub ermöglicht eine hohe Regelgüte
- Weichdichtung für geringe Leckage
- Hoher Schließdruck
- 5 Jahre Garantie

Technische Daten:

Medium:	Heizungswasser mit max. 50 % Glykol nach VDI 2035
Mediumstemperatur:	2–120 °C
Stat. Druck:	PN 16

Stetige Regelung, 6,5 mm Hub, flach dichtend

Nennweite DN mm	Kvs-Wert	Schließdruck kPa	Entlastetes Einsitzventil	EAN-Nr.	Artikel-Nr.	Euro	PG
15	0,25	600	-	5059087018342	**VYE15B0.25M**	**63,50**	C6
15	0,4	600	-	5059087014399	**VYE15B0.4M**	**63,50**	C6
15	0,63	600	-	5059087014405	**VYE15B0.63M**	**63,50**	C6
15	1	600	-	5059087014412	**VYE15B1.0M**	**63,50**	C6
15	1,6	300	-	5059087014429	**VYE15B1.6M**	**63,50**	C6
15	2,5	100	-	5059087014436	**VYE15B2.5M**	**63,50**	C6
20	2,5	150	-	5059087014443	**VYE20B2.5M**	**74,00**	C6
20	4	50	-	5059087014450	**VYE20B4.0M**	**74,00**	C6
25	6,3	250	•	5059087016416	**VYE25B6.3MP**	**176,50**	C6
25	8	250	•	5059087016447	**VYE25B8.0MP**	**176,50**	C6

Auf/Zu-Regelung, 2,5 mm Hub, flach dichtend

Nennweite DN mm	Kvs-Wert	Schließdruck kPa	Entlastetes Einsitzventil	EAN-Nr.	Artikel-Nr.	Euro	PG
15	1	600	-	5059087014634	**VYE15B1.0OF**	**56,00**	C6
15	1,6	300	-	5059087014641	**VYE15B1.6OF**	**56,00**	C6
15	2,5	150	-	5059087014658	**VYE15B2.5OF**	**56,00**	C6
20	2,5	200	-	5059087014665	**VYE20B2.5OF**	**67,50**	C6
20	4	100	-	5059087014689	**VYE20B4.0OF**	**67,50**	C6
25	4	200	•	5059087016409	**VYE25B4.0OFP**	**169,00**	C6

Stetige Regelung, 6,5 mm Hub, konisch dichtend

Nennweite DN mm	Kvs-Wert	Schließdruck kPa	Entlastetes Einsitzventil	EAN-Nr.	Artikel-Nr.	Euro	PG
15	0,25	600	-	5059087018359	**VYE15B0.25MCS**	**63,50**	C6
15	0,4	600	-	5059087016331	**VYE15B0.4MCS**	**70,50**	C6
15	0,63	600	-	5059087016348	**VYE15B0.63MCS**	**70,50**	C6
15	1	600	-	5059087016355	**VYE15B1.0MCS**	**70,50**	C6
15	1,6	300	-	5059087016362	**VYE15B1.6MCS**	**70,50**	C6
15	2,5	100	-	5059087016386	**VYE15B2.5MCS**	**70,50**	C6
20	2,5	150	-	5059087016379	**VYE20B2.5MCS**	**82,00**	C6
20	4	50	-	5059087016393	**VYE20B4.0MCS**	**82,00**	C6
25	6,3	250	•	5059087016423	**VYE25B6.3MPC**	**183,50**	C6
25	8	250	•	5059087016461	**VYE25B8.0MPC**	**183,50**	C6

Auf/Zu-Regelung, 2,5 mm Hub, konisch dichtend

Nennweite DN mm	Kvs-Wert	Schließdruck kPa	Entlastetes Einsitzventil	EAN-Nr.	Artikel-Nr.	Euro	PG
15	1,6	300/200	-	5059087013637	**VYE15B1.6OFCS**	**63,50**	C6
20	2,5	200	-	5059087013644	**VYE20B2.5OFCS**	**74,00**	C6

Stellantriebe für Ventile mit 2,5 mm Hub

	Bezeichnung	Artikel-Nr.	Euro	PG
	Stellantrieb, thermoelektrisch, max. Hub 4 mm, 90 N, 24 V AC, Auf/Zu, stromlos offen	**MT4-024-NO**	**47,00**	C6
	Stellantrieb, thermoelektrisch, max. Hub 4 mm, 90 N, 24 V AC, Auf/Zu, stromlos geschlossen	**MT4-024-NC**	**47,00**	C6
	Stellantrieb, thermoelektrisch, max. Hub 4 mm, 90 N, 230 V, Auf/Zu, stromlos offen	**MT4-230-NO**	**47,00**	C6
	Stellantrieb, thermoelektrisch, max. Hub 4 mm, 90 N, 230 V, Auf/Zu, stromlos geschlossen	**MT4-230-NC**	**47,00**	C6

Stellantriebe für Ventile mit 6,5 mm Hub

	Bezeichnung	Artikel-Nr.	Euro	PG
	Stellantrieb, thermoelektrisch, max. Hub 8 mm, 90 N, 24 V AC, Auf/Zu, stromlos offen	**MT8-024-NO**	**90,50**	C6
	Stellantrieb, thermoelektrisch, max. Hub 8 mm, 90 N, 24 V AC, Auf/Zu, stromlos geschlossen	**MT8-024-NC**	**90,50**	C6
	Stellantrieb, thermoelektrisch, max. Hub 8 mm, 90 N, 230 V, Auf/Zu, stromlos offen	**MT8-230-NO**	**90,50**	C6
	Stellantrieb, thermoelektrisch, max. Hub 8 mm, 90 N, 230 V, Auf/Zu, stromlos geschlossen	**MT8-230-NC**	**90,50**	C6
	Stellantrieb, schnell schließend, Hub 6,5 mm, 100 N, 24 V AC, Auf/Zu	**M5410C1001**	**110,50**	C6
	Stellantrieb, schnell schließend, Hub 6,5 mm, 100 N, 230 V, Auf/Zu	**M5410L1001**	**133,00**	C6
	Stellantrieb, Hub 6,5 mm, 180 N, 24 V AC, 3-Punkt	**M7410C1007**	**161,00**	C6
	Stellantrieb, Hub 6,5 mm, 180 N, 24 V AC, 3-Punkt, mit Handverstellung	**M6410C2023**	**224,50**	C6
	Stellantrieb, Hub 6,5 mm, 180 N, 24 V AC, 3-Punkt, mit Handverstellung und Hilfsschaltern	**M6410C4029**	**295,50**	C6
	Stellantrieb, Hub 6,5 mm, 180 N, 230 V AC, 3-Punkt, mit Handverstellung	**M6410L2023**	**177,00**	C6
	Stellantrieb, Hub 6,5 mm, 180 N, 230 V AC, 3-Punkt, mit Handverstellung und Hilfsschaltern	**M6410L4029**	**318,50**	C6
	Stellantrieb, 0/2–10 V, Hub 6,5 mm, 180 N, 24 V AC	**M7410E1002**	**234,00**	C6
	Stellantrieb, 0/2–10 V, Hub 6,5 mm, 180 N, 24 V AC, mit Handverstellung	**M7410E2026**	**502,00**	C6
	Stellantrieb, 0/2–10 V, Hub 6,5 mm, 180 N, 24 V AC, mit Handverstellung und Hilfsschaltern	**M7410E4022**	**452,00**	C6

Zubehör

	Bezeichnung	Artikel-Nr.	Euro	PG
	Anschlussverschraubung mit Außengewindetülle R ⅜, G ½, flach dichtend	**ASV-CS-15-O-F**	**8,00**	C99
	Anschlussverschraubung mit Außengewindetülle R ½, G ¾, flach dichtend	**ASV-CS-20-O-F**	**11,10**	C99
	Anschlussverschraubung mit Außengewindetülle R 1, G 1¼, flach dichtend	**ASV-CS-25-O-F2**	**17,10**	C99
	Anschlussverschraubung mit Löttülle 12 mm, G ½, flach dichtend	**ASV-CS-15-S-F**	**9,15**	C99
	Anschlussverschraubung mit Löttülle 15 mm, G ¾, flach dichtend	**ASV-CS-20-S-F**	**13,00**	C99
	Anschlussverschraubung mit Außengewindetülle R ⅜, G ½, konisch dichtend	**ASV-CS-15-O-C**	**8,00**	C99
	Anschlussverschraubung mit Außengewindetülle R ½, 1⅛ x 14 BS84, konisch dichtend	**ASV-CS-20-O-C**	**11,10**	C99
	Anschlussverschraubung mit Außengewindetülle R 1, G 1¼, konisch dichtend	**ASV-CS-25-O-C**	**17,10**	C99
	Anschlussverschraubung mit Schneidring 15 mm, G ½, konisch dichtend	**ASV-CS-15-F-C**	**4,90**	C99
	Anschlussverschraubung mit Schneidring 22 mm, 1⅛ x 14 BS84, konisch dichtend	**ASV-CS-20-F-C**	**6,15**	C99

Dreiwege-Regelventile VXE-M



Datenblatt

Die druckentlasteten Regelventile der Baureihe VXE-M werden in Kombination mit einem Stellantrieb zur stetigen Regelung der Wassertemperatur in Heizungs-, Lüftungs- und Klimaanlagen eingesetzt.

Hauptmerkmale:

- Druckentlastet
- Außengewinde für flachdichtende Anschlussverschraubungen
- Auslieferung mit Schutzkappe, für Handverstellung verwendbar
- Einfache Montage des Stellantriebs ohne Werkzeug
- 5 Jahre Garantie

Technische Daten:

Ventil-Typ:	Dreiwege-Mischventil
Medium:	Wasser oder Wasser-Glykol-Gemisch gemäß VDI-Richtlinie 2035
Werkstoff:	Spindel aus nichtrostendem Stahl, Ventilkörper ausentzinkungsbeständigem Messing
Stat. Druck:	PN 16
Rohranschluss:	Außengew. Flachdichtung
Wirkungsweise:	Spindel fährt aus zum Schließen von Anschluss A-AB
Temp.-Bereich:	2–130 °C
Regelcharakteristik A-AB:	linear
Regelcharakteristik B-AB:	linear

VXE-M Dreiwege-Regelventile, flach dichtend, 6,5 mm Hub

Nennweite DN mm	Kvs-Wert	EAN-Nr.	**Artikel-Nr.**	**Euro**	PG
25	4	5059087013989	**VXE25B4.0MFS**	**183,50**	C5
25	6,3	5059087013996	**VXE25B6.3MFS**	**183,50**	C5
25	10	5059087014009	**VXE25B10MFS**	**183,50**	C5
32	16	5059087014016	**VXE32B16MFS**	**216,00**	C5
40	25	5059087014023	**VXE40B25MFS**	**291,00**	C5

Zubehör

	Bezeichnung	Artikel-Nr.	Euro	PG
	Stellantrieb, 6,5 mm Hub, 300 N, 24 V AC, 3-Punkt	**M7410C1015**	**242,50**	C5
	Stellantrieb, 6,5 mm Hub, 300 N, 24 V AC, 3-Punkt, mit Handverstellung	**M6410C2031**	**261,00**	C5
	Stellantrieb, 6,5 mm Hub, 300 N, 24 V AC, 3-Punkt, mit Handverstellung und 2 Hilfsschalter	**M6410C4037**	**312,00**	C5
	Stellantrieb, 6,5 mm Hub, 300 N, 230 V AC, 3-Punkt, mit Handverstellung	**M6410L2031**	**255,00**	C5
	Stellantrieb, 6,5 mm Hub, 300 N, 230 V AC, 3-Punkt, mit Handverstellung und 2 Hilfsschalter	**M6410L4037**	**369,00**	C5
	Stellantrieb, 6,5 mm Hub, 300 N, 24 V AC, 0/2–10 V	**M7410E1028**	**341,00**	C5
	Stellantrieb, 6,5 mm Hub, 300 N, 24 V AC, 0/2–10 V, mit Handverstellung	**M7410E2034**	**537,50**	C5
	Stellantrieb, 6,5 mm Hub, 300 N, 24 V AC, 0/2–10 V, mit Handverstellung und 2 Hilfsschalter	**M7410E4030**	**594,50**	C5
	Stellantrieb, 6,5 mm Hub, 400 N, 24 V AC, 3-Punkt, mit Notstellfunktion (Ventilstange fährt aus bei Federrücklauf)	**ML6435B1008**	**504,50**	C5
	Stellantrieb, 6,5 mm Hub, 400 N, 230 V AC, 3-Punkt, mit Notstellfunktion (Ventilstange fährt aus bei Federrücklauf)	**ML6435B1016**	**526,50**	C5
	Stellantrieb, 6,5 mm Hub, 400 N, 24 V AC, 0/2–10 V, mit Handverstellung	**ML7430E1005**	**397,50**	C5
	Stellantrieb, 6,5 mm Hub, 400 N, 24 V AC, 0/2–10 V, mit Notstellfunktion (Ventilstange fährt aus bei Federrücklauf)	**ML7435E1004**	**532,50**	C5
	Anschlussverschraubung mit Außengewindetülle R 1, G 1½, flach dichtend	**ASV-CS-25-O-F**	**17,10**	C99
	Anschlussverschraubung mit Außengewindetülle R 1¼, G 2, flach dichtend	**ASV-CS-32-O-F**	**34,00**	C99
	Anschlussverschraubung mit Außengewindetülle R 1½, G 2¼, flach dichtend	**ASV-CS-40-O-F**	**76,00**	C99
	Anschlussverschraubung mit Innengewindetülle Rp 1, G 1½, flach dichtend	**ASV-CS-25-I-F**	**20,20**	C99
	Anschlussverschraubung mit Innengewindetülle Rp 1¼, G 2, flach dichtend	**ASV-CS-32-I-F**	**27,00**	C99
	Anschlussverschraubung mit Innengewindetülle Rp 1½, G 2¼, flach dichtend	**ASV-CS-40-I-F**	**37,50**	C99

Dreiwege-Regelventile XE/XI



XE



XI

Datenblatt

Die Dreiwege-Regelventile der Baureihen XE und XI werden in Kombination mit einem Stellantrieb ML64.../ ML74... zur stetigen Regelung der Wassertemperatur in Heizungs-, Lüftungs- und Klimaanlagen eingesetzt.

Hauptmerkmale:

- Gehäuse aus entzinkungsbeständigem Messing mit Außengewinde (Typ XE) oder Innengewinde (Typ XI)
- Geringe Leckrate
- Selbstnachstellende Stopfbuchsenpackung
- Hohes Stellverhältnis um eine Temperaturregelung nach dem neusten Stand der Technik zu gewährleisten
- Konstanter Gesamt – Durchfluss über den gesamten Ventilhub
- 5 Jahre Garantie

Technische Daten:

Ventil-Typ:	Dreiwege-Mischventil
Medium:	Wasser oder Wasser-Glykol-Gemisch gemäß VDI-Richtlinie 2035
Werkstoff:	Ventilkörper aus entzinkungsbeständigem Messing und Ventilstange aus nichtrostendem Stahl
Regelcharakteristik A-AB:	gleichprozentig
Regelcharakteristik B-AB:	linear
Wirkungsweise:	Ventilstange nach oben schließt Durchgang A-AB
Hub:	20 mm
Temp.-Bereich:	2–170 °C
Stat. Druck:	PN 16

Ventil mit Außengewinde (XE)

Nennweite DN mm	Kvs-Wert	Rohranschluss	EAN-Nr.	**Artikel-Nr.**	**Euro**	PG
15	2,5	Außengewinde	5059087012197	**XE15B2.5**	**230,50**	C5
15	4	Außengewinde	5059087012203	**XE15B4.0**	**230,50**	C5
20	6,3	Außengewinde	5059087012210	**XE20B6.3**	**244,50**	C5
25	10	Außengewinde	5059087012227	**XE25B10**	**256,00**	C5
32	16	Außengewinde	5059087012234	**XE32B16**	**303,50**	C5
40	25	Außengewinde	5059087012241	**XE40B25**	**350,00**	C5
50	40	Außengewinde	5059087012258	**XE50B40**	**452,00**	C5

Ventil mit Innengewinde (XI)

Nennweite DN mm	Kvs-Wert	Rohranschluss	EAN-Nr.	**Artikel-Nr.**	**Euro**	PG
15	2,5	Innengewinde	5059087012265	**XI15B2.5**	**230,50**	C5
15	4	Innengewinde	5059087012272	**XI15B4.0**	**230,50**	C5
20	6,3	Innengewinde	5059087012289	**XI20B6.3**	**244,50**	C5
25	10	Innengewinde	5059087012296	**XI25B10**	**256,00**	C5
32	16	Innengewinde	5059087012302	**XI32B16**	**303,50**	C5
40	25	Innengewinde	5059087012319	**XI40B25**	**350,00**	C5
50	40	Innengewinde	5059087012326	**XI50B40**	**452,00**	C5

Zubehör

	Bezeichnung	Artikel-Nr.	Euro	PG
	Stellantrieb, 20 mm Hub, 600 N, 230 V AC, 3-Punkt, 60 s	**ML6420A3015**	**900,00**	C5
	Stellantrieb, 20 mm Hub, 600 N, 230 V AC, 3-Punkt, 30 s	**ML6420A3031**	**1.076,00**	C5
	Stellantrieb, 20 mm Hub, 600 N, 24 V AC, 3-Punkt, 60 s	**ML6420A3007**	**915,00**	C5
	Stellantrieb, 20 mm Hub, 600 N, 24 V AC, 3-Punkt, 30 s	**ML6420A3023**	**1.091,00**	C5
	Stellantrieb, 20 mm Hub, 600 N, 24 V AC, modulierend 0/2–10 V, 60 s	**ML7420A6009**	**1.364,00**	C5
	Stellantrieb, 20 mm Hub, 600 N, 24 V AC, modulierend 0/2–10 V, 30 s	**ML7420A6017**	**1.413,00**	C5
	Stellantrieb, 20 mm Hub, 1800 N, 230 V AC, 3-Punkt, 114 s	**ML6421A3013**	**1.152,00**	C5
	Stellantrieb, 20 mm Hub, 1800 N, 24 V AC, modulierend 0/2–10 V, 114 s	**ML7421A3004**	**1.504,00**	C5
	Stellantrieb, 20 mm Hub, 600 N, 230 V AC, 3-Punkt, 108 s, mit Notstellfunktion (Ventilstange fährt ein bei Federrücklauf)	**ML6425A3014**	**1.295,00**	C5
	Stellantrieb, 20 mm Hub, 600 N, 24 V AC, 3-Punkt, 108 s, mit Notstellfunktion (Ventilstange fährt ein bei Federrücklauf)	**ML6425A3006**	**1.273,00**	C5
	Stellantrieb, 20 mm Hub, 600 N, 230 V AC, 3-Punkt, 108 s, mit Notstellfunktion (Ventilstange fährt aus bei Federrücklauf)	**ML6425B3021**	**1.150,00**	C5
	Stellantrieb, 20 mm Hub, 600 N, 24 V AC, 3-Punkt, 108 s, mit Notstellfunktion (Ventilstange fährt aus bei Federrücklauf)	**ML6425B3005**	**1.245,00**	C5
	Stellantrieb, 20 mm Hub, 600 N, 24 V AC, modulierend 0/2–10 V, 108 s, mit Notstellfunktion(Ventilstange fährt ein bei Federrücklauf)	**ML7425A6008**	**1.693,00**	C5
	Stellantrieb, 20 mm Hub, 600 N, 24 V AC, modulierend 0/2–10 V, 108 s, mit Notstellfunktion(Ventilstange fährt aus bei Federrücklauf)	**ML7425B6007**	**1.867,00**	C5

Zubehör – nur für XE

	Bezeichnung	Artikel-Nr.	Euro	PG
	Anschlussverschraubung mit Innengewindetülle Rp ½, G 1⅛, flach dichtend	**ASV-CS-15-I-F**	**15,30**	C99
	Anschlussverschraubung mit Innengewindetülle Rp ¾, G 1¼, flach dichtend	**ASV-CS-20-I-F**	**15,30**	C99
	Anschlussverschraubung mit Innengewindetülle Rp 1, G 1½, flach dichtend	**ASV-CS-25-I-F**	**20,20**	C99
	Anschlussverschraubung mit Innengewindetülle Rp 1¼, G 2, flach dichtend	**ASV-CS-32-I-F**	**27,00**	C99
	Anschlussverschraubung mit Innengewindetülle Rp 1½, G 2¼, flach dichtend	**ASV-CS-40-I-F**	**37,50**	C99
	Anschlussverschraubung mit Innengewindetülle Rp 2, G 2¾, flach dichtend	**ASV-CS-50-I-F**	**57,50**	C99

Ersatzteile

	Pos.	Bezeichnung	Artikel-Nr.	Euro	PG
	1	Spindelverbindungsmutter ASV-SBA für DE/DI/XE/XI, DF-B-CI/XF-A/XF-B (DN 15–DN 32) (nur 10er-weise bestellbar)	**ASV-SBA-1**	**4,90**	C99
	2	Stopfbuchsmutter ASV-PN für DE/DI/XE/XI	**ASV-PN-7**	**62,00**	C99
	3	Packungsringsatz ASV-PAC für DE/DI/XE/XI, DF-B-CI/XF-A/XF-B (DN 40–DN 80)	**ASV-PAC-2**	**33,50**	C99

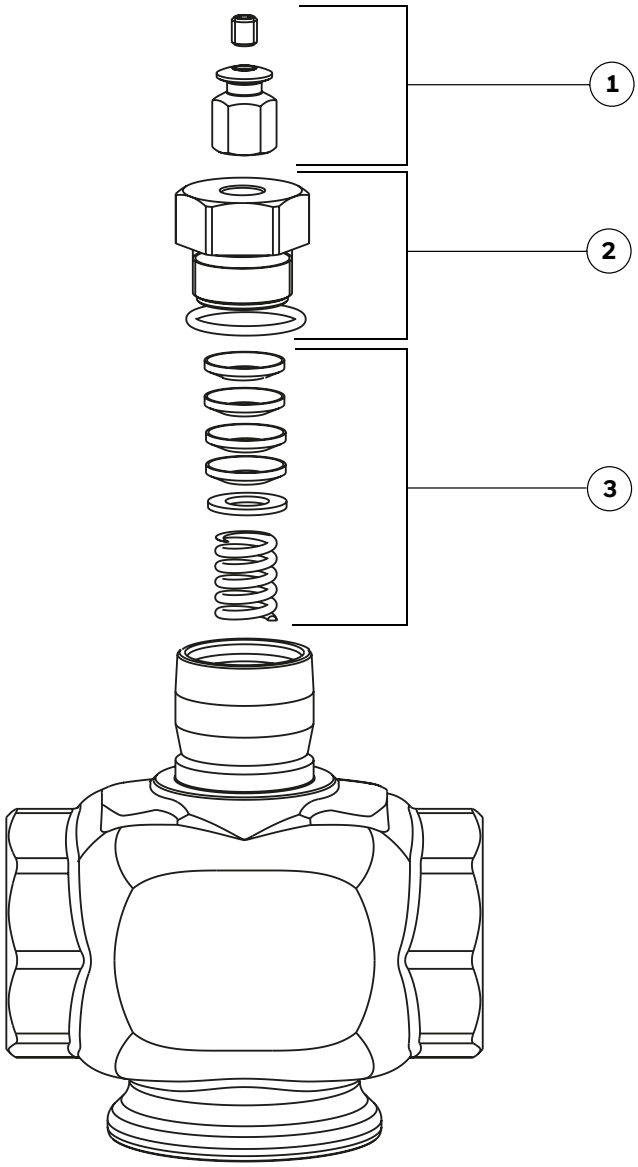

Dreiwege-Regelventil V135



V135



V135C

Datenblatt

Die Dreiwege-Regelventile V135 können als Misch- oder Verteilventile in Heizungsanlagen eingesetzt werden. In Verbindung mit den Thermostaten T100R, T100RS oder mit den thermoelektrischen Stellantrieben MT4 können die Ventile zur Warmwasserregelung verwendet werden.

Hauptmerkmale:

- Federbelasteter Ventilkegel, druckentlastet
- Kleiner Hub mit hohem Kvs-Wert
- Robustes Ventilgehäuse aus Rotguss
- Serienmäßige Ausstattung mit unverlierbarem Handrad
- Die obere Spindelabdichtung ist während des Betriebs ohne Entleeren der Anlage auswechselbar

Technische Daten:

Werkstoff:	Handradkappe: Weißer Kunststoff; Ventilgehäuse PN 16 mit Innen- und Außengewinde: Rotguss; Ventileinsatz: Messing und Kunststoff mit O-Ringen aus EPDM und Weichdichtungen; Überwurfmutter, Gewindetülle und Dichtungen: Messing
Wirkungsweise:	Eingang B geschlossen in unbelastetem Zustand
Medium:	Wasser oder Wasser-Glykol-Gemisch gemäß VDI-Richtlinie 2035
Max. Betriebsdruck:	16 bar
Diff.-Druck mit 90N-Antr.:	10 bar
Hub:	2 mm
Mediumstemperatur:	-10–120 °C
Stat. Druck:	PN 16
Regelcharakteristik:	linear

Misch- und Verteilventil V135 Typ B mit Innengewinde

Nennweite DN mm	Anschluss-gewinde "	Kvs-Wert	Rohranschluss	EAN-Nr.	**Artikel-Nr.**	**Euro**	PG
15	G ½	2,8	Innengewinde	4019837058890	**V135-1/2B**	**279,50**	H5
20	G ¾	3,2	Innengewinde	4019837058906	**V135-3/4B**	**285,50**	H5
25	G 1	5	Innengewinde	4019837058913	**V135-1B**	**367,50**	H5
32	G 1¼	5	Innengewinde	4019837058920	**V135-11/4B**	**381,00**	H5

Misch- und Verteilventil V135 Typ C mit Außengewinde, Anschlussverschraubungen mit Außengewindetülle

Nennweite DN mm	Anschluss-gewinde "	Kvs-Wert	Rohranschluss	EAN-Nr.	**Artikel-Nr.**	**Euro**	PG
15	R ½	2,8	Außengewinde	4019837013448	**V135-1/2C**	**368,50**	H5
20	R ¾	3,2	Außengewinde	4019837013493	**V135-3/4C**	**404,00**	H5
25	R 1	5	Außengewinde	4019837013530	**V135-1C**	**547,50**	H5
32	R 1¼	5	Außengewinde	4019837013578	**V135-11/4C**	**657,00**	H5

Zubehör

	Bezeichnung	Artikel-Nr.	Euro	PG
	Thermostat mit Fernfühler und Tauchhülse R 1/2", Sollwertbereich 10–50 °C	**T100R-AA**	**199,00**	H5
	Thermostat mit Fernfühler und Tauchrohr R 1/2", Sollwertbereich 30–70 °C	**T100R-AB**	**199,00**	H5
	Thermostat mit Fernfühler als Einschraubfühler R 1/2", Sollwertbereich 10–50 °C	**T100RS-DA**	**216,00**	H5
	Thermostat mit Fernfühler als Einschraubfühler R 1/2", Sollwertbereich 30–70 °C	**T100RS-DB**	**216,00**	H5
	Stellantrieb, thermoelektrisch, max. Hub 4 mm, 90 N, 24 V AC, Auf/Zu, stromlos offen	**MT4-024-NO**	**47,00**	C6
	Stellantrieb, thermoelektrisch, max. Hub 4 mm, 90 N, 24 V AC, Auf/Zu, stromlos offen, mit Hilfsschalter	**MT4-024S-NO**	**48,00**	C6
	Stellantrieb, thermoelektrisch, max. Hub 4 mm, 90 N, 24 V AC, Auf/Zu, stromlos geschlossen	**MT4-024-NC**	**47,00**	C6
	Stellantrieb, thermoelektrisch, max. Hub 4 mm, 90 N, 24 V AC, Auf/Zu, stromlos geschlossen, mit Hilfsschalter	**MT4-024S-NC**	**48,00**	C6
	Stellantrieb, thermoelektrisch, max. Hub 4 mm, 90 N, 230 V, Auf/Zu, stromlos offen	**MT4-230-NO**	**47,00**	C6
	Stellantrieb, thermoelektrisch, max. Hub 4 mm, 90 N, 230 V, Auf/Zu, stromlos offen, mit Hilfsschalter	**MT4-230S-NO**	**48,00**	C6
	Stellantrieb, thermoelektrisch, max. Hub 4 mm, 90 N, 230 V, Auf/Zu, stromlos geschlossen	**MT4-230-NC**	**47,00**	C6
	Stellantrieb, thermoelektrisch, max. Hub 4 mm, 90 N, 230 V, Auf/Zu, stromlos geschlossen, mit Hilfsschalter	**MT4-230S-NC**	**48,00**	C6

Ersatzteile

	Pos.	Bezeichnung	Artikel-Nr.	Euro	PG
	**1**	Ventileinsatz, DN 15/DN 20	**V135A-1/2VE**	**121,00**	H99
		Ventileinsatz, DN 25/DN 32	**V135A-1VE**	**131,00**	H99
		Ventileinsatz, DN 40/DN 50	**V135A-11/2VE**	**211,50**	H99
	2	Handrad zur manuellen Betätigung von Thermostatventilen mit Anschluss M30 x 1,5	**H100/U**	**7,90**	H99

Dreiwege-Zonenventil V4044C/F



Datenblatt

Dreiwege-Zonenventil mit Synchronmotor und Federrückzug. Die Zonenventile werden in privaten und kleinen gewerblichen Heiz- und Kühlanlagen zum Umschalten von Volumenströmen (z. B. Heizung/Warmwasser) eingesetzt.

• 5 Jahre Garantie

Technische Daten:

Ventil-Typ:	Umschaltventil
Medium:	Wasser oder Wasser-Glykol-Gemisch gemäß VDI-Richtlinie 2035
Werkstoff:	Gehäuse Messing, Abdeckung und Sockel verzinkter Stahl
Umgebungstemp.:	... 50 °C
Max. Betriebsdruck:	8,6 bar
Mediumstemperatur:	5–88 °C
Versorgungsspannung:	220–240 V, 50 Hz
Eingang:	SPST
Spannungsausfall:	Anschluss A geschlossen
Art der Klemmen	Kabelanschlüsse
Rohranschluss:	Innengewinde

Dreiwege-Zonenventil

Anschlussdurch-messer "	Kvs-Wert	Hilfsschalter-Funktion	Max. Diff.-Druck beim Schließvorgang bar	EAN-Nr.	**Artikel-Nr.**	**Euro**	PG
½	3	-	1,4	0085267131032	**V4044C1452/U**	**317,50**	C6
¾	6	-	0,7	4024627180101	**V4044C1460/U**	**323,50**	C6
¾	6	•	0,7	0085267131216	**V4044F1000/U**	**329,50**	C6
1	8,1	-	0,55	4024627180064	**V4044C1478/U**	**340,00**	C6
1	8,1	•	0,55	0085267131223	**V4044F1034/U**	**352,50**	C6

Ersatzteile

	Pos.	Bezeichnung	**Artikel-Nr.**	**Euro**	PG
	**1**	Ventilantrieb für Zonenventile V4044C, 230 V AC	**40003916-007/U**	**146,50**	C99
	**2**	Synchronmotor 230 V mit Federrückzug für Zonenventile V4043/V4044	**272868/U**	**68,50**	C99

Umschaltventile VCZM



Datenblatt

Die druckentlasteten Zonenventile mit Zweipunkt-Stellantrieb der VC-Serie werden in Wohngebäuden sowie in kleinen Industrieanwendungen eingesetzt, um den Fluss von heißem und/oder kaltem Wasser zu regeln.
Sie bestehen aus einem Antrieb, einem Anschlusskabel und einem Ventil mit auswechselbarem Ventileinsatz.
Die Zweiwege-Ventile wurden für die Auf-/Zu-Zonenregelung von Anlagen in Wohngebäuden konzipiert.
Die Dreiwege-Ventile werden zur Umschaltung von Volumenströmen in zentralen Heiz- und/oder Kühlapplikationen in Wohngebäuden eingesetzt und können entweder als Verteil- oder als Mischventil eingebaut werden.
Beide Versionen eignen sich für die individuelle Regelung von Heizlüftern, Heizkörpern, Raumheizgeräten oder Konvektoren. Die Funktionalität des Antriebs ist abhängig vom gewählten Antriebsmodell. Es gibt Varianten für 24 V und für 230 V mit der Ansteuerung durch einen Schließerkontakt (SPST) oder einen Umschaltkontakt (SPDT). Aufgrund ihrer speziellen Bauweise arbeiten sie geräuscharm und verringern die Gefahr von Druckschlägen in der Leitung. Die Antriebe sind mit einer Endlagenabschaltung ausgestattet, so dass nur beim Ändern der Position Strom verbraucht wird. Die Stellantriebe verfügen über einen Bajonettverschluss und können ohne Werkzeug auf das Ventil aufgesetzt, bzw. vom Ventil abgenommen werden. Ohne Antrieb ist das Zweiwege-Ventil geschlossen und das Dreiwege-Ventil befindet sich in der Position AB - B offen.
Durch die druckentlastete Konstruktion des Ventileinsatzes sind Differenzdrücke bis zu 4 bar zulässig. Bei den Zweiwege-Ventilen kann die Durchflussrichtung frei gewählt werden. Dreiwege-Ventile eigenen sich zur Umschaltung des Wasserstroms sowohl aus Richtung AB nach A oder B als auch aus Richtung A oder B nach AB.

Hauptmerkmale:

- Robuste Bauweise
- Betriebsdruckdifferenz bis zu 4 bar
- Ansteuerung durch einen Schließerkontakt oder einen Umschaltkontakt
- Sehr geringer Energieverbrauch des Antriebs
- Wartungsfreundliche Konstruktion durch einfachen Austausch des Ventileinsatzes
- Hohe Durchflusskapazität
- 5 Jahre Garantie

Technische Daten:

Medium:	Wasser oder Wasser-Glykol-Gemisch gemäß VDI-Richtlinie 2035
Werkstoff:	Ventilgehäuse aus Messing, Spindel und Einbausatz aus nichtrostendem Stahl
Mediumstemperatur:	1–95 °C
Max. Betriebsdruck:	20 bar
Max. Diff.-Druck beim Schließvorgang:	4 bar

Dreiwege-Umschaltventile

Anschlussdurchmesser "	Kvs-Wert	Ventil-Typ	Rohranschluss	EAN-Nr.	**Artikel-Nr.**	**Euro**	PG
¾	6,6	Umschaltventil	Innengewinde	5059087011329	**VCZMH6000/U**	**111,00**	C6
¾	6,6	Umschaltventil	Außengewinde	5059087011312	**VCZMG6000/U**	**112,00**	C6
1	8,5	Umschaltventil	Innengewinde	5059087011336	**VCZMP6000/U**	**120,00**	C6
1	8,5	Umschaltventil	Außengewinde	5059087011343	**VCZMQ6000/U**	**119,00**	C6
1¼	11	Umschaltventil	Außengewinde	5059087022974	**VCZMU6000/U**	**135,00**	C6

Zubehör

	Bezeichnung	Artikel-Nr.	Euro	PG
	VC-Stellantrieb, 24 V, 50–60 Hz, SPST, mit Molex™-Steckerbuchse, Anschlusskabel separat bestellbar	**VC8010ZZ00/U**	**130,00**	C6
	VC-Stellantrieb, 24 V, 50–60 Hz, SPDT, mit Molex™-Steckerbuchse, Anschlusskabel separat bestellbar	**VC2010ZZ00/U**	**108,00**	C6
	VC-Stellantrieb, 230 V, 50–60 Hz, SPST, mit Molex™-Steckerbuchse, Anschlusskabel separat bestellbar	**VC4012ZZ00/U**	**139,50**	C6
	VC-Stellantrieb, 230 V, 50–60 Hz,SPST, mit festem Anschlusskabel	**VC4013ZZ00/U**	**139,50**	C6
	VC-Stellantrieb, 230 V, 50–60 Hz, SPDT, mit Molex™-Steckerbuchse, Anschlusskabel separat bestellbar	**VC6012ZZ00/U**	**116,50**	C6
	VC-Stellantrieb, 230 V, 50–60 Hz,SPDT, mit festem Anschlusskabel	**VC6013ZZ00/U**	**116,50**	C6
	Anschlusskabel mit Molex™-Stecker (bitte generell mitbestellen)	**40007182-107/U**	**11,10**	C6

Ersatzteile

	Pos.	Bezeichnung	Artikel-Nr.	Euro	PG
	**1**	Ventileinsatz für VC-Dreiwege-Ventile, Auf/Zu, inkl. Montage-schlüssel	**VCZZ6000/U**	**47,00**	C99

Dreiwege-Regelventile XF-A, PN 6



Datenblatt

Die Dreiwege-Regelventile werden in Verbindung mit einem Stellantrieb vorwiegend für die Regelung von Warm- oder Kaltwasser in Heizungs-, Kühl- und Klimaanlagen aller Art verwendet.

Hauptmerkmale:

- Gehäuse aus Grauguss mit Flanschanschlüssen
- Geringe Leckrate
- Ventilsitz Metall auf Metall für lange Lebensdauer
- Selbstnachstellende Stopfbuchsenpackung
- Hohes Stellverhältnis um eine Temperaturregelung nachdem neusten Stand der Technik zu gewährleisten
- 5 Jahre Garantie

Technische Daten:

Ventil-Typ:	Dreiwege-Mischventil
Medium:	Wasser oder Wasser-Glykol-Gemisch gemäß VDI-Richtlinie 2035
Werkstoff:	Spindel aus nichtrostendem Stahl, Ventilkörper aus Grauguss (GG25)
Stat. Druck:	PN 6
Rohranschluss:	Flansche (ISO7005)
Wirkungsweise:	Ventilstange oben, Anschluss A-AB geschlossen
Regelcharakteristik A-AB:	gleichprozentig
Regelcharakteristik B-AB:	linear

Ventilhub 20 mm

Nennweite DN mm	Kvs-Wert	Temp.-Bereich. °C	EAN-Nr.	Artikel-Nr.	Euro	PG
15	2,5	2-170	5059087013248	**XF15A2.5**	**463,50**	C5
15	4	2-170	5059087013255	**XF15A4.0**	**463,50**	C5
20	6,3	2-170	5059087013262	**XF20A6.3**	**543,00**	C5
25	10	2-170	5059087013279	**XF25A10**	**549,00**	C5
32	16	2-170	5059087013286	**XF32A16**	**554,50**	C5
40	25	2-170	5059087013293	**XF40A25**	**594,00**	C5
50	40	2-170	5059087013309	**XF50A40**	**610,50**	C5
65	63	2-170	5059087013316	**XF65A63**	**803,00**	C5
80	100	2-170	5059087013323	**XF80A100**	**938,50**	C5

Ventilhub 38 mm

Nennweite DN mm	Kvs-Wert	Temp.-Bereich. °C	EAN-Nr.	Artikel-Nr.	Euro	PG
100	140	2-120	5059087012333	**XF100A140**	**1.742,00**	C5
125	220	2-120	5059087012340	**XF125A220**	**2.419,00**	C5
150	310	2-120	5059087012357	**XF150A310**	**3.279,00**	C5

Zubehör

	Bezeichnung	Artikel-Nr.	Euro	PG
	Stellantrieb, 20 mm Hub, 600 N, 230 V AC, 3-Punkt, 60 s	**ML6420A3015**	**900,00**	C5
	Stellantrieb, 20 mm Hub, 600 N, 230 V AC, 3-Punkt, 30 s	**ML6420A3031**	**1.076,00**	C5
	Stellantrieb, 20 mm Hub, 600 N, 24 V AC, 3-Punkt, 60 s	**ML6420A3007**	**915,00**	C5
	Stellantrieb, 20 mm Hub, 600 N, 24 V AC, 3-Punkt, 30 s	**ML6420A3023**	**1.091,00**	C5
	Stellantrieb, 20 mm Hub, 600 N, 24 V AC, modulierend 0/2–10 V, 60 s	**ML7420A6009**	**1.364,00**	C5
	Stellantrieb, 20 mm Hub, 600 N, 24 V AC, modulierend 0/2–10 V, 30 s	**ML7420A6017**	**1.413,00**	C5
	Stellantrieb, 20 mm Hub, 1800 N, 230 V AC, 3-Punkt, 114 s	**ML6421A3013**	**1.152,00**	C5
	Stellantrieb, 20 mm Hub, 1800 N, 24 V AC, 3-Punkt, 114 s	**ML6421A3005**	**1.115,00**	C5
	Stellantrieb, 38 mm Hub, 1800 N, 230 V AC, 3-Punkt, 210 s	**ML6421B3012**	**1.237,00**	C5
	Stellantrieb, 38 mm Hub, 1800 N, 24 V AC, 3-Punkt, 210 s	**ML6421B3004**	**1.201,00**	C5
	Stellantrieb, 20 mm Hub, 1800 N, 24 V AC, modulierend 0/2–10 V, 114 s	**ML7421A3004**	**1.504,00**	C5
	Stellantrieb, 38 mm Hub, 1800 N, 24 V AC, modulierend 0/2–10 V, 210 s	**ML7421B3003**	**1.573,00**	C5
	Stellantrieb, 20 mm Hub, 600 N, 230 V AC, 3-Punkt, 108 s, mit Notstell-funktion (Ventilstange fährt ein bei Federrücklauf)	**ML6425A3014**	**1.295,00**	C5
	Stellantrieb, 20 mm Hub, 600 N, 24 V AC, 3-Punkt, 108 s, mit Notstell-funktion (Ventilstange fährt ein bei Federrücklauf)	**ML6425A3006**	**1.273,00**	C5
	Stellantrieb, 20 mm Hub, 600 N, 230 V AC, 3-Punkt, 108 s, mit Notstell-funktion (Ventilstange fährt aus bei Federrücklauf)	**ML6425B3021**	**1.150,00**	C5
	Stellantrieb, 20 mm Hub, 600 N, 24 V AC, 3-Punkt, 108 s, mit Notstell-funktion (Ventilstange fährt aus bei Federrücklauf)	**ML6425B3005**	**1.245,00**	C5
	Stellantrieb, 20 mm Hub, 600 N, 24 V AC, modulierend 0/2–10 V, 108 s, mit Notstellfunktion(Ventilstange fährt ein bei Federrücklauf)	**ML7425A6008**	**1.693,00**	C5
	Stellantrieb, 20 mm Hub, 600 N, 24 V AC, modulierend 0/2–10 V, 108 s, mit Notstellfunktion(Ventilstange fährt aus bei Federrücklauf)	**ML7425B6007**	**1.867,00**	C5

Ersatzteile

	Pos.	Bezeichnung	Artikel-Nr.	Euro	PG
	1	Spindelverbindungsmutter ASV-SBA für DE/DI/XE/XI, DF-B-CI/XF-A/XF-B (DN 15–DN 32) (nur 10er-weise bestellbar)	**ASV-SBA-1**	**4,90**	C99
	1	Spindelverbindungsmutter ASV-SBA für DF-B-NI/DF-C, DF-B-CI/XF-A/XF-B (DN 40–DN 80), DF-D (-DN 65), XF-D(-DN 80) (nur 10er-weise bestellbar)	**ASV-SBA-2**	**7,65**	C99
	1	Spindelverbindungsmutter ASV-SBA für DF-D (DN 80-100), XF-A (DN 100–DN 150) (nur 10er-weise bestellbar)	**ASV-SBA-4**	**13,50**	C99
	2	Stopfbuchsmutter ASV-PN für DF-B-CI/XF-A/XF-B (DN 15–DN 32)	**ASV-PN-1**	**21,70**	C99
		Stopfbuchsmutter ASV-PN für DF-B-CI/XF-A/XF-B (DN 40–DN 80)	**ASV-PN-2**	**44,00**	C99
		Stopfbuchsmutter ASV-PN für XF-A (DN 100–DN 150)	**ASV-PN-4**	**52,00**	C99
	3	Packungsringsatz ASV-PAC für DF-B-CI/XF-A/XF-B (DN 15–DN 32)	**ASV-PAC-1**	**25,50**	C99
	3	Packungsringsatz ASV-PAC für DE/DI/XE/XI, DF-B-CI/XF-A/XF-B (DN 40–DN 80)	**ASV-PAC-2**	**33,50**	C99
	3	Packungsringsatz ASV-PAC für XF-A (DN 100–DN 150)	**ASV-PAC-4**	**46,50**	C99

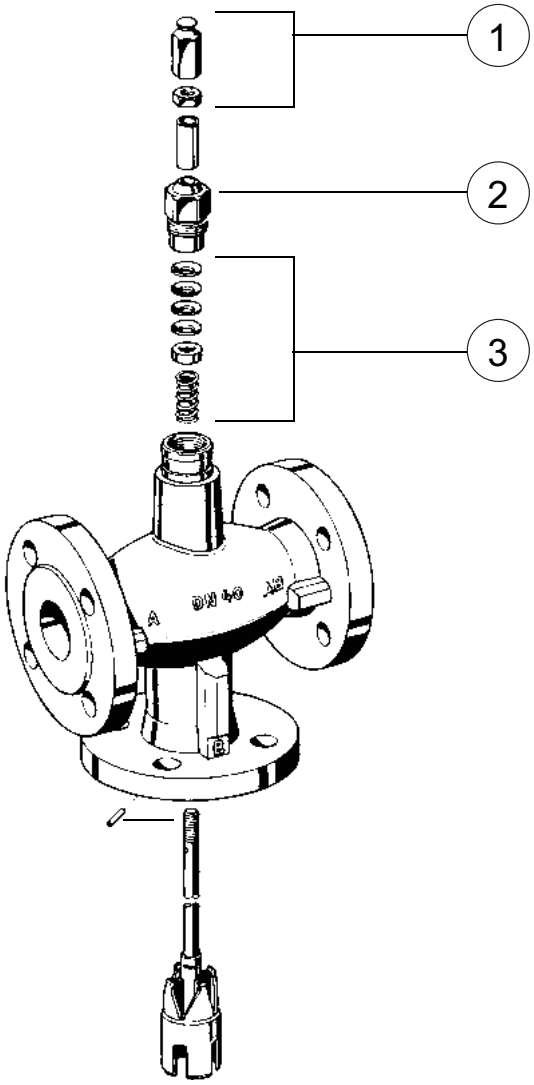

Dreiwege-Regelventile XF-B, PN 16



Datenblatt

Die Dreiwege-Regelventile werden in Verbindung mit einem Stellantrieb vorwiegend für die Regelung von Warm- oder Kaltwasser in Heizungs-, Kühl- und Klimaanlagen aller Art verwendet.

Hauptmerkmale:

- Gehäuse aus Grauguss mit Flanschanschlüssen
- Geringe Leckrate
- Ventilsitz Metall auf Metall für lange Lebensdauer
- Selbstnachstellende Stopfbuchsenpackung
- Hohes Stellverhältnis um eine Temperaturregelung nachdem neusten Stand der Technik zu gewährleisten
- 5 Jahre Garantie

Technische Daten:

Ventil-Typ:	Dreiwege-Mischventil
Medium:	Wasser oder Wasser-Glykol-Gemisch gemäß VDI-Richtlinie 2035
Werkstoff:	Spindel aus nichtrostendem Stahl, Ventilkörper aus Grauguss (GG5)
Stat. Druck:	PN 16
Rohranschluss:	Flansche (ISO7005)
Wirkungsweise:	Ventilstange oben, Anschluss A-AB geschlossen
Regelcharakteristik A-AB:	DN 15–DN 80: gleichprozentig, DN 100–DN 150: linear
Regelcharakteristik B-AB:	linear

Ventilhub 20 mm

Nennweite DN mm	Kvs-Wert	Temp.-Bereich °C	EAN-Nr.	Artikel-Nr.	Euro	PG
15	2,5	2-170	5059087013156	**XF15B2.5**	**543,00**	C5
15	4	2-170	5059087013163	**XF15B4.0**	**543,00**	C5
20	6,3	2-170	5059087013170	**XF20B6.3**	**554,50**	C5
25	10	2-170	5059087013187	**XF25B10**	**565,50**	C5
32	16	2-170	5059087013194	**XF32B16**	**605,50**	C5
40	25	2-170	5059087013200	**XF40B25**	**617,00**	C5
50	40	2-170	5059087013217	**XF50B40**	**633,50**	C5
65	63	2-170	5059087013224	**XF65B63**	**961,50**	C5
80	100	2-170	5059087013231	**XF80B100**	**1.221,00**	C5

Ventilhub 38 mm

Nennweite DN mm	Kvs-Wert	Temp.-Bereich °C	EAN-Nr.	Artikel-Nr.	Euro	PG
100	160	2-220	5059087012807	**XF100B160**	**2.008,00**	C5
125	250	2-220	5059087012814	**XF125B250**	**2.849,00**	C5
150	360	2-220	5059087012821	**XF150B360**	**3.527,00**	C5

Zubehör

	Bezeichnung	Artikel-Nr.	Euro	PG
	Stellantrieb, 20 mm Hub, 600 N, 230 V AC, 3-Punkt, 60 s	**ML6420A3015**	**900,00**	C5
	Stellantrieb, 20 mm Hub, 600 N, 230 V AC, 3-Punkt, 30 s	**ML6420A3031**	**1.076,00**	C5
	Stellantrieb, 20 mm Hub, 600 N, 24 V AC, 3-Punkt, 60 s	**ML6420A3007**	**915,00**	C5
	Stellantrieb, 20 mm Hub, 600 N, 24 V AC, 3-Punkt, 30 s	**ML6420A3023**	**1.091,00**	C5
	Stellantrieb, 20 mm Hub, 600 N, 24 V AC, modulierend 0/2–10 V, 60 s	**ML7420A6009**	**1.364,00**	C5
	Stellantrieb, 20 mm Hub, 600 N, 24 V AC, modulierend 0/2–10 V, 30 s	**ML7420A6017**	**1.413,00**	C5
	Stellantrieb, 20 mm Hub, 1800 N, 230 V AC, 3-Punkt, 114 s	**ML6421A3013**	**1.152,00**	C5
	Stellantrieb, 20 mm Hub, 1800 N, 24 V AC, 3-Punkt, 114 s	**ML6421A3005**	**1.115,00**	C5
	Stellantrieb, 38 mm Hub, 1800 N, 230 V AC, 3-Punkt, 210 s	**ML6421B3012**	**1.237,00**	C5
	Stellantrieb, 38 mm Hub, 1800 N, 24 V AC, 3-Punkt, 210 s	**ML6421B3004**	**1.201,00**	C5
	Stellantrieb, 20 mm Hub, 1800 N, 24 V AC, modulierend 0/2–10 V, 114 s	**ML7421A3004**	**1.504,00**	C5
	Stellantrieb, 38 mm Hub, 1800 N, 24 V AC, modulierend 0/2–10 V, 210 s	**ML7421B3003**	**1.573,00**	C5
	Stellantrieb, 20 mm Hub, 600 N, 230 V AC, 3-Punkt, 108 s, mit Notstell-funktion (Ventilstange fährt ein bei Federrücklauf)	**ML6425A3014**	**1.295,00**	C5
	Stellantrieb, 20 mm Hub, 600 N, 24 V AC, 3-Punkt, 108 s, mit Notstell-funktion (Ventilstange fährt ein bei Federrücklauf)	**ML6425A3006**	**1.273,00**	C5
	Stellantrieb, 20 mm Hub, 600 N, 230 V AC, 3-Punkt, 108 s, mit Notstell-funktion (Ventilstange fährt aus bei Federrücklauf)	**ML6425B3021**	**1.150,00**	C5
	Stellantrieb, 20 mm Hub, 600 N, 24 V AC, 3-Punkt, 108 s, mit Notstell-funktion (Ventilstange fährt aus bei Federrücklauf)	**ML6425B3005**	**1.245,00**	C5
	Stellantrieb, 20 mm Hub, 600 N, 24 V AC, modulierend 0/2–10 V, 108 s, mit Notstellfunktion(Ventilstange fährt ein bei Federrücklauf)	**ML7425A6008**	**1.693,00**	C5
	Stellantrieb, 20 mm Hub, 600 N, 24 V AC, modulierend 0/2–10 V, 108 s, mit Notstellfunktion(Ventilstange fährt aus bei Federrücklauf)	**ML7425B6007**	**1.867,00**	C5

Ersatzteile

	Pos.	Bezeichnung	Artikel-Nr.	Euro	PG
	1	Spindelverbindungsmutter ASV-SBA für DE/DI/XE/XI, DF-B-CI/XF-A/XF-B (DN 15–DN 32) (nur 10er-weise bestellbar)	**ASV-SBA-1**	**4,90**	C99
	1	Spindelverbindungsmutter ASV-SBA für DF-B-NI/DF-C, DF-B-CI/XF-A/XF-B (DN 40–DN 80), DF-D (-DN 65), XF-D(-DN 80) (nur 10er-weise bestellbar)	**ASV-SBA-2**	**7,65**	C99
	1	Spindelverbindungsmutter ASV-SBA für DF-B-CI/XF-B/XF-D (DN 100-), DF-D (DN 80–DN 100) (nur 10er-weise bestellbar)	**ASV-SBA-3**	**26,00**	C99
	2	Stopfbuchsmutter ASV-PN für DF-B-CI/XF-A/XF-B (DN 15–DN 32)	**ASV-PN-1**	**21,70**	C99
		Stopfbuchsmutter ASV-PN für DF-B-CI/XF-A/XF-B (DN 40–DN 80)	**ASV-PN-2**	**44,00**	C99
		Stopfbuchsmutter ASV-PN für DF-B-NI/DF-C/XF-B/XF-D (DN 100-), DF-D (DN 80-)	**ASV-PN-6**	**33,50**	C99
	3	Packungsringsatz ASV-PAC für DF-B-CI/XF-A/XF-B (DN 15–DN 32)	**ASV-PAC-1**	**25,50**	C99
	3	Packungsringsatz ASV-PAC für DE/DI/XE/XI, DF-B-CI/XF-A/XF-B (DN 40–DN 80)	**ASV-PAC-2**	**33,50**	C99
	3	Packungsringsatz ASV-PAC für DF-B/DF-C/XF-B/XF-D (DN 100-), DF-D (DN 80–DN 100)	**ASV-PAC-6**	**69,50**	C99

DN 15–DN 80

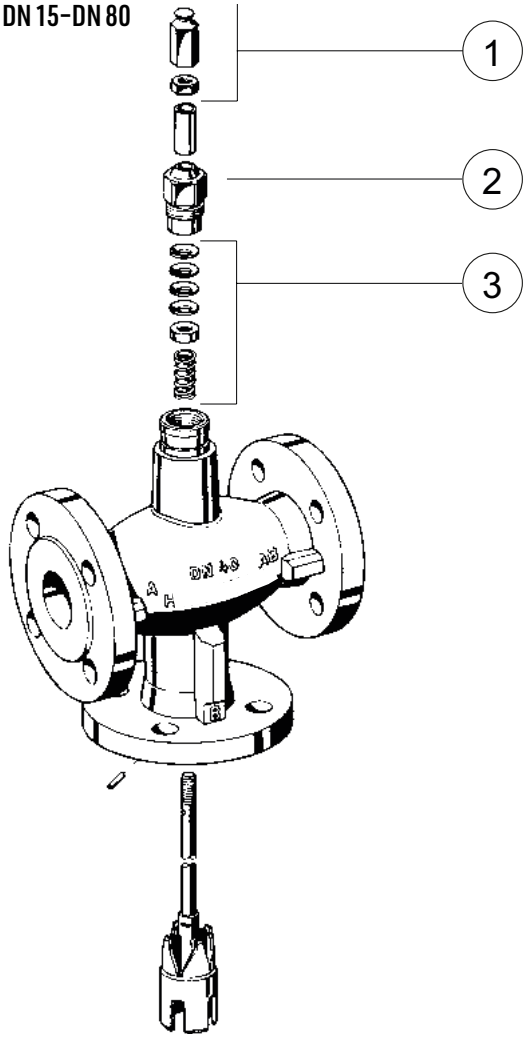

DN 100–DN 150

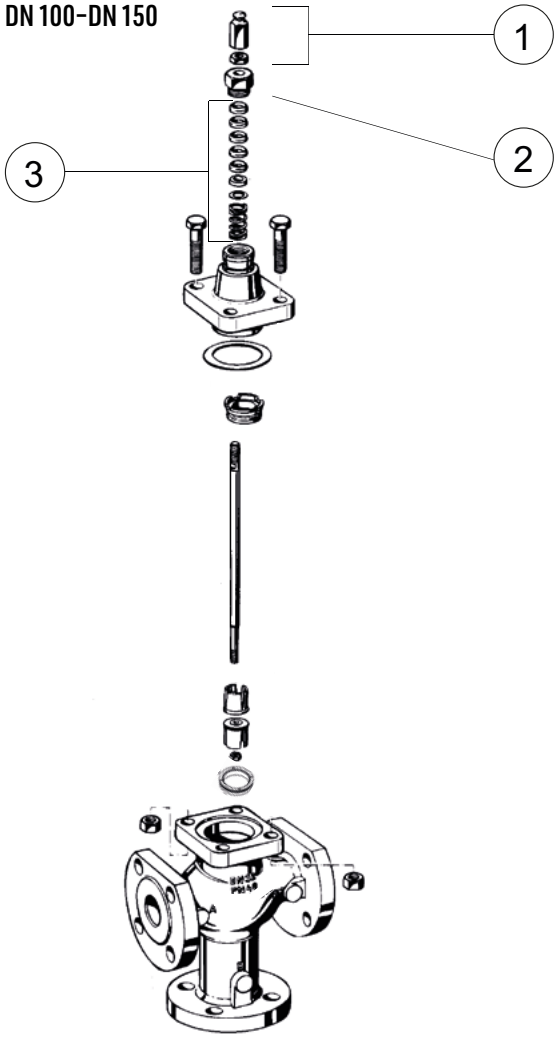

Thermoelektrischer Stellantrieb MT4/MT8



Datenblatt

Die thermoelektrischen Antriebe der MT-Serie werden in Raum-und Zonenanwendungen für die Zweipunkt- und pulsweitenmodulierte (PWM) Regelung von Heiz- und Kühlsystemen, wie Lüfterkonvektoren, Radiatoren, Fußbodenheizungen und Konvektoren eingesetzt. Passend für Heiz-/Kühlventile, Thermostatventile und Ventileinsätze für Verteiler und Kompaktradiatoren mit Standard-Anschluss M30 x 1,5 und auf Ventile mit Standard-Schließmaß 11,5 mm ± 0,3 mm.

Hauptmerkmale:

- Montage ohne Werkzeug (mit Ventiladapter einfach montierbar)
- Wassergeschütztes Gehäuse erlaubt Montage in jeder Einbaulage
- Steckbares Anschlusskabel für einfache Installation
- Modelle mit Hilfsschaltern für Steuerung von Pumpen und Ventilatoren
- Stromlos offene und stromlos geschlossene Ausführungen
- Kleine Bauform für enge Montageräume
- Visuelle Anzeige für Ventilstellung und NO/NC-Typ (roter Balken im Sichtfenster)
- Geräuschloser Betrieb
- Zuverlässig bei langer Lebensdauer
- Überspannungsschutz (4 kV) für 230 V-Versionen
- 5 Jahre Garantie

Technische Daten:

Zertifizierungen:	CE
Schutzart:	IP44
Stellkraft:	90 N
Ansteuerung:	2-Punkt
Stellungs-Anzeige:	integriert
Hilfsschalter-Funktion:	Schließer; 5(3) A; Kontakt schließt bei Beheizung (nur S-Typen)
Kabel:	1 m

Max. Hub 4 mm, 90 N

Bei Spannungsausfall	Versorgungsspannung	Hub max. mm	Hilfsschalter	Laufzeit Min.	Anlaufstrom A	EAN-Nr.	**Artikel-Nr.**	**Euro**	PG
Ventilstange fährt aus	24 V AC/DC	4	-	4	0,2	4019837107277	**MT4-024-NO**	**47,00**	C6
Ventilstange fährt aus	24 V AC/DC	4	1	4	0,2	4019837107437	**MT4-024S-NO**	**48,00**	C6
Ventilstange fährt ein	24 V AC/DC	4	-	4	0,2	4019837107284	**MT4-024-NC**	**47,00**	C6
Ventilstange fährt ein	24 V AC/DC	4	1	4	0,2	4019837107444	**MT4-024S-NC**	**48,00**	C6
Ventilstange fährt aus	230 V AC	4	-	4	0,4	4019837107291	**MT4-230-NO**	**47,00**	C6
Ventilstange fährt aus	230 V AC	4	1	4	0,4	4019837107451	**MT4-230S-NO**	**48,00**	C6
Ventilstange fährt ein	230 V AC	4	-	4	0,4	4019837107307	**MT4-230-NC**	**47,00**	C6
Ventilstange fährt ein	230 V AC	4	1	4	0,4	4019837107468	**MT4-230S-NC**	**48,00**	C6

Max. Hub 8 mm, 90 N

Bei Spannungs-ausfall	Versorgungs-spannung	Hub max. mm	Hilfs-schalter	Laufzeit Min.	Anlauf-strom A	EAN-Nr.	Artikel-Nr.	Euro	PG
Ventilstange fährt aus	24 V AC/DC	8	–	6	0,2	4019837107314	**MT8-024-NO**	**90,50**	C6
Ventilstange fährt aus	24 V AC/DC	8	1	6	0,2	4019837107475	**MT8-024S-NO**	**92,50**	C6
Ventilstange fährt ein	24 V AC/DC	8	–	6	0,2	4019837107321	**MT8-024-NC**	**90,50**	C6
Ventilstange fährt ein	24 V AC/DC	8	1	6	0,2	4019837107482	**MT8-024S-NC**	**92,50**	C6
Ventilstange fährt aus	230 V AC	8	–	6,5	0,4	4019837107338	**MT8-230-NO**	**90,50**	C6
Ventilstange fährt aus	230 V AC	8	1	6,5	0,4	4019837107499	**MT8-230S-NO**	**92,50**	C6
Ventilstange fährt ein	230 V AC	8	–	6,5	0,4	4019837107345	**MT8-230-NC**	**90,50**	C6
Ventilstange fährt ein	230 V AC	8	1	6,5	0,4	4019837107505	**MT8-230S-NC**	**92,50**	C6

Zubehör

	Bezeichnung	Artikel-Nr.	Euro	PG
	Montage-Adapter M30 x 1,5 (10 Stück)	**MT-ADAPT-HW**	**15,00**	C99
	Montage-Adapter M28 x 1,5 für Herz-/Polytherm-Ventile (10 Stück)	**MT-ADAPT-HP**	**15,00**	C99
	Plug-in-Kabel 2,5 m, nicht für Modelle mit Hilfsschalter (10 Stück)	**MT-CABLE-2.5M**	**45,00**	C99
	Danfoss-Adaptersatz für RA, RAV, RAVL (nur MT4)	**EVA1-DANFOSS**	**12,10**	C99
	Montage-Adapter für Uponor-Vario-Verteiler (Velta) (nur MT4)	**HCA1VEL**	**23,00**	C99

Stellantriebe M5410, 2-Punkt



Datenblatt

Die Resideo-Stellantriebe M5410 wurden speziell für die AUF/ZU-Steuerung in Verbindung mit Resideo-Kleinventilen der Serien VDE,VXE, VYE sowie den Heizkörperventilen V2000 und V2050 entwickelt. Die Stellantriebe eignen sich für den Einsatz in allen Arten von schnell reagierenden AUF/ZU-Regelsystemen, einschließlich Kessel- und Solarsystemen, Gebläsekonvektoreinheiten, Induktionseinheiten, kleinen Zwischenüberhitzern und Rückkühlern sowie für Zonenregelungsanwendungen. Sie werden in elektronischen Temperaturregelsystemen mit Warm- und/oder Kaltwasser als Regelmedium eingesetzt und über ein SPST-Signal (EPE, einpolig einschaltend) angesteuert.

Hauptmerkmale:

- Geeignet für AUF/ZU (2-Punkt) Steuerung ohne Rückmeldung
- Kurze Laufzeit
- Elektronische Endlagenabschaltung gewährleistet lange Lebensdauer und Energieeinsparungen
- Mit vorkonfektioniertem Anschlusskabel ausgestattet
- Einfache, standardisierte Ventil-/Antriebskupplung – daher kein Werkzeug für die Montage erforderlich
- Die geringe Größe ermöglicht platzsparende Installation
- Hohe Beständigkeit gegen Glykol und andere Chemikalien

Technische Daten:

Schutzart:	IP54
Stellkraft:	90 N
Ansteuerung:	2-Punkt
Hub:	6,5 mm
Laufzeit:	<5 Sek.
Kabel:	1,5 m
Wirkrichtung:	Bei angelegter Schaltspannung fährt die Ventilstange ein

Hub 6,5 mm, 90 N

Versorgungsspannung	EAN-Nr.	Artikel-Nr.	Euro	PG
24 V AC/DC	4024627048951	**M5410C1001**	**110,50**	C6
230 V AC	4024627054341	**M5410L1001**	**133,00**	C6

Stellantrieb VC



Datenblatt

Die druckentlasteten Zonenventile mit Zweipunkt- Stellantrieb der VC-Serie von werden in Wohngebäuden sowie in kleinen Industrieanwendungen eingesetzt, um den Fluss von heißem und/oder kaltem Wasser zu regeln. Sie bestehen aus einem Antrieb, einem Anschlusskabel und einem Ventil mit auswechselbarem Ventileinsatz.
Die Zweiwege-Ventile wurden für die Auf-/Zu-Zonenregelung von Anlagen in Wohngebäuden konzipiert.
Die Dreiwege-Ventile werden zur Umschaltung von Volumenströmen in zentralen Heiz- und/oder Kühlapplikationen in Wohngebäuden eingesetzt und können entweder als Verteil- oder als Mischventil eingebaut werden.
Beide Versionen eignen sich für die individuelle Regelung von Heizlüftern, Heizkörpern, Raumheizgeräten oder Konvektoren. Die Funktionalität des Antriebs ist abhängig vom gewählten Antriebsmodell. Es gibt Varianten für 24 V und für 230 V mit der Ansteuerung durch einen Schließerkontakt (SPST) oder einen Umschaltkontakt (SPDT). Aufgrund ihrer speziellen Bauweise arbeiten sie geräuscharm und verringern die Gefahr von Druckschlägen in der Leitung. Die Antriebe sind mit einer Endlagenabschaltung ausgestattet, so dass nur beim Ändern der Position Strom verbraucht wird. Die Stellantriebe verfügen über einen Bajonettverschluss und können ohne Werkzeug auf das Ventil aufgesetzt, bzw. vom Ventil abgenommen werden. Ohne Antrieb ist das Zweiwege-Ventil geschlossen und das Dreiwege-Ventil befindet sich in der Position AB - B offen.
Durch die druckentlastete Konstruktion des Ventileinsatzes sind Differenzdrücke bis zu 4 bar zulässig.
Bei den Zweiwege-Ventilen kann die Durchflussrichtung frei gewählt werden. Dreiwege-Ventile eigenen sich zur Umschaltung des Wasserstroms sowohl aus Richtung AB nach A oder B als auch aus Richtung A oder B nach AB.

Hauptmerkmale:

- Robuste Bauweise
- Betriebsdruckdifferenz bis zu 4 bar
- Ansteuerung durch einen Schließerkontakt oder einen Umschaltkontakt
- Sehr geringer Energieverbrauch des Antriebs
- Wartungsfreundliche Konstruktion durch einfachen Austausch des Ventileinsatzes
- Hohe Durchflusskapazität
- 5 Jahre Garantie

Technische Daten:

Werkstoff:	Abdeckung und Sockel Kunststoff
Umgebungstemp.:	Max. 65 °C
Art des Anschlusses:	• Molex™-Steckerbuchse für separates Anschlusskabel oder • fest montiertes Anschlusskabel

Stellantrieb VC

Versorgungs-spannung	Eingang	Elektrischer Anschluss	EAN-Nr.	Artikel-Nr.	Euro	PG
24 V, 50–60 Hz	SPST	Molex™-Steckerbuchse	5059087010964	**VC8010ZZ00/U**	**130,00**	C6
24 V, 50–60 Hz	SPDT	Molex™-Steckerbuchse	5059087011145	**VC2010ZZ00/U**	**108,00**	C6
230 V, 50–60 Hz	SPST	Molex™-Steckerbuchse	5059087011169	**VC4012ZZ00/U**	**139,50**	C6
230 V, 50–60 Hz	SPST	Festes Anschlusskabel	0085267132404	**VC4013ZZ00/U**	**139,50**	C6
230 V, 50–60 Hz	SPDT	Molex™-Steckerbuchse	5059087011176	**VC6012ZZ00/U**	**116,50**	C6
230V, 50-60Hz	SPDT	Festes Anschlusskabel	5059087021687	**VC6013ZZ00/U**	**116,50**	C6

Zubehör

	Bezeichnung	Artikel-Nr.	Euro	PG
	Anschlusskabel mit Molex™-Stecker (bitte generell mitbestellen)	**40007182-107/U**	**11,10**	C6

Stellantrieb M7410C/M6410C/M6410L, 3-Punkt



M7410



M6410

Datenblatt

Elektronischer Stellantrieb für Zonenventile, 3-Punkt. Reversibler Wechselstrom-Synchronmotor. M7410-Typen: Manuelle Hubeinstellung mittels Ventil-Schutzkappe; 1 Schalter einstellbar bei Typen mit Hilfsschaltern.

- 5 Jahre Garantie

Technische Daten:

Schutzart:	IP43/IP42
Stellungs-Anzeige:	mechanisch
Hilfsschalter-Funktion:	besondere Typen: 2x UM; 1 A induktiv, 5 A resistiv
Ansteuerung:	3-Punkt
Kabel:	1,5 m

Hub 4 mm – 90 N

Stellkraft N	Hub mm	Versorgungs-spannung	Hand-Verstellung	Laufzeit Sek.	Hilfs-schalter	EAN-Nr.	Artikel-Nr.	Euro	PG
90	4	24 V AC	–	92	–	4024627230189	**M7410A1001**	**155,00**	C6

Hub 6,5 mm – 180 N

Stellkraft N	Hub mm	Versorgungs-spannung	Hand-Verstellung	Laufzeit Sek.	Hilfs-schalter	EAN-Nr.	Artikel-Nr.	Euro	PG
180	6,5	24 V AC	–	150	–	4024627230264	**M7410C1007**	**161,00**	C6
180	6,5	24 V AC	•	150	–	4024627230783	**M6410C2023**	**224,50**	C6
180	6,5	24 V AC	•	150	2	4024627230844	**M6410C4029**	**295,50**	C6
180	6,5	230 V AC	•	150	–	4024627230882	**M6410L2023**	**177,00**	C6
180	6,5	230 V AC	•	150	2	4024627000027	**M6410L4029**	**318,50**	C6

Hub 6,5 mm – 300 N

Stellkraft N	Hub mm	Versorgungs-spannung	Hand-Verstellung	Laufzeit Sek.	Hilfs-schalter	EAN-Nr.	Artikel-Nr.	Euro	PG
300	6,5	24 V AC	–	150	–	4024627230387	**M7410C1015**	**242,50**	C5
300	6,5	24 V AC	•	150	–	4024627230783	**M6410C2031**	**261,00**	C5
300	6,5	24 V AC	•	150	2	4024627230868	**M6410C4037**	**312,00**	C5
300	6,5	230 V AC	•	150	–	4024627230905	**M6410L2031**	**255,00**	C5
300	6,5	230 V AC	•	150	2	4024627230943	**M6410L4037**	**369,00**	C5

Stellantrieb ML6435B mit Federrücklauf, 3-Punkt

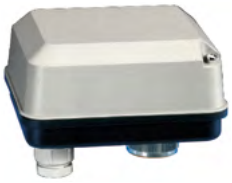

Datenblatt

Antrieb 400 N für 3-Punkt-Ansteuerung. Passend auf die neuen Ventilreihen VDE-C und VDE-M/VXE-M sowie auf die Vorgängermodelle der Serien V5825B und V5832B/V5833A. Reversierbarer Lauf. Der Antrieb bringt das Ventil bei einem Stromausfall in Sicherheitsstellung (Ventil geschlossen), das heißt, die Ventilstange fährt aus. Geprüft gemäß DIN EN 14597 in Verbindung mit VDE-C und dem Vorgängermodell V5825B.

- 5 Jahre Garantie

Technische Daten:

Schutzart:	IP54
Stellkraft:	400 N
Ansteuerung:	3-Punkt
Hub:	6,5 mm

Hub 6,5 mm

Hand-Verstellung	Versorgungs-spannung	Lauf-zeit Sek.	Federrück-lauf	Bei Spannungsausfall	EAN-Nr.	**Artikel-Nr.**	**Euro**	PG
–	24 V AC	60	•	Ventilstange fährt aus	4024627040566	**ML6435B1008**	**504,50**	C5
–	230 V AC	60	•	Ventilstange fährt aus	4024627040573	**ML6435B1016**	**526,50**	C5

Stellantrieb ML6420/ML6425, 600 N, 3-Punkt



ML6420



ML6425

Die 3-Punkt Stellantriebe ML6420/ML6425 werden in Verbindung mit den neuen Resideo Ventilserien DE/DI, XE/XI, DF-B-CI, DF-B-NI, DF-C, DF-D, XF-A, XF-B sowie den Vorgängermodellen der Serien V5011, V5013, V5016A, V5025, V5049, V5050 und V5329 für die Regelung von Warm- oder Kaltwasser in Heizungs-, Kühl- und Klimaanlagen aller Art verwendet. Die Serie ML6425A ist in Kombination mit den Ventilreihen DF-B-NI-SV, DF-C-SV, DF-D-SV sowie den Vorgängermodellen der Serien V5016A, V5025A, V5049A bis 130 °C nach DIN EN 14597 als Sicherheitsventil geprüft.

Hauptmerkmale:

- Einfache und schnelle Montage
- Kein zusätzlicher Anbausatz notwendig
- Niedriger Stromverbrauch
- Kraftabhängige Endlagenabschaltung
- Modelle mit Federrückstellung
- Modelle mit Handbedienung
- Wartungsfreier Synchronmotor
- Korrosionsbeständige Ausführung
- Kombinationen aus Stellantrieb (ML6425) und Regelventil als Sicherheitsventil nach DIN EN 14597 erhältlich
- 5 Jahre Garantie

Technische Daten:

Zertifizierungen:	CE
Schutzart:	IP54
Stellkraft:	600 N
Ansteuerung:	3-Punkt
Hub:	20 mm
Stellungs-Anzeige:	Skala am Joch
Stellungs-Rückmeldung:	optional
Hilfsschalter:	optional

Datenblatt

Hub 20 mm

Versorgungs-spannung	Laufzeit in Min.	Federrücklauf	Bei Spannungsausfall	Hand-Verstellung	EAN-Nr.	Artikel-Nr.	Euro	PG
24 V AC	1,0	-	-	•	4024627040757	**ML6420A3007**	**915,00**	C5
24 V AC	0,5	-	-	•	4024627040771	**ML6420A3023**	**1.091,00**	C5
24 V AC	1,8	•	Ventilstange fährt ein	-	4024627040825	**ML6425A3006**	**1.273,00**	C5
24 V AC	1,8	•	Ventilstange fährt aus	-	4024627040870	**ML6425B3005**	**1.245,00**	C5
230 V AC	1,0	-	-	•	4024627040764	**ML6420A3015**	**900,00**	C5
230 V AC	0,5	-	-	•	4024627040788	**ML6420A3031**	**1.076,00**	C5
230 V AC	1,8	•	Ventilstange fährt ein	-	4024627040832	**ML6425A3014**	**1.295,00**	C5
230 V AC	1,8	•	Ventilstange fährt aus	-	4024627044878	**ML6425B3021**	**1.150,00**	C5

Zubehör

	Bezeichnung	Artikel-Nr.	Euro	PG
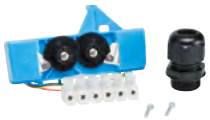	Hilfsschalter 2x UM (250 V AC, 10 A), beliebig einstellbar über den Hub	**43191680-005**	**202,50**	C99
	Rückführpotentiometer 10k	**43191679-011**	**211,00**	C99
	Hochtemperatur-Anbausatz bei Temperaturen über 150 °C für DF-B-CI/XF-B/V5328A/V5329A DN 15–DN 32	**43196000-001**	**284,50**	C99
	Hochtemperatur-Anbausatz bei Temperaturen über 150 °C für DE/DI/V5011E/V5011R DN 15–DN 50, XE/XI/V5013E/V5013R DN 15–DN 50, DF-B-CI/XF-B/V5328A/V5329A DN 40–DN 80, DF-D/V5049A DN 15–DN 65, DF-B-NI/DF-C/XF-D/V5016A/V5025A/V5050A DN 15–DN 80	**43196000-002**	**284,50**	C99

Stellantrieb ML6421A/B, 1.800 N, 3-Punkt



Datenblatt

Die 3-Punkt Stellantriebe ML6421 werden in Verbindung mit den neuen Resideo Ventilserien DE/DI, XE/XI, F-B-CI, DF-B-NI, DF-C, DF-D, XF-A, XF-B sowie den Vorgängermodellen der Serien V5011, V5013, V5015, V5016, V5025, V5049, V5050 und V5329 für die Regelung von Warm- oder Kaltwasser in Heizungs-, Kühl- und Klimaanlagen aller Art verwendet.

Hauptmerkmale:

- Einfache und schnelle Montage
- Kein zusätzlicher Anbausatz notwendig
- Keine Einstellungen
- Kraftabhängige Endlagenabschaltung
- Modelle mit Handbedienung
- Modelle für Nieder- und Netzspannung
- Wartungsfreier Synchronmotor
- Korrosionsbeständige Ausführung
- 5 Jahre Garantie

Technische Daten:

Schutzart:	IP54
Stellkraft:	1.800 N
Ansteuerung:	3-Punkt
Stellungs-Anzeige:	Skala am Joch
Hilfsschalter:	optional

Hub 20 mm

Hand-Verstellung	Hub mm	Versorgungs-spannung	Laufzeit in Min.	EAN-Nr.	Artikel-Nr.	Euro	PG
•	20	24 V AC	1,9	4024627041075	**ML6421A3005**	**1.115,00**	C5
•	20	230 V AC	1,9	4024627041082	**ML6421A3013**	**1.152,00**	C5

Hub 38 mm

Hand-Verstellung	Hub mm	Versorgungs-spannung	Laufzeit in Min.	EAN-Nr.	Artikel-Nr.	Euro	PG
•	38	24 V AC	3,5	4024627041099	**ML6421B3004**	**1.201,00**	C5
•	38	230 V AC	3,5	4024627041105	**ML6421B3012**	**1.237,00**	C5

Zubehör

	Bezeichnung	Artikel-Nr.	Euro	PG
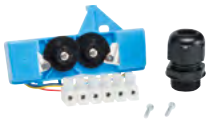	Nachrüsteinheit mit 2 Hilfsschaltern (Umschalter) für Stellantriebe 1800 N, beliebig einstellbar über den Hub, 250 V AC, 5 (3) A	**43191680-002**	**200,50**	C99
	Rückführpotentiometer 10 k, für 20 mm Hub	**43191679-007**	**211,00**	C99
	Rückführpotentiometer 10 k, für 38 mm Hub	**43191679-008**	**211,00**	C99
	Hochtemperatur-Anbausatz bei Temperaturen über 150 °C für DF-B-CI/XF-B/V5328A/V5329A DN 15-DN 32	**43196000-001**	**284,50**	C99
	Hochtemperatur-Anbausatz bei Temperaturen über 150 °C für DE/DI/V5011E/V5011R DN 15-DN 50, XE/XI/V5013E/V5013R DN 15-DN 50, DF-B-CI/XF-B/V5328A/V5329A DN 40-DN 80, DF-D/V5049A DN 15-DN 65, DF-B-NI/DF-C/XF-D/V5016A/V5025A/V5050A DN 15-DN 80	**43196000-002**	**284,50**	C99
	Hochtemperatur-Anbausatz bei Temperaturen über 150 °C für DF-B-CI/V5328A DN 100-DN 150, DF-B-NI/V5016A DN 100-DN 150, DF-C/V5025A DN 100-DN 150, DF-D/V5049 DN 80-DN 100, XF-B/V5050A DN 100-DN 150, XF-D/V5050A DN 100	**43196000-038**	**288,00**	C99

Thermoelektrischer Stellantrieb M4410, 100 N, 0..10 V



CE

Datenblatt

Der lineare thermoelektrische Stellantrieb M4410 wird mit Raumtemperaturreglern für die zeitabhängige stufenlose Regulierung von Heiz- und Kühlsystemen verwendet. Der Antrieb ist durch seine kompakte Bauweise für Einbausituationen mit wenig Platz entwickelt. Der Stellantrieb in Verbindung mit dem M44-VA10 Adapter (im Lieferumfang enthalten) ist für Ventile mit Anschluss M30 x 1,5 mm und Schließmaß 11,5 mm geeignet.

Hauptmerkmale:

- Kompakte Bauweise ermöglicht die Installation in begrenzten Räumen
- Funktionsanzeige
- Zuverlässiger Langzeitbetrieb
- Montage ohne Werkzeug (mit Ventiladapter einfach montierbar)
- Geräuschloser Betrieb
- Steckerfertiges Anschlusskabel (im Zubehör)
- Visuelle Stellungsanzeige am Antrieb
- M30 x 1,5 Verbindung gemäß DIN EN 215
- Schließmaß 11,5 mm
- 5 Jahre Garantie

Technische Daten:

Zertifizierungen:	CE
Schutzart:	IP54
Stellkraft:	100 N
Ansteuerung:	0..10 V DC
Hub:	4 mm
Laufzeit:	75 Sek.
Kabel:	optional 1, 3 oder 5 m
Spannungsausfall:	Ventilstange fährt ein
Erforderliches Material:	siehe Zubehör

Hub 4 mm, 100 N

Versorgungsspannung	EAN-Nr.	Artikel-Nr.	Euro	PG
24 V AC	4046911075801	**M4410E1510**	**89,50**	C6
24 V DC	4046911075795	**M4410K1515**	**94,50**	C6

Zubehör

Erforderliches Kabel (altes Kabel des MT010-Antriebes kann auch verwendet werden)

	Bezeichnung	Artikel-Nr.	Euro	PG
	Kabel mit Stecker, 1 Meter 3 x 0,22 mm² (1 Stück)	**M44-MOD-1M/U**	**11,10**	C99
	Kabel mit Stecker, 1 Meter, 3 x 0,22 mm² (10 Stück)	**M44-MOD-1M**	**83,00**	C99
	Kabel mit Stecker, 3 Meter, 3 x 0,22 mm² (10 Stück)	**M44-MOD-3M**	**136,50**	C99
	Kabel mit Stecker, 5 Meter, 3 x 0,22 mm² (10 Stück)	**M44-MOD-5M**	**216,00**	C99
	Ventiladapter M30 x 1,5 mit Schließmaß 11,5 mm (10 Stück)	**M44-VA10**	**16,70**	C99
	Ventiladapter M30 x 1,5 mit Schließmaß 10,5 mm (10 Stück)	**M44-VA50**	**21,00**	C99

Stellantrieb M7410E, 0(2)..10 V



Datenblatt

Elektronischer Stellantrieb für Zonenventile, 0/2..10 V. Wirkrichtung per Schalter umkehrbar. M7410E1..-Typen: Manuelle Hubeinstellung mittels Ventil-Schutzkappe. 1 Schalter einstellbar bei Typen mit Hilfsschaltern.

- 5 Jahre Garantie

Technische Daten:

Schutzart:	IP42
Stellungs-Anzeige:	mechanisch
Hilfsschalter-Funktion:	besondere Typen: 2x UM; 1 A induktiv, 5 A resistiv
Ansteuerung:	0/2..10 V DC
Versorgungsspannung:	24 V AC
Kabel:	1,5 m

Hub 4 mm – 90 N

Stellkraft N	Hub mm	Hand-Verstellung	Hilfs-schalter	Laufzeit Sek.	EAN-Nr.	Artikel-Nr.	Euro	PG
90	4	–	–	70	4024627218323	**M7410E5001**	**116,00**	C6

Hub 6,5 mm – 180 N

Stellkraft N	Hub mm	Hand-Verstellung	Hilfs-schalter	Laufzeit Sek.	EAN-Nr.	Artikel-Nr.	Euro	PG
180	6,5	–	–	150	4024627230424	**M7410E1002**	**234,00**	C6
180	6,5	•	–	150	4024627230967	**M7410E2026**	**502,00**	C6
180	6,5	•	2	150	4024627231001	**M7410E4022**	**452,00**	C6

Hub 6,5 mm – 300 N

Stellkraft N	Hub mm	Hand-Verstellung	Hilfs-schalter	Laufzeit Sek.	EAN-Nr.	Artikel-Nr.	Euro	PG
300	6,5	–	–	150	4024627230486	**M7410E1028**	**341,00**	C5
300	6,5	•	–	150	4024627230981	**M7410E2034**	**537,50**	C5
300	6,5	•	2	150	4024627230769	**M7410E4030**	**594,50**	C5

Stellantrieb ML7430E/ML7435E, 400N, 0(2)..10 V



ML7430E

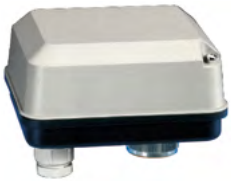

ML7435E

Datenblatt

Die Stellantriebe ML7430/ML7435 werden zusammen mit den Kleinventilen VDE-M/VXE-M (DN 25...DN 40) und VDE-C-SV für die stetige Regelung von hohen Differenzdrücken eingesetzt. Sie sind besonders geeignet für die Anwendung in Kompakt oder konventionellen Fernheiz-Stationen, Lüftungs-/Klimaanlagen, Dachzentralen für Zonenregelung und Warmwasserbereitungsanlagen. Die Antriebe sind mikroprozessorgesteuert für exakte Positionierung. Die Wirkweise ist umkehrbar. Die Ventil-Stellantriebs-Kombination ML7435 zeichnet sich durch eine Notstellfunktion nach DIN EN 14597 aus.

Hauptmerkmale:

- Kein zusätzlicher Anbausatz notwendig
- Keine Kalibrierung erforderlich
- Niedriger Stromverbrauch
- Kraftabhängige Endlagenabschaltung
- Federrückstellung (ML7435)
- Modelle mit Handbedienung
- Wartungsfreier Synchronmotor
- Schnelle Laufzeit
- Direkte oder umgekehrte Wirkungsweise einstellbar
- 0...10 V DC oder 2...10 V DC Eingangssignal wählbar
- 5 Jahre Garantie

Technische Daten:

Schutzart:	IP54
Stellkraft:	400 N
Ansteuerung:	0/2..10 V DC
Hub:	6,5 mm
Versorgungsspannung:	24 V AC

Hub 6,5 mm

Hand-Verstellung	Laufzeit Sek.	Federrücklauf	Bei Spannungsausfall	EAN-Nr.	Artikel-Nr.	Euro	PG
•	15	-	-	4024627040580	**ML7430E1005**	**397,50**	C5
-	60	•	Ventilstange fährt aus	4024627040597	**ML7435E1004**	**532,50**	C5

Stellantrieb ML7420A/ML7425A, 600 N, 0(2)..10 V



ML7420A



ML7425A

Datenblatt

Die Antriebe ML7420/ML7425 sind für die stetige Regelung durch Regler mit Ausgangssignalen 0...10 V DC oder 2...10 V DC vorgesehen. Sie werden in Verbindung mit Standardventilen von Resideo für Heizung, Fernheizung sowie Lüftungs- und Klimaanlagen eingesetzt. Die Modelle mit Federrücklauf bieten eine definierte Sicherheitsposition bei Spannungsausfall. Die Serie ML7425 ist in Kombination mit den Ventilreihen DF-B-NI-SV, DF-C-SV, DF-D-SV sowie den Vorgängermodellen der Serien V5016A, V5025A, V5049A bis 130 °C nach DIN EN 14597 als Sicherheitsventil geprüft.

Hauptmerkmale:

- Einfache und schnelle Montage
- Kein zusätzlicher Anbausatz notwendig
- Niedriger Stromverbrauch
- Kraftabhängige Endlagenabschaltung
- Modelle mit Federrückstellung
- Handbedienung für ML7420 Modelle
- Rückmeldesignal für Position
- 0...10 V DC oder 2...10 V DC Eingangssignal wählbar
- Direkte oder umgekehrte Wirkungsweise einstellbar
- Stellung bei Ausfall des Stellsignals wählbar
- Korrosionsbeständige Ausführung
- Kombinationen aus Stellantrieb (ML7425) und Regelventil als Sicherheitsventil nach DIN EN 14597 erhältlich
- 5 Jahre Garantie

Technische Daten:

Schutzart:	IP54
Stellkraft:	600 N
Stellung bei Ausfall des Eingangssignals:	Kabelbrucherkennung durch eingebauten Pullup-Widerstand; Stellung des Antriebs bei Signalausfall ist einstellbar
Ansteuerung:	0/2..10 V DC
Hub:	20 mm
Versorgungsspannung:	24 V AC
Stellungs-Anzeige:	Skala am Joch
Stellungs-Rückmeldung:	2..10 V DC
Hilfsschalter:	optional

Hub 20 mm

Hand-Verstellung	Laufzeit in Min.	Federrücklauf	Bei Spannungsausfall	EAN-Nr.	Artikel-Nr.	Euro	PG
•	1,0	-	-	4024627146916	**ML7420A6009**	**1.364,00**	C5
•	0,5	-	-	4024627146923	**ML7420A6017**	**1.413,00**	C5
-	1,8	•	Stellantriebsspindel fährt aus	4024627146961	**ML7425A6008**	**1.693,00**	C5
-	1,8	•	Stellantriebsspindel fährt ein	4024627146985	**ML7425B6007**	**1.867,00**	C5

Zubehör

	Bezeichnung	Artikel-Nr.	Euro	PG
	Hochtemperatur-Anbausatz bei Temperaturen über 150 °C für DF-B-CI/XF-B/V5328A/V5329A DN 15-DN 32	**43196000-001**	**284,50**	C99
	Hochtemperatur-Anbausatz bei Temperaturen über 150 °C für DE/DI/V5011E/V5011R DN 15-DN 50, XE/XI/V5013E/V5013R DN 15-DN 50, DF-B-CI/XF-B/V5328A/V5329A DN 40-DN 80, DF-D/V5049A DN 15-DN 65, DF-B-NI/DF-C/XF-D/V5016A/V5025A/V5050A DN 15-DN 80	**43196000-002**	**284,50**	C99

Stellantrieb ML7421A/B, 1.800 N, 0(2)..10 V



Datenblatt

Die Stellantriebe ML7421werden in Verbindung mit den neuen Resideo Ventilserien DE/DI, XE/XI, DF-B-CI, DF-B-NI, DF-C, DF-D, XF-A, XF-B sowie den Vorgängermodellen der Serien V5011, V5013, V5015, V5016, V5025, V5049, V5050 und V5329 für die Regelung von Warm- oder Kaltwasser in Heizungs-, Kühl- und Klimaanlagen aller Art verwendet.

Hauptmerkmale:

- Einfache und schnelle Montage
- Kein zusätzlicher Anbausatz notwendig
- Kraftabhängige Endlagenabschaltung
- Modelle mit Handbedienung
- Wartungsfreier Synchronmotor
- Korrosionsbeständige Ausführung
- 0...10 V DC oder 2...10 V DC Eingangssignal wählbar
- Rückmeldesignal für Position
- Direkte oder umgekehrte Wirkungsweise einstellbar
- Stellung bei Ausfall des Stellsignals wählbar
- 5 Jahre Garantie

Technische Daten:

Schutzart:	IP54
Stellkraft:	1.800 N
Stellung bei Ausfall des Eingangssignals:	wählbar: geschlossen, Mittelstellung, offen
Ansteuerung:	0/2..10 V DC; 0/4..20mA
Versorgungsspannung:	24 V AC
Stellungs-Anzeige:	Skala am Joch
Stellungs-Rückmeldung:	2..10 V DC
Hilfsschalter:	optional

Hub 20 mm

Hand-Verstellung	Hub mm	Laufzeit in Min.	EAN-Nr.	Artikel-Nr.	Euro	PG
•	20	1,9	4024627041112	**ML7421A3004**	**1.504,00**	C5

Hub 38 mm

Hand-Verstellung	Hub mm	Laufzeit in Min.	EAN-Nr.	Artikel-Nr.	Euro	PG
•	38	3,5	4024627041129	**ML7421B3003**	**1.573,00**	C5

Zubehör

	Bezeichnung	Artikel-Nr.	Euro	PG
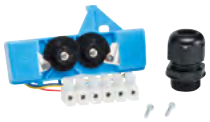	Nachrüsteinheit mit 2 Hilfsschaltern (Umschalter) für Stellantriebe 1800 N, beliebig einstellbar über den Hub, 250 V AC, 5 (3) A	**43191680-002**	**200,50**	C99
	Hochtemperatur-Anbausatz bei Temperaturen über 150 °C für DF-B-CI/XF-B/V5328A/V5329A DN 15-DN 32	**43196000-001**	**284,50**	C99
	Hochtemperatur-Anbausatz bei Temperaturen über 150 °C für DE/DI/V5011E/V5011R DN 15-DN 50, XE/XI/V5013E/V5013R DN 15-DN 50, DF-B-CI/XF-B/V5328A/V5329A DN 40-DN 80, DF-D/V5049A DN 15-DN 65, DF-B-NI/DF-C/XF-D/V5016A/V5025A/V5050A DN 15-DN 80	**43196000-002**	**284,50**	C99
	Hochtemperatur-Anbausatz bei Temperaturen über 150 °C für DF-B-CI/V5328A DN 100-DN 150, DF-B-NI/V5016A DN 100-DN 150, DF-C/V5025A DN 100-DN 150, DF-D/V5049 DN 80-DN 100, XF-B/V5050A DN 100-DN 150, XF-D/V5050A DN 100	**43196000-038**	**288,00**	C99

SICHERHEITSPRODUKTE

Wasserleckage- und Frostwarnmelder		
L1	WiFi-Wasserleckage-/Frostmelder	14-2
CO-Warnmelder		
R200C	CO-Warnmelder	14-3
Rauch- und Wärmewarnmelder		
R200	Rauch- und Wärmewarnmelder	14-4

WiFi-Wasserleckage-/Frostmelder L1



Datenblatt

Der batteriebetriebene WiFi-Wasserleckage- und Frostwarnmelder L1 wird in ein vorhandenes WLAN-Netz eingebunden. Ein eingebauter Temperatursensor überwacht die Umgebungstemperatur. Über ein Wasserleckage-Sensorkabel können Wasserleckagen detektiert werden.
Der Melder warnt im Falle einer Wasserleckage über einen akustischen Alarm von 100 dB(A) und einer Benachrichtigung über die Resideo-App. Über die Resideo-App lassen sich auch Temperatur- und Feuchteverlauf darstellen.
Um den Überwachungsbereich des Wasserleckage-Warnmelders zu vergrößern, kann das Sensorkabel über zusätzliche Sensorkabel bis zu einer Länge von 150 Meter verlängert werden. Um den Überwachungsbereich auf weiter entfernte Bereiche zu vergrößern, können mehrere Wasserleckage-Warnmelder L1 über WLAN und der Resideo-App mit dem Absperrventil L5 zu einem Überwachungssystem verbunden werden.

Hauptmerkmale:

- Einschließlich eines 1,5-m-Kabelsensors; weitere Kabelsensoren im Zubehör um den Überwachungsbereich auf bis zu 150 m zu vergrößern
- Fernüberwachung und Warnmeldung über Resideo-App
- Aufbau eines Wasserleckage-Überwachungssystems über Resideo-App und Wasserleckage-Absperrventil L5

Technische Daten:

Spannungsversorgung:	2x AA-Batterien
Schutzart:	IP44
WLAN:	Frequenzband 2,4 GHz; 802,11 b/g/n
Bluetooth:	4.1

WiFi-Wasserleckage- und Frostmelder L1

EAN-Nr.	Artikel-Nr.	Euro	PG
5059087020307	**RWLD3006-01**	**90,00**	C6

Zubehör



Bezeichnung	Artikel-Nr.	Euro	PG
Wasserleckage-Sensorkabel	**WLD3CABLE-E**	**20,00**	C6

CO-Warnmelder R200C



Datenblatt

Kohlenmonoxid entsteht bei der unvollständigen Verbrennung von Gas, Kohle, Öl und Holz bei hoher Temperatur und einer zu geringen Sauerstoffzufuhr. Somit kann es in jedem Gerät entstehen, in dem ein auf Kohlenstoff basierender Brennstoff nicht richtig verbrannt wird oder bei dem der Kamin blockiert ist. In Innenräumen betriebene Gasherde, Gasheizkessel, offenes Feuer, Gas- und Holzkohlegrills, sowie Autoabgase in Garagen, können somit eine erhebliche Gefahr für Sie und Ihre Familie darstellen. Wer ist gefährdet? Im Prinzip besteht für jeden die Gefahr einer CO-Vergiftung. Jedoch reagieren vor allem Senioren, Herzkranke und Föten im Mutterleib, sowie Haustiere, besonders empfindlich auf das Gas. Achten Sie darauf, dass Geräte, die auf Kohlenstoff basierende Betriebsstoffe nutzen, regelmäßig gewartet werden. Installieren Sie zudem einen Kohlenmonoxid-Warnmelder in jedem Raum in dem sich eines dieser Geräte befindet.

Hauptmerkmale:

- 10 Jahre Batterielebensdauer
- Die gesamte Oberfläche ist die TEST/STUMM Schaltfläche
- Warnung am Ende der Batterie-/Gerätelebensdauer
- Superschlankes Design
- Rotes „ALARM"-Zeichen für Gehörlose oder Schwerhörige
- 10-minütige Alarm-Stummschaltung
- 9-stündige Störungsstummschaltung
- Automatisches Dimmen der grünen Betriebs-LED bei schwachem Umgebungslicht
- Optional manipulationssicher
- Über die „one-go-all-go"-Funktion geben alle vernetzten Melder R200C-N1 Alarm, wenn einer der Melder den Alarm auslöst
- 10 Jahre Garantie

Technische Daten:

Gehäuse (H x B x T):	95 x 95 x 24,7 mm
Batterien:	3 V, CR17450
Schutzklasse:	IP44
Gewicht:	120 g
Funkreichweite:	100 m
Funkfrequenz:	868 MHz

Vernetzter CO-Warnmelder

EAN-Nr.	Artikel-Nr.	Euro	PG
5059088000230	**R200C-N1**	**74,50**	C9

Rauch- und Wärmewarnmelder R200



R200S-N



R200H-N/R200ST-N

Datenblatt

Die batteriebetriebenen Rauch- und Wärmewarnmelder R200 wurden für alle Arten von Wohngebäuden entwickelt, einschließlich Ferienwohnungen, Gästehäusern und Wohnwagen. Aufgrund neuer Regularien innerhalb der Europäischen Union setzen sich die Verwendung von feuerfesten Haushaltsmaterialien, Geräten und Möbeln in Wohnungen immer mehr durch. Diese erzeugen im Falle eines Brandes deutlich weniger Rauch als Standardmaterialien und sind daher oft spät zu erkennen. Verbesserte Sicherheitsnormen und neue Vorschriften, insbesondere im Hinblick auf das Anbringen von Rauchwarnmeldern, haben die Folgen von Wohnungsbränden deutlich reduziert. Bei Rauch- und Hitzeerkennung warnen die Rauch- und Wärmemelder mit einem lauten 85 dB Alarm-Ton und einer blinkenden roten LED. Bei den kabellos vernetzten Warnmeldern wird durch die „one-go-all-go"-Technologie der Alarm auch bei allen weiteren Warnmelder ausgelöst und so die Alarmwirkung maximiert.

Hauptmerkmale:

- Alarmspeicher
- 10 Jahre Batterielebensdauer
- Superschlankes Design
- Warnung am Ende der Batterie-/Gerätelebensdauer
- 10-minütige Alarm-Stummschaltung
- 9-stündige Störungsstummschaltung
- Optional manipulationssicher
- Über die „one-go-all-go"-Funktion geben alle vernetzten Melder Alarm, wenn einer der Melder den Alarm auslöst
- Alarm mit hoher Lautstärke (85 Dezibel)
- Automatischer Selbsttest
- „Bitte nicht stören"-Modus in der Nacht (Rauch)
- 10 Jahre Garantie

Technische Daten:

Batterien:	CR17450
Schutzklasse:	IP20
Funkreichweite:	100 m
Funkfrequenz:	868 MHz

Vernetzter Warnmelder

Bezeichnung	Gewicht	Gehäuse (HxBxT)	EAN-Nr.	Artikel-Nr.	Euro	PG
Vernetzer Rauchwarnmelder	153 g	Ø104 x 41,4 mm	5059088000254	**R200S-N1**	**58,50**	C9
Vernetzter Wärmewarnmelder	148 g	Ø104 x 55,4 mm	5059088000278	**R200H-N1**	**45,00**	C9
Vernetzter Rauch- und Wärmewarnmelder	155 g	Ø104 x 55,4 mm	5059088000292	**R200ST-N1**	**64,00**	C9

THERMOSTATREGLER UND THERMOSTATVENTILKÖRPER

Elektronischer Heizkörperregler

HR90	Elektronischer Heizkörperregler TheraPro	15-2

Thermostatregler

Thera-6	Standard-Thermostatregler	15-4
Thera-30	Thermostatregler mit ergonomischem Design	15-6
Thera-200	Thermostatregler mit exklusivem Design	15-8
Thera-Van	Thermostatregler in Behördenausführung für höchste Beanspruchung	15-9
Thera-2080FL	Thermostatregler in flexibler Behördenausführung	15-10
Thera-2080WL	Thermostatregler mit Fernfühler für Luft und Wasser	15-11
T100MZ	Thermostatregler als Fernversteller	15-12
Thera-100	Thermostatregler für Braukmann Ventile	15-13
T100R/T100RS	Thermostatregler mit externem Rohrfühler	15-14

Thermostatventilkörper

V2000SX	Standard-Thermostatventil	15-17
V2000FX	Thermostatventil für niedrige Durchflussmengen	15-23
V2000LX	Thermostatventil voreinstellbar für große Durchflussmengen	15-26
Kombi-TRV	Thermostatventil, druckunabhängig und voreinstellbar	15-29
V2050	Thermostatventil für hohe Durchflüsse	15-34

Heizkörperverschraubungen

Verafix-E	Regelbare Rücklaufverschraubung	15-37
Verafix	Regelbare Rücklaufverschraubung mit reproduzierbarer Voreinstellung	15-41
Verafix-MES-II	Rücklaufverschraubung zum Messen der Durchflussmenge	15-44
Veramax	Rücklaufverschraubung für hohe Durchflussmengen	15-47

Ventile für Kompakt-Heizkörper

Therafix Universal	H-Block mit Heizkörperventil für Kompaktheizkörper	15-49
Verafix-VK	Voreinstellbare, entleerbare H-Block Heizkörperverschraubung für Zweirohr-Anlagen	15-52
Verafix-VKE	Absperrbare H-Block Heizkörperverschraubung für Zweirohr-Anlagen	15-55
Verafix-VKE	Voreinstellbare H-Block Heizkörperverschraubung für Einrohr-Anlagen	15-56

Zubehör für Thermostatventilkörper

VA8200	Montagegerät	15-59
	Austauschteile und Zubehör	15-60

Anschlussverschraubungen

FE	Verschraubungen für Kupfer- und Präzisionsstahlrohr	15-61
FE	Verschraubungen für PEX-Rohre und Mehrschichtverbundrohre – Standardausführung	15-61
FI	Verschraubungen für Kupfer- und Präzisionsstahlrohr – Standardausführung	15-62
FI	Verschraubungen für PEX-Rohre und Mehrschichtverbundrohre – Standardausführung	15-62

Elektronischer Heizkörperregler TheraPro HR90



Datenblatt

Der TheraPro HR90 ist ein elektronischer Heizkörperregler mit modernem Design der als Standalone-Regler für die Heizkörperregelung eingesetzt wird. Er bietet eine Menge an nützlichen Funktionen, die den Komfort für den Nutzer erhöhen und zusätzlich Energiekosten sparen. Zur optimalen Lesbarkeit des Displays wird die Hintergrundbeleuchtung eingeschaltet, sobald eine Taste gedrückt wird oder das Drehrad sich bewegt. Zum optimalen Ablesen ist die Displayposition verstellbar. Die Installation und Inbetriebnahme geht schnell durch den einfachen Schließmechanismus am Ventilaufsatz und die 3 voreingestellten Standard Zeitprogramme, die frei wählbar sind. Das Zeitprogramm lässt sich individuell an den Tagesablauf anpassen. 6 Schaltpunkte pro Tag und 3 unterschiedliche Sollwerttemperaturen, die frei einstellbar sind, sorgen für Flexibilität und erhöhten Komfort. Die unterschiedlichen Betriebsarten und Sondertagfunktionen können nach Bedarf zwischen Automatik, ECO und Manuell oder Urlaub, Party und Sondertag gewählt werden. Der Sondertag ist ein separates Tagesprogramm, das an besonderen Tagen z. B. Feiertagen etc. aktiviert werden kann. Zur zusätzlichen Energieeinsparung wird beim Drücken der ECO-Taste die Sollwerttemperatur nochmals um 3 °C abgesenkt. Es besteht die Möglichkeit, die Optimierung zu aktivieren (Optimum Start und Optimum Start/Stopp). Dabei wird erreicht, dass zur programmierten Zeit die Sollwerttemperatur bereits erreicht ist. Eine Auswahl von Parametern ermöglicht es weitere Funktionen anzupassen.

Hauptmerkmale:

- Neues attraktives Design aus hochwertigem Kunststoff und hochglanz polierter Oberfläche
- Hintergrundbeleuchtetes Display mit scharfen Konturen hervorragend ablesbar und Textanzeige
- Großes im Neigungswinkel verstellbares Display (0 ... 40° einstellbar)
- Unterschiedliche Sprachen einstellbar
- Schnelle Montage und einfache Inbetriebnahme
- Zusätzliche Funktionen zur Energieeinsparung ECO-Betrieb, Optimierung
- Anschluss eines Fensterkontakts HCA30 über spezielles Anschlusskabel ACS90 möglich
- Diebstahlschutz für Batterien und Gerät
- Kindersicherung

Technische Daten:

Zertifizierungen:	CE-Konformität
Ventilanschluss:	M30 x 1,5
Temp.-Bereich:	5–30 °C
Frostschutz-Temp.:	5 °C
Versorgungsspannung:	2 Batterien 1,5 V: LR6, AA, AM3, Lithium, oder 2 Akkus 1,2 V NiMH
Gehäuse (H x B x T):	60 x 54 x 96 mm
Werkstoff:	hochwertiger Kunststoff
Schutzart:	IP30
Inklusive:	Adapter: Danfoss RA

Elektronischer Heizkörperregler TheraPro HR90

EAN-Nr.	Artikel-Nr.	Euro	PG
5025121383974	**HR90**	**93,00**	C7

Zubehör

	Bezeichnung	Artikel-Nr.	Euro	PG
	Vandalenschutz	**AVS90**	**33,00**	C99
	Drehrad mit Frontabdeckung, Chrom (3 Stück)	**AFA90**	**26,50**	C99
	Anschlusskabel für Fensterkontakt (HCA30)	**ACS90**	**22,10**	C99

Ventiladapter

	Bezeichnung	Artikel-Nr.	Euro	PG
	Adapter mit Gewindeanschluss für Comap-/Herz-Ventile M28 x 1,5	**ACH28**	**14,70**	C99
	Danfoss-Adaptersatz für RA, RAV, RAVL	**EVA1-DANFOSS**	**12,10**	C99
	Adapter Therafix für HR90, HR91, HR92	**EVA1-THERAFIX**	**11,20**	C99

Sensoren und Fensterkontakt

	Bezeichnung	Artikel-Nr.	Euro	PG
	Externer Fensterkontakt	**HCA30**	**28,00**	C99

Standard-Thermostatregler Thera-6



T3019



T3019VI

TELL
Thermostatic Efficiency Labe

Datenblatt

Bei den Thermostatreglern Thera-6 handelt es sich um selbsttätige Regler, die den Durchfluss von Warmwasser durch thermostatische Heizkörperventile regeln. Auf diese Weise wird die Raumtemperatur kontinuierlich auf den am Thermostatkopf gewählten Sollwert einreguliert.
Der Thera-6 ist ein kompakter Thermostatregler, mit schlankem Design, hoher Energieeffizienz und langer Haltbarkeit. Dadurch ist er die ideale Wahl für Anwendungen bei der Wohnraumbeheizung.

Hauptmerkmale:

- Regelgenauigkeit der höchsten Kategorie gemäß DIN EN 215
- Energie-Effizienzklasse „I", zertifiziert nach TELL
- Hochwertiger Flüssigkeitsfühler „Made in Germany" mit hoher Stellkraft und minimaler Hysterese
- Kompakte Größe, passend für die meisten Installationen, auch bei beengten Platzverhältnissen
- Modernes, frisches Design
- Geschlossener Verstellgriff für optimale Hygiene und einfache Reinigung
- Griff aus farbechtem ASA-Kunststoff für ein dauerhaft gutes Erscheinungsbild
- Frostschutzstellung (ist bei Versionen ...W0 die Stellung 0)
- Bereichsbegrenzer einfach nachrüstbar
- Diebstahlsicherungsring als Zubehör
- Varianten mit Fernfühlern mit eine Kapillarrohrlänge von 2 m
- Variante mit Sonderhub zur Ermöglichung von höheren Durchflüssen und einer proportionalen Regelung mit kleinem p-Band
- Variante VI mit geprägter Sollwertskala zur einfachen Bedienung durch Menschen mit Sehkraftbeeinträchtigung
- Thermostatregler mit M30 x 1,5-Anschluss eignen sich für alle Thermostatventilkörper und Ventileinsätze mit M30 x 1,5-Anschluss und 11,5 mm-Schließmaß
- Varianten DA mit RA-Anschluss für Danfoss-Ventile
- Varianten HZ für Anschluss an Herz-Ventile
- 10 Jahre Garantie

Der Thermostatregler Thera-6 ersetzt die bisherigen Thermostatregler Thera-4 Classic (T3001), Thera-4 Design (T2001) und Thera-20.

Technische Daten:

Zertifizierungen:	• Keymark-zertifiziert nach DIN EN 215 • TELL
Max. Betriebstemperatur:	40 °C
Sollwertblockierung:	ja
Sollwertbegrenzung:	ja
Farbe:	Weiß (RAL 9016)
Schließmaß:	11,5 mm
Temp.-Messelement:	Flüssigkeit

Thera-6 mit M30 x 1,5-Anschluss

Thermostat-anschluss	Kapillar-rohr m	Temp.-Bereich °C	Fühler-ele-ment	DIN EN 215-zertifiziert	Null-stellung	EAN-Nr.	**Artikel-Nr.**	**Euro**	PG
M30 x 1,5	–	6-28	intern	•	–	5059087010292	**T3019**	**16,30**	H1
M30 x 1,5	–	1-28	intern	•	•	5059087010315	**T3019W0**	**16,30**	H1
M30 x 1,5	2	6-28	extern	•	–	5059087010346	**T301920**	**42,00**	H1
M30 x 1,5	2	1-28	extern	•	•	5059087010353	**T301920W0**	**42,00**	H1

Thera-6 mit M30 x 1,5-Anschluss und geprägter Skala

Thermostat-anschluss	Kapillar-rohr m	Temp.-Bereich °C	Fühler-ele-ment	DIN EN 215-zertifiziert	Null-stellung	EAN-Nr.	**Artikel-Nr.**	**Euro**	PG
M30 x 1,5	–	1-28	intern	•	•	5059087022417	**T3019VI**	**16,30**	H1

Thera-6 mit M30 x 1,5-Anschluss und Sonderhub

Thermostat-anschluss	Kapillar-rohr m	Temp.-Bereich °C	Fühler-ele-ment	DIN EN 215-zertifiziert	Null-stellung	EAN-Nr.	**Artikel-Nr.**	**Euro**	PG
M30 x 1,5	–	7–26	intern	•	–	5059087010438	**T3019HF**	**22,80**	H1

Thera-6 mit Danfoss-Anschluss RA

Thermostat-anschluss	Kapillar-rohr m	Temp.-Bereich °C	Fühler-ele-ment	DIN EN 215-zertifiziert	Null-stellung	EAN-Nr.	**Artikel-Nr.**	**Euro**	PG
RA-Anschluss	–	6–28	intern	–	–	5059087010360	**T3019DA**	**16,30**	H1
RA-Anschluss	–	1–28	intern	–	•	5059087010377	**T3019DAW0**	**16,30**	H1

Thera-6 mit Hertz-Anschluss M28 x 1,5

Thermostat-anschluss	Kapillar-rohr m	Temp.-Bereich °C	Fühler-ele-ment	DIN EN 215-zertifiziert	Null-stellung	EAN-Nr.	**Artikel-Nr.**	**Euro**	PG
M28 x 1,5	–	6–28	intern	–	–	5059087010391	**T3019HZ**	**17,20**	H1
M28 x 1,5	–	1–28	intern	–	•	5059087010407	**T3019HZW0**	**17,20**	H1

Zubehör

	Bezeichnung	**Artikel-Nr.**	**Euro**	PG
	Spezialschlüssel für die Montage von Thermostatreglern	**VA8210A001**	**19,70**	H99
	Bereichsbegrenzer für Thera-6 und Thera-4, Weiß (RAL9016) (nur 20er-weise bestellbar)	**TA3000C019**	**5,05**	H99
	Diebstahlsicherungsring, Weiß (RAL 9016)	**TA6900A001**	**3,95**	H99

Thermostatregler mit ergonomischem Design Thera-30



T6000



T600020

TELL
Thermostatic Efficiency Labe

Datenblatt

Die Kombination von Thermostatregler und Thermostatventilkörper regelt die Raumtemperatur, indem der Durchfluss von Heizwasser in den Heizflächen geregelt wird.
Thermostatventile werden in den Vorlauf oder seltener in den Rücklauf von Heizkörpern in Warmwasser-Heizungsanlagen eingebaut. Die Thermostatregler T6000 sind mit einem flüssigkeitsgefülltem Fühlerlement ausgestattet und entsprechen in Verbindung mit bestimmten Thermostatventilkörpern dem Europäischen Standard EN 215. Thermostatregler mit M30 x 1,5-Anschluss eignen sich für alle Thermostatventilkörper und Ventileinsätze mit M30 x 1,5-Anschluss und 11,5 mm-Schließmaß.

Hauptmerkmale:

- Mit Flüssigkeit gefülltem Fühlerelement
- 5 Jahre Garantie

Technische Daten:

Zertifizierungen:	• Entspricht in der Ausführung mit M30 x 1,5-Anschluss Euro-Norm DIN EN 215 • Energie-Effizienzklasse „I", zertifiziert nach TELL
Sollwertblockierung:	ja
Sollwertbegrenzung:	ja
Farbe:	Weiß
Schließmaß:	11,5 mm
Temp.-Messelement:	Flüssigkeit

Thera-30 mit M30 x 1,5-Anschluss und eingebautem Fühler

Thermostat-anschluss	Temp.-Bereich °C	Null-stel-lung	Deckel	DIN EN 215-zertifiziert	EAN-Nr.	Artikel-Nr.	Euro	PG
M30 x 1,5	6-28	–	Honeywell Home	•	5059087019059	**T6000**	**23,10**	H1
M30 x 1,5	1-28	•	Honeywell Home	•	5059087019165	**T6000W0**	**23,10**	H1
M30 x 1,5	6-28	–	ohne	•	5059087019080	**T6000C**	**23,10**	H1
M30 x 1,5	1-28	•	ohne	•	5059087019172	**T6000W0C**	**23,10**	H1

Thera-30 mit M30 x 1,5-Anschluss und Fernfühler

Thermostat-anschluss	Temp.-Bereich °C	Null-stel-lung	Deckel	DIN EN 215-zertifiziert	EAN-Nr.	Artikel-Nr.	Euro	PG
M30 x 1,5	6-28	–	Honeywell Home	•	5059087019066	**T600020**	**58,00**	H1
M30 x 1,5	1-28	•	Honeywell Home	•	5059087019103	**T600020W0**	**58,00**	H1

Thera-30 mit Danfoss RA-Anschluss und eingebautem Fühler

Thermostat-anschluss	Temp.-Bereich °C	Null-stel-lung	Deckel	DIN EN 215-zertifiziert	EAN-Nr.	Artikel-Nr.	Euro	PG
Danfoss RA	6-28	–	Honeywell Home	–	5059087019097	**T6000DA**	**23,10**	H1
Danfoss RA	1-28	•	Honeywell Home	–	5059087019127	**T6000DAW0**	**23,10**	H1
Danfoss RA	6-28	–	ohne	–	5059087019110	**T6000DAC**	**23,10**	H1
Danfoss RA	1-28	•	ohne	–	5059087019134	**T6000DAW0C**	**23,10**	H1

Thera-30 mit Danfoss RA-Anschluss und Fernfühler

Thermostat-anschluss	Temp.-Bereich °C	Null-stel-lung	Deckel	DIN EN 215-zertifiziert	EAN-Nr.	**Artikel-Nr.**	**Euro**	PG
Danfoss RA	6–28	–	Honeywell Home	–	5059087019073	**T600020DA**	**58,00**	H1

Zubehör

	Bezeichnung	**Artikel-Nr.**	**Euro**	PG
	HZ-Adapter von M28 x 1,5 mit 9,5 mm-Schließmaß auf M30 x 1,5 mit 11,5 mm-Schließmaß	**TA1010HZ01**	**16,50**	H99
	Diebstahlsicherungsring, Weiß (RAL 9016)	**TA6900A001**	**3,95**	H99
	Spezialschlüssel für die Montage von Thermostatreglern	**VA8210A001**	**19,70**	H99
	Die Thermostatregler Thera-30 in den Varianten (T6000C, T6000WOC, T6000DAC, T6000DAWOC) sind für Abdeckkappen mit individuellem Kundenlogo. Diese kundenspezifisch gedruckten Kappen (TA6000A ...) können über unsere Vertriebsmitarbeiter bestellt werden.			

Thermostatregler mit exklusivem Design Thera-200



T4021



T4321



T4221



T4111

Datenblatt

Die Kombination von Thermostatregler und Thermostatventilkörper regelt die Raumtemperatur, indem der Durchfluss von Heizwasser in den Heizflächen geregelt wird. Thermostatventile werden in den Vorlauf oder seltener in den Rücklauf von Heizkörpern in Warmwasser-Heizungsanlagen eingebaut.
Die Thermostatregler T4000 sind mit einem flüssigkeitsgefülltem Fühlerlement ausgestattet und entsprechen in Verbindung mit bestimmten Thermostatventilkörpern dem Europäischen Standard EN215.
Thermostatregler T4000 mit M30 x 1,5-Anschluss eignen sich für alle Thermostatventilkörper und Ventileinsätze mit M30 x 1,5-Anschluss und 11,5 mm-Schließmaß.

Hauptmerkmale:

- Mit Flüssigkeitselement
- Leicht zu reinigen
- 5 Jahre Garantie

Technische Daten:

Zertifizierungen:	• Entspricht in der Ausführung mit M30x1,5-Anschluss der Euro-Norm DIN EN 215
Fühlerelement:	intern
Schließmaß:	11,5 mm
Thermostatanschluss:	M30 x 1,5
Temp.-Messelement:	Flüssigkeit
Temp.-Bereich:	6–26 °C
Nullstellung:	nein
DIN EN 215-zertifiziert:	ja

Thera-200 Design

Farbe	EAN-Nr.	Artikel-Nr.	Euro	PG
Weiß-Chrom	4029289057440	**T4021**	**37,50**	H1
Schwarz-Chrom	4029289057433	**T4321**	**41,50**	H1
Chrom-Chrom	4029289057471	**T4221**	**43,00**	H1
Gebürstet-Gebürstet	4029289056634	**T4111**	**43,00**	H1

Zubehör

	Bezeichnung	Artikel-Nr.	Euro	PG
	HZ-Adapter von M28 x 1,5 mit 9,5 mm-Schließmaß auf M30 x 1,5 mit 11,5 mm-Schließmaß	**TA1010HZ01**	**16,50**	H99

Thermostatregler in Behördenausführung für höchste Beanspruchung Thera-Van



Datenblatt

Thermostate dieses Typs sind diebstahlsichere, robuste Ausführungen zum Einsatz in Nichtwohnbauten, z. B. öffentlichen Gebäuden, Ämtern, Schulen, Kasernen oder Krankenhäusern. Thermostatregler werden auf Thermostatventilkörper aufgeschraubt. Die Kombination von Thermostatregler und Thermostatventilkörper regelt die Raumtemperatur, indem der Durchfluss von Heizwasser in den Heizflächen geregelt wird. Thermostatventile werden in den Vorlauf oder seltener in den Rücklauf von Heizkörpern in Warmwasser-Heizungsanlagen eingebaut. Honeywell Home-Thermostatregler mit M30 x 1,5-Anschluss eignen sich für alle Thermostatventilkörper und Ventileinsätze mit M30 x 1,5-Anschluss und 11,5 mm-Schließmaß.

- Thermostat widersteht extremen Belastungen
- Demontage nur mithilfe von Spezial-Werkzeugen möglich
- Einstellung mit Merkziffern
- Verstellung des fixierten Sollwerts
- Feststellscheibe gegen unbefugtes Verstellen
- Zuverlässiges Dehnstoffelement
- 5 Jahre Garantie

Hauptmerkmale:
Demontage nur mithilfe der Abschraubvorrichtung WT100V möglich; max. zulässige Biegebelastung 1000 N; Übertemperatursicherheit bis 50 °C

Technische Daten:

Sollwertblockierung:	nein
Fühlerelement:	intern
Farbe:	Weiß
Schließmaß:	11,5 mm
Thermostatanschluss:	M30 x 1,5
Temp.-Messelement:	Paraffin
Nullstellung:	nein
Robuste Ausführung:	ja
Diebstahlschutz:	ja
Geeignet für:	V2000

Temperaturbereich mit Feststellscheibe fixiert

Temp.-Bereich °C	Sollwertbegrenzung	EAN-Nr.	Artikel-Nr.	Euro	PG
6–26 °C	•	4019837061661	**T100VM-101**	**44,50**	H1

Zubehör

	Bezeichnung	Artikel-Nr.	Euro	PG
	Abschraubvorrichtung	**WT100V**	**60,50**	H99
	Abschraubsperre für T100VM (5 Stück)	**AS100VM**	**38,00**	H99
	Feststellscheibe für T100VM-101 (5 Stück)	**FS100V**	**22,60**	H99

Thermostatregler in flexibler Behördenausführung Thera-2080FL



T7001

Die Kombination von Thermostatregler und Thermostatventilkörper regelt die Raumtemperatur, indem der Durchfluss von Heizwasser in den Heizflächen geregelt wird. Thermostatventile werden in den Vorlauf oder seltener in den Rücklauf von Heizkörpern in Warmwasser-Heizungsanlagen eingebaut. Die Thermostatregler T7000 sind mit einem flüssigkeitsgefülltem Fühlerlement ausgestattet und entsprechen in Verbindung mit bestimmten Thermostatventilkörpern dem Europäischen Standard EN 215. Thermostatregler T7000 mit M30 x 1,5-Anschluss eignen sich für alle Thermostatventilkörper und Ventileinsätze mit M30 x 1,5-Anschluss und 11,5 mm-Schließmaß.



T700120

Hauptmerkmale:

- Robuste Ausführung für hohe Beanspruchung; speziell für industrielle, gewerbliche und öffentliche Gebäude
- Mit Flüssigkeitselement
- Ausgestattet mit Memory-Clip
- 5 Jahre Garantie

Technische Daten:

Zertifizierungen:	Entspricht in der Ausführung mit M30 x 1,5-Anschluss Euro-Norm DIN EN 215 CENCER-Zertifizierung
Sollwertblockierung:	ja
Sollwertbegrenzung:	ja
Farbe:	Weiß
Schließmaß:	11,5 mm
Thermostatanschluss:	M30 x 1,5
Temp.-Messelement:	Flüssigkeit
Robuste Ausführung:	ja
DIN EN 215-zertifiziert:	ja

Datenblatt

Thera-2080FL mit eingebautem Fühler

Kapillarrohr m	Fühlerelement	Temp.-Bereich °C	Null-stellung	EAN-Nr.	Artikel-Nr.	Euro	PG
–	intern	6–28	–	4029289002778	**T7001**	**28,00**	H1
–	intern	1–28	•	4029289002884	**T7001W0**	**28,00**	H1
–	intern	6–21	–	4029289002891	**T7001B3**	**29,00**	H1

Thera-2080FL mit Fernfühler

Kapillarrohr m	Fühlerelement	Temp.-Bereich °C	Null-stellung	EAN-Nr.	Artikel-Nr.	Euro	PG
2	extern	6–28	–	4029289002785	**T700120**	**66,00**	H1
2	extern	1–28	•	4029289002914	**T700120W0**	**64,00**	H1

Zubehör

	Bezeichnung	Artikel-Nr.	Euro	PG
	Diebstahl-Sicherungsring mit Torx T8 Schrauben, Schwarz	**TA2080A001**	**7,70**	H99
	HZ-Adapter von M28 x 1,5 mit 9,5 mm-Schließmaß auf M30 x 1,5 mit 11,5 mm-Schließmaß	**TA1010HZ01**	**16,50**	H99
	Spezialschlüssel für die Montage von Thermostatreglern	**VA8210A001**	**19,70**	H99

Thermostatregler mit Fernfühler für Luft und Wasser Thera-2080WL



Datenblatt

Thermostatregler Thera-2080WL sind Proportionalregler ohne Hilfsenergie für die temperaturabhängige Regelung z.B. von Lufterhitzern, Warmwasserbereitern und Wärmeaustauschern. Die Fühlerhülse wird direkt in das Medium eingetaucht, alternativ ist eine Tauchhülse als Zubehör lieferbar. Thermostate dieses Typs sind geeignet für alle Honeywell Home Thermostatventilkörper und Ventileinsätze, Kombi-PICV Ventile mit 2,9 mm Hub und alle Thermostatventilkörper und Ventileinsätze anderer Hersteller mit M30 x 1,5-Anschluss und 11,5 mm-Schließmaß.

Für Warmwasser-Heizungsanlagen und Kesselanwendungen
- im Vorlauf von Lufterhitzern
- als Mischer für Fußbodenheizungen
- für Heißwasserkessel, Wärmetauscher oder Schwimmbäder

Hauptmerkmale:
- Fernfühler für Wasser und Luft
- Ausgestattet mit Memory-Clip
- Ausgestattet mit Bereichsbegrenzern
- 5 Jahre Garantie

Technische Daten:

Sollwertblockierung:	ja
Sollwertbegrenzung:	ja
Farbe:	Weiß
Schließmaß:	11,5 mm
Thermostatanschluss:	M30 x 1,5
Temp.-Messelement:	Flüssigkeit
Temp.-Bereich:	20–70 °C
Kapillarrohr:	2 m
Fühlerelement:	extern für Wasser/Luft
Nullstellung:	nein
Robuste Ausführung:	ja

Thermostatregler Thera-2080WL mit Fernfühler für Wasser und Luft

EAN-Nr.	Artikel-Nr.	Euro	PG
4029289039392	**T750120**	**104,00**	H1

Zubehör

	Bezeichnung	Artikel-Nr.	Euro	PG
	Diebstahl-Sicherungsring mit Torx T8 Schrauben, Schwarz	**TA2080A001**	**7,70**	H99
	Tauchhülse aus Messing, vernickelt, R ½	**TA2085A001**	**41,00**	H99
	Dichtungsgarnitur für Einbau ohne Tauchhülse, R ½	**TA2085B002**	**31,00**	H99
	HZ-Adapter von M28 x 1,5 mit 9,5 mm-Schließmaß auf M30 x 1,5 mit 11,5 mm-Schließmaß	**TA1010HZ01**	**16,50**	H99
	Spezialschlüssel für die Montage von Thermostatreglern	**VA8210A001**	**19,70**	H99

Thermostatregler als Fernversteller T100MZ



Datenblatt

Durch den Einsatz von Thermostatreglern in Warmwasser-Heizungsanlagen wird die Raumtemperatur individuell geregelt und somit Energie gespart. Der Thermostatregler mit Fernversteller ist ein temperaturgesteuerter Proportionalregler ohne Hilfsenergie. Er bietet auf zweifache Weise einen erheblichen Spareffekt: Die Räume einer Wohnung können, je nach Nutzung, unterschiedlich temperiert werden. Darüber hinaus erfasst er auftretende Fremdwärme, z. B. Sonneneinstrahlung, Wärmeabgabe von Personen, Geräten, Beleuchtungen etc. und schließt das Thermostatventil entsprechend. Der Thermostatregler mit Fernsteller eignet sich besonders für die Regelung von Unterflurkonvektoren, Kühldecken, verkleideten Heizkörpern und Fußbodenheizungen.

Geeignet für:

- alle Honeywell Home-Thermostatventilkörper und Ventileinsätze
- alle Thermostatventilkörper und Ventileinsätze anderer Hersteller mit M30 x 1,5 -Anschluss und 11,5 mm-Schließmaß

Hauptmerkmale:

- Mit Übertemperatursicherung
- Flüssigkeitsgefüllter Fernfühler
- 5 Jahre Garantie

Technische Daten:

Fühlerelement:	externe Einheit
Farbe:	Weiß
Schließmaß:	11,5 mm
Ventilanschluss:	M30 x 1,5
Temp.-Messelement:	Flüssigkeit
Temp.-Bereich:	9–26 °C
Nullstellung:	nein

Thermostatregler als Fernversteller T100MZ

Kapillarrohr m	EAN-Nr.	Artikel-Nr.	Euro	PG
2	4019837035402	**T100MZ-2512**	**95,50**	H1
5	4019837035419	**T100MZ-2515**	**127,50**	H1

Zubehör

	Bezeichnung	Artikel-Nr.	Euro	PG
	HZ-Adapter von M28 x 1,5 mit 9,5 mm-Schließmaß auf M30 x 1,5 mit 11,5 mm-Schließmaß	**TA1010HZ01**	**16,50**	H99

Thermostatregler für Braukmann Ventile Thera-100



Datenblatt

Thermostatregler werden auf Thermostatventilkörper aufgeschraubt. Die Kombination von Thermostatregler und Thermostatventilkörper regelt die Raumtemperatur, indem der Durchfluss von Heizwasser in den Heizflächen geregelt wird. Thermostatventile werden in den Vorlauf oder seltener in den Rücklauf von Heizkörpern in Warmwasser-Heizungsanlagen eingebaut. Thermostatregler Thera-100 mit M30 x 1,5-Anschluss eignen sich für alle Braukmann Thermostatventilkörper und Ventileinsätze mit M30 x 1,5-Anschluss und 11,5 mm Schließmaß.

Hauptmerkmale:

- Mit Dehnstoffelement
- Mit Übertemperatursicherung
- Modernes, ergonomisches Design mit roten Sparknopf für optimale Einstellung
- Kompakte Baugröße
- 5 Jahre Garantie

Technische Daten:

Zertifizierungen:	Entspricht in der Ausführung mit M30 x 1,5-Anschluss Euro-Norm DIN EN 215 Keymark-Zertifizierung
Farbe:	Weiß
Schließmaß:	11,5 mm
Temp.-Bereich:	1–26 °C
Nullstellung:	ja
DIN EN 215-zertifiziert:	ja

Thera-100 mit eingebautem Fühler

Thermostat-anschluss	Fühler-element	Temp.-Mess-element	nur für Braukmann-Ventile	EAN-Nr.	**Artikel-Nr.**	**Euro**	PG
M30 x 1,5	intern	Paraffin	•	4029289064196	**T1002B3W0**	**37,50**	H99
M40 x 1,5	intern	Paraffin	•	4029289064202	**T1002B4W0**	**58,00**	H99

Thermostatregler mit externem Rohrfühler T100R/T100RS



Datenblatt

Thermostatregler werden auf Thermostatventilkörper aufgeschraubt. Die Kombination von Thermostatregler und Thermostatventilkörper regelt die Raumtemperatur, indem der Durchfluss von Heizwasser in den Heizflächen geregelt wird. Thermostatventile werden in den Vorlauf oder seltener in den Rücklauf von Heizkörpern in Warmwasser-Heizungsanlagen eingebaut. Honeywell Home-Thermostatregler mit M30 x 1,5-Anschluss eignen sich für alle Thermostatventilkörper und Ventileinsätze mit M30 x 1,5-Anschluss und 11,5 mm-Schließmaß.

Hauptmerkmale:

- Thermostatgehäuse mit geringer Wärmeleitfähigeit
- Hohe Regelgenauigkeit
- Mit Übertemperatursicherung
- Flüssigkeitsgefüllter Fernfühler
- T100R mit zusätzlicher Tauchhülse für Fühler
- Auswechseln des Thermostats T100R ohne Entleeren der Anlage
- T100RS mit schnellansprechendem Fühler direkt im Heizmedium montiert
- 5 Jahre Garantie

Technische Daten:

Sollwertblockierung:	nein
Sollwertbegrenzung:	nein
Farbe:	Weiß
Schließmaß:	11,5 mm
Thermostatanschluss:	M30 x 1,5
Temp.-Messelement:	Flüssigkeit
Kapillarrohr:	2 m
Fühlerelement:	Fernfühler, Tauchhülse

T100 R mit Tauchrohr

Temp.-Bereich °C	EAN-Nr.	Artikel-Nr.	Euro	PG
10–50	4019837011055	**T100R-AA**	**199,00**	H5
30–70	4019837011062	**T100R-AB**	**199,00**	H5

T100RS ohne Tauchrohr

Temp.-Bereich °C	EAN-Nr.	Artikel-Nr.	Euro	PG
10–50	4019837011079	**T100RS-DA**	**216,00**	H5
30–70	4019837011086	**T100RS-DB**	**216,00**	H5

Zubehör

	Bezeichnung	Artikel-Nr.	Euro	PG
	Diebstahlsicherungsring, Weiß (RAL 9016)	**TA6900A001**	**3,95**	H99
	HZ-Adapter von M28 x 1,5 mit 9,5 mm-Schließmaß auf M30 x 1,5 mit 11,5 mm-Schließmaß	**TA1010HZ01**	**16,50**	H99
	Spezialschlüssel für die Montage von Thermostatreglern	**VA8210A001**	**19,70**	H99

Auswahlhilfe

Standard-Zweirohr-Anwendung

Die günstige Auswahl:

- Thermostatkopf: T3019 (T3019W0 mit Nullstellung)
- Thermostatventil: V2000ESX15 (DN 10/15/20)
- Rücklaufverschraubung: V2420E0015 (DN 10/15/20)
- Verschraubungen für CU-Rohr: FIG1/2CSS15

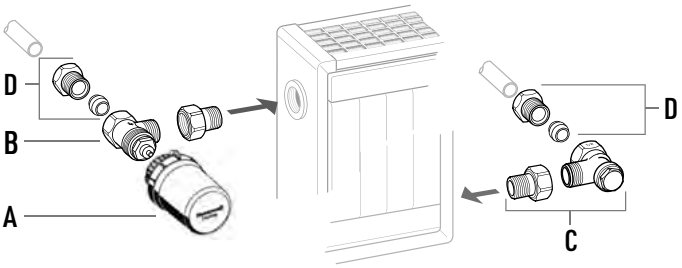

Beispiel Bestellliste Eckausführung DN 15*:

		Euro	PG
A	1 x T3019	16,30	H1
B	1 x V2000ESX15	20,40	H2
C	1 x V2420E0015	13,80	H3
D	2 x FIG1/2CSS15	je 4,40	H99

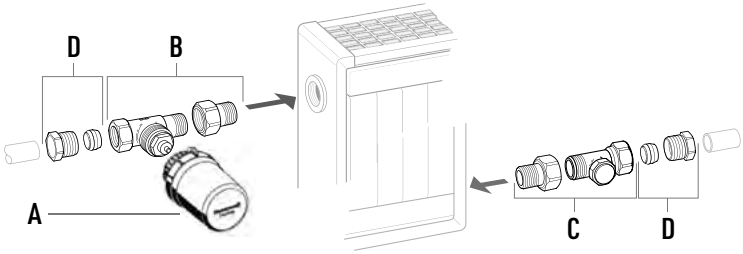

Beispiel Bestellliste Durchgangsausführung DN 15*:

		Euro	PG
A	1 x T3019	16,30	H1
B	1 x V2000DSX15	20,40	H2
C	1 x V2420D0015	13,80	H3
D	2 x FIG1/2CSS15	je 4,40	H99

* Für Ausführungen DN 10 und DN 20 muss bei den Positionen B, C und D die Artikel-Nr. entsprechend geändert werden.

Beispiel:	**DN 10**	**DN 20**
V2000ESX..		
↳	10	20
V2420E00..		
↳	10	20

Auswahlhilfe

Zweirohr-Anwendung mit H-Block Verafix-VKE für Kompaktheizkörper

Die günstige Auswahl:

- Thermostatkopf: T3019 (T3019W0 mit Nullstellung)
- Verafix-VKE: V2495DY015 Durchgangsventil (Bodenanschluss) mit integriertem Konus und Doppelnippel
  V2495EY015A Eckventil (Wandanschluss) mit integriertem Konus und Doppelnippel
- Verschraubungen (CU-Rohr 15 mm)

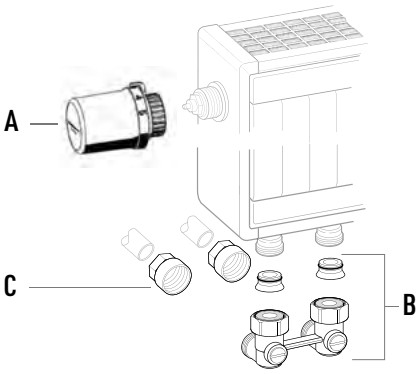

Beispiel Bestellliste

Eckausführung DN 15:	**Euro**	**PG**
A 1 x T3019	16,30	H1
B 1 x V2495EY015A	17,50	H3
C 2 x FEG3/4CS16	je 5,35	H99

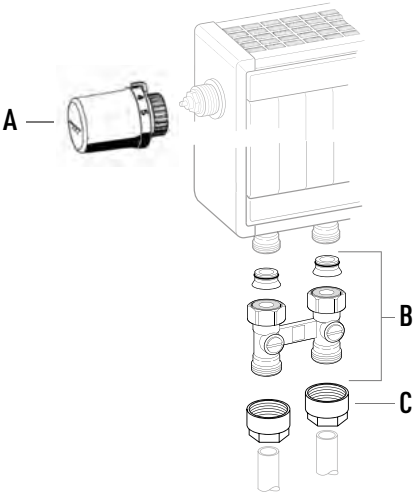

Beispiel Bestellliste

Durchgangsausführung DN 15:	**Euro**	**PG**
A 1 x T3019	16,30	H1
B 1 x V2495DY015	17,50	H3
C 2 x FEG3/4CS16	je 5,35	H99

Standard-Thermostatventil V2000SX



Datenblatt

V2000SX ist eine Serie von Thermostatventilen, die über einen weiten Bereich für die Voreinstellung von Durchflüssen zum Abgleich von Heizungssystemen verfügen. Dadurch kann das V2000SX geradezu als Universalventil bei Zweirohr-Heizungs- und -Kühlsystemen mit Pumpenbetrieb eingesetzt werden. Die V2000SX Ventile arbeiten sowohl in der Standard- als auch in der umgekehrten Durchflussrichtung geräuscharm. Es wird empfohlen, sie vorzugsweise an den Vorlauf des Heizkörpers anzuschließen. Alternativ können die Ventile auch am Rücklauf des Heizkörpers eingebaut werden. Die V2000SX-Serie deckt ein breites Spektrum an Abmessungen, Varianten und Anschlüssen ab und bietet damit eine Lösung für annähernd alle Einbausituationen bei Neubau-, Renovierungs- und Nachrüstungsprojekten.

Hauptmerkmale:

- Thermostatgewindeanschluss M30 x 1,5
- Standard-Abmessungen gemäß DIN EN 215, ergänzt mit einer umfassenden Palette an Varianten und Anschlussgewinden
- Geräuscharmer Betrieb, auch bei umgekehrter Durchflussrichtung
- Doppelte O-Ring-Dichtung der Spindel für wartungsfreien Betrieb
- Starke, nicht mediumberührte Rückstellfeder, die eine Langlebigkeit des Ventils gewährleistet
- Weiter Durchflussbereich
- Durchfluss auf max. 130 % des Nenndurchflusses begrenzt, um ein Ungleichgewicht des hydraulischen Abgleichs beim Aufheizen eines heruntergekühlten Raums zu vermeiden
- Erhöhte Durchflüsse mit Hochhub-Thermostatkopf T3019HF
- Die Ventile können mit der Schutzkappe abgesperrt werden
- Die Ventile können mit folgenden Antrieben ausgestattet werden:
  - Heizköperthermostate mit M30 x 1,5-Anschlussgewinde
  - HR-Typen von evohome- und Roomtronic-Stellantrieben
  - MT4-Stellantriebe
  - M4410E/K und M7410E5001 modulierende Stellantriebe
- Der Ventileinsatz kann im laufenden Betrieb und ohne Entleeren der Anlage mit dem Montagegerät ausgetauscht werden (siehe Zubehör)
- Ventilgehäuse und -einsatz passen zum AT-Concept, dadurch ist die Kompatibilität von Gehäuse und Einsatz mit Thermostatventilen der Marken MNG, Honeywell und Honeywell Home seit 1974 gewährleistet
- 15 Jahre */5 Jahre Garantie

Technische Daten:

Zertifizierungen:	Keymark-zertifiziert nach DIN EN 215
Medium:	Wasser oder Wasser-Glykol-Gemisch gemäß VDI-Richtlinie 2035
Max. Mediumstemperatur:	130 °C
Stat. Druck:	PN 10
Max. Diff.-Druck:	100 kPa
Schließmaß:	11,5 mm
Hub:	2,5 mm
Thermostatanschluss:	M30 x 1,5
Farbe der Schutzkappe:	Beige
Kvs-Wert:	0,7
Einbauort:	Vorlauf oder Rücklauf
Voreinstellbar:	ja
Zusatz-Beschreibung:	• Max. Nenndurchfluss bei 10 kPA (EN 215) • Standard-Kopf: 170 l/h ± 10 %; Hochhub-Kopf: 210 l/h ± 10 %

Ventilkörper mit Innengewinde am Ventileintritt und Gewindetülle am Ventilausgang

	An-schluss-gewinde "	Ausführung	Nennweite DN mm	Heizkörper-anschluss	DIN EN 215-zertifiziert	EAN-Nr.	**Artikel-Nr.**	**Euro**	PG
	3/8	DIN-Eck*	10	3/8	•	5059087002891	**V2000ESX10**	**19,80**	H2
	1/2	DIN-Eck*	15	1/2	•	5059087003027	**V2000ESX15**	**20,40**	H2
	3/4	DIN-Eck*	20	3/4	•	5059087003089	**V2000ESX20**	**27,50**	H2
	3/8	DIN-Durchgang*	10	3/8	•	5059087002877	**V2000DSX10**	**19,80**	H2
	1/2	DIN-Durchgang*	15	1/2	•	5059087002990	**V2000DSX15**	**20,40**	H2
	3/4	DIN-Durchgang*	20	3/4	•	5059087003072	**V2000DSX20**	**27,50**	H2
	3/8	NF-Eck, kurze Bauform	10	3/8	•	5059087003126	**V2020ESX10**	**20,30**	H2
	1/2	NF-Eck, kurze Bauform	15	1/2	•	5059087003195	**V2020ESX15**	**21,00**	H2
	3/4	NF-Eck, kurze Bauform	20	3/4	•	5059087003249	**V2020ESX20**	**28,00**	H2
	3/8	NF-Durchgang, kurze Bauform	10	3/8	•	5059087003102	**V2020DSX10**	**20,30**	H2
	1/2	NF-Durchgang, kurze Bauform	15	1/2	•	5059087003157	**V2020DSX15**	**21,00**	H2
	3/4	NF-Durchgang, kurze Bauform	20	3/4	•	5059087003225	**V2020DSX20**	**28,00**	H2
	3/8	Axial*	10	3/8	–	5059087002853	**V2000ASX10**	**22,60**	H2
	1/2	Axial*	15	1/2	–	5059087002952	**V2000ASX15**	**23,10**	H2
	3/8	Winkel-Eck links	10	3/8	–	5059087002914	**V2020LSX10**	**29,00**	H2
	1/2	Winkel-Eck links	15	1/2	–	5059087003041	**V2020LSX15**	**29,50**	H2
	3/8	Winkel-Eck rechts	10	3/8	–	5059087002938	**V2020RSX10**	**29,00**	H2
	1/2	Winkel-Eck rechts	15	1/2	–	5059087003065	**V2020RSX15**	**29,50**	H2
	1/2	Durchgang mit Bogentülle*	15	1/2	–	5059087002969	**V2000BSX15**	**35,00**	H2

Ventilkörper mit beidseits Außengewinde und Gewindetülle am Ventilausgang

	An-schluss-gewinde "	Ausführung	Nennweite DN mm	Heizkörper-anschluss	DIN EN 215-zertifiziert	EAN-Nr.	Artikel-Nr.	Euro	PG
	¾	Eck	15	¾	–	5059087003201	**V2026ESX15**	**22,90**	H2
	¾	Durchgang	15	¾	–	5059087003164	**V2026DSX15**	**22,90**	H2

Ventilkörper mit Innengewinde am Ventileintritt und weichdichtender Gewindetülle am Ventilausgang

	An-schluss-gewinde "	Ausführung	Nennweite DN mm	Heizkörper-anschluss	DIN EN 215-zertifiziert	EAN-Nr.	Artikel-Nr.	Euro	PG
	⅜	NF-Eck, kurze Bauform	10	⅜	•	5059087003270	**V2030ESX10**	**20,30**	H2
	½	NF-Eck, kurze Bauform	15	½	•	5059087003324	**V2030ESX15**	**20,90**	H2
	⅜	NF-Durchgang, kurze Bauform	10	⅜	•	5059087003263	**V2030DSX10**	**20,30**	H2
	½	NF-Durchgang, kurze Bauform	15	½	•	5059087003317	**V2030DSX15**	**20,90**	H2
	⅜	Axial	10	⅜	–	5059087003256	**V2030ASX10**	**22,60**	H2
	½	Axial	15	½	–	5059087003300	**V2030ASX15**	**23,90**	H2
	½	Winkel-Eck links	15	½	–	5059087003331	**V2030LSX15**	**29,50**	H2
	½	Winkel-Eck rechts	15	½	–	5059087003348	**V2030RSX15**	**29,50**	H2

Zubehör

	Bezeichnung	Artikel-Nr.	Euro	PG
	Voreinstellschlüssel, Metall, für alle Ventile vom Typ PI, SX, FX und LX	**VA8201PI04**	**14,30**	H99
	Montagegerät zum Austausch des Ventileinsatzes ohne Entleeren der Anlage für alle V2000 Typen: SX, FX, LX, BB, UB und für ältere Typen Kx, SL, SLGB, Mira	**VA8200A001**	**660,50**	H99
	Druckkappe zum Absperren von Ventilen am Heizkörperauslass für Ventile DN 10 (⅜")	**VA2202A010**	**6,60**	H99
	Druckkappe zum Absperren von Ventilen am Heizkörperauslass für Ventile DN 15 (½")	**VA2202A015**	**6,60**	H99

	Bezeichnung	Artikel-Nr.	Euro	PG
	Dichtring für Ventil DN 10	**VA5090A010**	**5,35**	H99
	Dichtring für Ventil DN 15	**VA5090A015**	**5,35**	H99
	Bogentülle, Messing-Kokillenguss, vernickelt, ½"	**VA5219C015**	**19,80**	H99
	Tülle, normale Länge, mit Gewinde bis zum Bund, vernickelt, für Ventile DN 10 (⅜")	**VA5201A010**	**5,60**	H99
	Tülle, normale Länge, mit Gewinde bis zum Bund, vernickelt, für Ventile DN 15 (½")	**VA5201A015**	**6,70**	H99
	Verlängerte Tülle, mit Gewinde bis zum Bund, vernickelt, ⅜" x 70 mm (für DN 10), Gewinde ca. 50 mm	**VA5204B010**	**9,90**	H99
	Verlängerte Tülle, mit Gewinde bis zum Bund, vernickelt, ½" x 76 mm (für DN 15), Gewinde ca. 65 mm	**VA5204B015**	**9,90**	H99
	Verlängerte Tülle, mit Gewinde bis zum Bund, vernickelt, ¾" x 70 mm (für DN 20), Gewinde ca. 60 mm	**VA5204B020**	**10,90**	H99
	Reduzierstück, 1"-Rohr auf ½"-Ventil	**VA6290A260**	**14,70**	H99
	Reduzierstück, 1¼"-Rohr auf ½"-Ventil	**VA6290A280**	**17,30**	H99
	Reduzierstück, 1"-Rohr auf ¾"-Ventil	**VA6290A285**	**15,20**	H99
	Reduzierstück, 1¼"-Rohr auf ¾"-Ventil	**VA6290A305**	**17,40**	H99
	Anschlussverschraubung für Kupfer- und Präzisionsstahlrohr 10 mm, ⅜"	**FIG3/8CS10**	**4,25**	H99
	Anschlussverschraubung für Kupfer- und Präzisionsstahlrohr 12 mm, ⅜"	**FIG3/8CS12**	**4,25**	H99
	Anschlussverschraubung für Kupfer- und Präzisionsstahlrohr 10 mm, ½"	**FIG1/2CS10**	**4,25**	H99
	Anschlussverschraubung für Kupfer- und Präzisionsstahlrohr 12 mm, ½"	**FIG1/2CS12**	**4,25**	H99
	Anschlussverschraubung für Kupfer- und Präzisionsstahlrohr 14 mm, ½"	**FIG1/2CS14**	**4,25**	H99
	Anschlussverschraubung für Kupfer- und Präzisionsstahlrohr 15 mm, ½"	**FIG1/2CS15**	**4,25**	H99
	Anschlussverschraubung für Kupfer- und Präzisionsstahlrohr 16 mm, ½"	**FIG1/2CS16**	**4,25**	H99
	Anschlussverschraubung für Kupfer- und Präzisionsstahlrohr 22 mm, ¾"	**FIG3/4CS22**	**4,25**	H99
	Anschlussverschraubung für Kupfer- und Präzisionsstahlrohr 12 mm, mit Stützhülse, ⅜"	**FIG3/8CSS12**	**4,40**	H99
	Anschlussverschraubung für Kupfer- und Präzisionsstahlrohr 12 mm, mit Stützhülse, ½"	**FIG1/2CSS12**	**4,40**	H99
	Anschlussverschraubung für Kupfer- und Präzisionsstahlrohr 14 mm, mit Stützhülse, ½"	**FIG1/2CSS14**	**4,40**	H99
	Anschlussverschraubung für Kupfer- und Präzisionsstahlrohr 15 mm, mit Stützhülse, ½"	**FIG1/2CSS15**	**4,40**	H99
	Anschlussverschraubung für Kupfer- und Präzisionsstahlrohr 16 mm, mit Stützhülse, ½"	**FIG1/2CSS16**	**4,40**	H99
	Anschlussverschraubung für PEX- und Mehrschichtverbundrohre 16 x 2 mm, ½"	**FIG1/2M16X2**	**5,60**	H99

	Bezeichnung	Artikel-Nr.	Euro	PG
	Anschlussverschraubung für Kupfer- und Präzisionsstahlrohre, einteilige Verschraubung mit stahlverstärktem elastischen Ring, ¾", 10 mm	**FEG3/4CS10**	**5,35**	H99
	Anschlussverschraubung für Kupfer- und Präzisionsstahlrohre, einteilige Verschraubung mit stahlverstärktem elastischen Ring, ¾", 12 mm	**FEG3/4CS12**	**5,35**	H99
	Anschlussverschraubung für Kupfer- und Präzisionsstahlrohre, einteilige Verschraubung mit stahlverstärktem elastischen Ring, ¾", 14 mm	**FEG3/4CS14**	**5,35**	H99
	Anschlussverschraubung für Kupfer- und Präzisionsstahlrohre, einteilige Verschraubung mit stahlverstärktem elastischen Ring, ¾", 15 mm	**FEG3/4CS15**	**5,35**	H99
	Anschlussverschraubung für Kupfer- und Präzisionsstahlrohre, einteilige Verschraubung mit stahlverstärktem elastischen Ring, ¾", 16 mm	**FEG3/4CS16**	**5,35**	H99
	Anschlussverschraubung für Kupfer- und Präzisionsstahlrohre, einteilige Verschraubung mit stahlverstärktem elastischen Ring, ¾", 18 mm	**FEG3/4CS18**	**5,35**	H99
	Anschlussverschraubung für PEX/PER-Rohr 12 x 1,1 mm, ¾" Euroconus, 2 Stück	**FEG3/4P12X1.1**	**15,40**	H99
	Anschlussverschraubung für PEX/PER-Rohr 16 x 1,5 mm, ¾" Euroconus, 2 Stück	**FEG3/4P16X1.5**	**15,40**	H99
	Anschlussverschraubung für PEX- und Mehrschichtverbundrohre 14 x 2 mm, für Ventile mit Außengewinde G ¾"	**FEG3/4PM14X2**	**7,90**	H99
	Anschlussverschraubung für PEX- und Mehrschichtverbundrohre 16 x 2 mm, für Ventile mit Außengewinde G ¾"	**FEG3/4PM16X2**	**7,90**	H99
	Anschlussverschraubung für PEX- und Mehrschichtverbundrohre 16 x 2,2 mm, für Ventile mit Außengewinde G ¾"	**FEG3/4PM16X2.2**	**7,90**	H99
	Anschlussverschraubung für PEX- und Mehrschichtverbundrohre 17 x 2 mm, für Ventile mit Außengewinde G ¾"	**FEG3/4PM17X2**	**7,90**	H99
	Anschlussverschraubung für PEX- und Mehrschichtverbundrohre 18 x 2 mm, für Ventile mit Außengewinde G ¾"	**FEG3/4PM18X2**	**7,90**	H99
	Anschlussverschraubung für PEX- und Mehrschichtverbundrohre 20 x 2 mm, für Ventile mit Außengewinde G ¾"	**FEG3/4PM20X2**	**7,90**	H99

Ersatzteile

	Pos.	Bezeichnung	Artikel-Nr.	Euro	PG
	1	Gewindetülle, Messing vernickelt, für Ventile DN 10	**VA5200B010**	**5,60**	H99
		Gewindetülle, Messing vernickelt, für Ventile DN 15	**VA5200B015**	**5,60**	H99
		Gewindetülle, Messing vernickelt, für Ventile DN 20	**VA5200B020**	**6,85**	H99
	2	Überwurfmutter, Messing vernickelt, für Ventile DN 10	**VA5000B010**	**5,35**	H99
		Überwurfmutter, Messing vernickelt, für Ventile DN 15	**VA5000B015**	**5,35**	H99
		Überwurfmutter, Messing vernickelt, für Ventile DN 20	**VA5000B020**	**6,90**	H99
	3	Weichdichtende Gewindetülle mit Mutter ⅜", DN 10, Mutter mit G ⅝" Innengewinde	**VA5536A010**	**5,10**	H99
		Weichdichtende Gewindetülle mit Mutter ½", DN 15, Mutter mit G ¾" Innengewinde	**VA5536A015**	**5,10**	H99
	4	Ventileinsatz Typ SX	**VS1200SX01**	**15,30**	H99

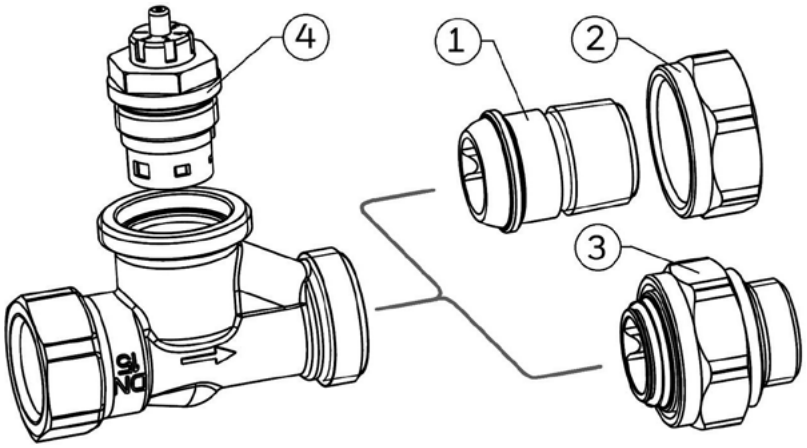

Thermostatventil V2000FX für niedrige Durchflussmengen



Datenblatt

V2000FX ist eine Serie von Thermostatventilen speziell für Zweirohr-Heizungssysteme mit Pumpenbetrieb und geringen Durchflussmengen. Das Ventil zeichnet sich durch eine ausgezeichnete Regelcharakteristik aus und sorgte für optimalen Komfort und hohe Energieeffizienz. Die V2000FX Ventile arbeiten geräuscharm und sind in Durchgangs-, Eck-, Axial- und Winkel-Eck-Ausführung in DN 10 und DN 15 erhältlich.

Hauptmerkmale:

- Thermostatgewindeanschluss M30 x 1,5
- Standard-Abmessungen gemäß DIN EN 215, ergänzt mit einer umfassenden Palette an Varianten und Anschlussgewinden
- Geräuscharmer Betrieb
- Doppelte O-Ring-Dichtung der Spindel für wartungsfreien Betrieb
- Starke, nicht mediumberührte Rückstellfeder, die eine Langlebigkeit des Ventils gewährleistet
- Durchfluss auf max. 130 % des Nenndurchflusses begrenzt, um ein Ungleichgewicht des hydraulischen Abgleichs beim Aufheizen eines heruntergekühlten Raums zu vermeiden
- Durchflussmenge einfach mit Einstellschlüssel einstellbar (siehe Zubehör)
- Die Ventile können mit der Schutzkappe abgesperrt werden
- Die Ventile können mit folgenden Antrieben ausgestattet werden:
  - Heizköperthermostate mit M30 x 1,5-Anschlussgewinde
  - HR-Typen von evohome- und Roomtronic-Stellantrieben
  - MT4-Stellantriebe
  - M4410E/K und M7410E5001 modulierende Stellantriebe
- Der Ventileinsatz kann im laufenden Betrieb und ohne Entleeren der Anlage mit dem Montagegerät ausgetauscht werden (siehe Zubehör)
- Ventilgehäuse und -einsatz passen zum AT-Concept, dadurch ist die Kompatibilität von Gehäuse und Einsatz mit Thermostatventilen der Marken MNG, Honeywell und Honeywell Home seit 1974 gewährleistet
- 5 Jahre Garantie

Technische Daten:

Zertifizierungen:	Keymark-zertifiziert nach DIN EN 215
Medium:	Wasser oder Wasser-Glykol-Gemisch gemäß VDI-Richtlinie 2035
Max. Mediumstemperatur:	120 °C
Stat. Druck:	PN 10
Max. Diff.-Druck:	100 kPa
Schließmaß:	11,5 mm
Hub:	2,5 mm
Thermostatanschluss:	M30 x 1,5
Farbe der Schutzkappe:	Rot
Kvs-Wert:	0,22
Einbauort:	Vorlauf
Voreinstellbar:	ja
Rohranschluss:	Innengewinde

Ventilkörper mit Innengewinde am Ventileintritt und Gewindetülle am Ventilausgang

	An-schluss-gewinde "	Aus-füh-rung	Nennweite DN mm	Heizkörper-anschluss	DIN EN 215-zertifiziert	EAN-Nr.	Artikel-Nr.	Euro	PG
	3/8	DIN-Eck	10	3/8	•	5059087002884	**V2000EFX10**	**20,20**	H2
	1/2	DIN-Eck	15	1/2	•	5059087003003	**V2000EFX15**	**20,80**	H2
	3/8	DIN-Durchgang	10	3/8	•	5059087002860	**V2000DFX10**	**20,20**	H2
	1/2	DIN-Durchgang	15	1/2	•	5059087002976	**V2000DFX15**	**20,80**	H2
	3/8	NF-Eck, kurze Bauform	10	3/8	•	5059087003119	**V2020EFX10**	**20,70**	H2
	1/2	NF-Eck, kurze Bauform	15	1/2	•	5059087003171	**V2020EFX15**	**21,40**	H2
	3/8	NF-Durchgang, kurze Bauform	10	3/8	•	5059087003096	**V2020DFX10**	**20,70**	H2
	1/2	NF-Durchgang, kurze Bauform	15	1/2	•	5059087003133	**V2020DFX15**	**21,40**	H2
	3/8	Axial	10	3/8	–	5059087002846	**V2000AFX10**	**22,90**	H2
	1/2	Axial	15	1/2	–	5059087002945	**V2000AFX15**	**22,90**	H2
	3/8	Winkel-Eck links	10	3/8	–	5059087002907	**V2020LFX10**	**29,00**	H2
	1/2	Winkel-Eck links	15	1/2	–	5059087003034	**V2020LFX15**	**30,00**	H2
	3/8	Winkel-Eck rechts	10	3/8	–	5059087002921	**V2020RFX10**	**29,00**	H2
	1/2	Winkel-Eck rechts	15	1/2	–	5059087003058	**V2020RFX15**	**30,00**	H2

Zubehör

	Bezeichnung	Artikel-Nr.	Euro	PG
	Voreinstellschlüssel, Metall, für alle Ventile vom Typ PI, SX, FX und LX	**VA8201PI04**	**14,30**	H99
	Montagegerät zum Austausch des Ventileinsatzes ohne Entleeren der Anlage für alle V2000 Typen: SX, FX, LX, BB, UB und für ältere Typen Kx, SL, SLGB, Mira	**VA8200A001**	**660,50**	H99
	Druckkappe zum Absperren von Ventilen am Heizkörperauslass für Ventile DN 10 (3/8")	**VA2202A010**	**6,60**	H99
	Druckkappe zum Absperren von Ventilen am Heizkörperauslass für Ventile DN 15 (1/2")	**VA2202A015**	**6,60**	H99
	Dichtring für Ventil DN 10	**VA5090A010**	**5,35**	H99
	Dichtring für Ventil DN 15	**VA5090A015**	**5,35**	H99
	Tülle, normale Länge, mit Gewinde bis zum Bund, vernickelt, für Ventile DN 10 (3/8")	**VA5201A010**	**5,60**	H99
	Tülle, normale Länge, mit Gewinde bis zum Bund, vernickelt, für Ventile DN 15 (1/2")	**VA5201A015**	**6,70**	H99

	Bezeichnung	Artikel-Nr.	Euro	PG
	Verlängerte Tülle, mit Gewinde bis zum Bund, vernickelt, ⅜" x 70 mm (für DN 10), Gewinde ca. 50 mm	**VA5204B010**	**9,90**	H99
	Verlängerte Tülle, mit Gewinde bis zum Bund, vernickelt, ½" x 76 mm (für DN 15), Gewinde ca. 65 mm	**VA5204B015**	**9,90**	H99
	Reduzierstück, 1"-Rohr auf ½"-Ventil	**VA6290A260**	**14,70**	H99
	Reduzierstück, 1¼"-Rohr auf ½"-Ventil	**VA6290A280**	**17,30**	H99
	Anschlussverschraubung für Kupfer- und Präzisionsstahlrohr 10 mm, ⅜"	**FIG3/8CS10**	**4,25**	H99
	Anschlussverschraubung für Kupfer- und Präzisionsstahlrohr 12 mm, ⅜"	**FIG3/8CS12**	**4,25**	H99
	Anschlussverschraubung für Kupfer- und Präzisionsstahlrohr 10 mm, ½"	**FIG1/2CS10**	**4,25**	H99
	Anschlussverschraubung für Kupfer- und Präzisionsstahlrohr 12 mm, ½"	**FIG1/2CS12**	**4,25**	H99
	Anschlussverschraubung für Kupfer- und Präzisionsstahlrohr 14 mm, ½"	**FIG1/2CS14**	**4,25**	H99
	Anschlussverschraubung für Kupfer- und Präzisionsstahlrohr 15 mm, ½"	**FIG1/2CS15**	**4,25**	H99
	Anschlussverschraubung für Kupfer- und Präzisionsstahlrohr 16 mm, ½"	**FIG1/2CS16**	**4,25**	H99
	Anschlussverschraubung für Kupfer- und Präzisionsstahlrohr 12 mm, mit Stützhülse, ⅜"	**FIG3/8CSS12**	**4,40**	H99
	Anschlussverschraubung für Kupfer- und Präzisionsstahlrohr 12 mm, mit Stützhülse, ½"	**FIG1/2CSS12**	**4,40**	H99
	Anschlussverschraubung für Kupfer- und Präzisionsstahlrohr 14 mm, mit Stützhülse, ½"	**FIG1/2CSS14**	**4,40**	H99
	Anschlussverschraubung für Kupfer- und Präzisionsstahlrohr 15 mm, mit Stützhülse, ½"	**FIG1/2CSS15**	**4,40**	H99
	Anschlussverschraubung für Kupfer- und Präzisionsstahlrohr 16 mm, mit Stützhülse, ½"	**FIG1/2CSS16**	**4,40**	H99

Ersatzteile

	Pos.	Bezeichnung	Artikel-Nr.	Euro	PG
	**1**	Gewindetülle, Messing vernickelt, für Ventile DN 10	**VA5200B010**	**5,60**	H99
		Gewindetülle, Messing vernickelt, für Ventile DN 15	**VA5200B015**	**5,60**	H99
	**2**	Überwurfmutter, Messing vernickelt, für Ventile DN 10	**VA5000B010**	**5,35**	H99
		Überwurfmutter, Messing vernickelt, für Ventile DN 15	**VA5000B015**	**5,35**	H99
	**3**	Ventileinsatz Typ FX	**VS1200FX01**	**16,00**	H99

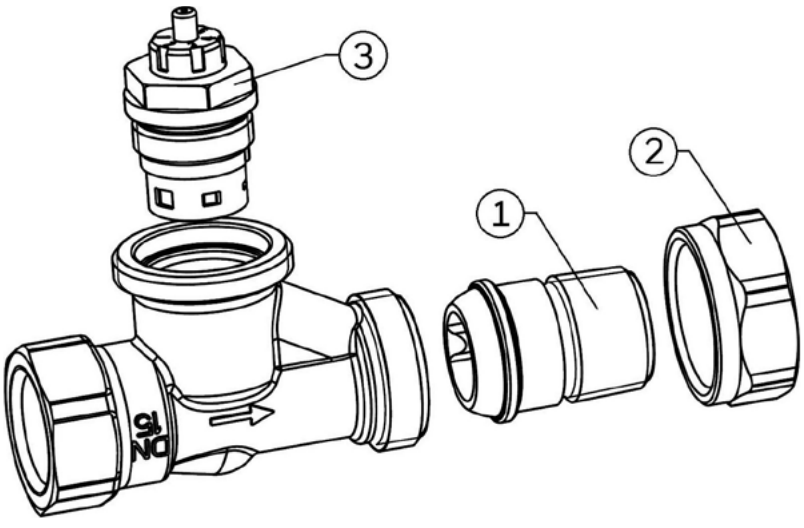

Thermostatventil V2000LX voreinstellbar für große Durchflussmengen



Datenblatt

V2000LX ist eine Serie von Thermostatventilen mit stufenloser Voreinstellung. Diese werden zum Abgleich von Zweirohr-Heizungs- und -Kühlsystemen mit Pumpenbetrieb und hohen Anforderungen an den Durchfluss eingesetzt. Mit der Ventilserie V2000LX wird der Durchfluss der Standardventile SX im 2K p-Band noch mal deutlich erhöht. Die V2000LX sind in Durchgangs- und Eck-Ausführung erhältlich.

Hauptmerkmale:

- Thermostatgewindeanschluss M30 x 1,5
- Standard-Abmessungen gemäß DIN EN 215
- Geräuscharmer Betrieb
- Doppelte O-Ring-Dichtung der Spindel für wartungsfreien Betrieb
- Starke, nicht mediumberührte Rückstellfeder, die eine Langlebigkeit des Ventils gewährleistet
- Durchflussmenge einfach mit Gabelschlüssel SW 7 oder einem speziellen Einstellschlüssel einstellbar (siehe Zubehör)
- Nenndurchfluss bis zu 320 l/h mit 2K p-Band bei Verwendung des Hochhub-Thermostatkopfes
- Die Ventile können mit der Schutzkappe abgesperrt werden
- Die Ventile können mit folgenden Antrieben ausgestattet werden:
  - Heizköperthermostate mit M30 x 1,5-Anschlussgewinde
  - HR-Typen von evohome- und Roomtronic-Stellantrieben
  - MT4-Stellantriebe
  - M5410 2-Punkt-Stellantriebe,
  - M4410E/K und M7410E5001 modulierende Stellantriebe
- Der Ventileinsatz kann im laufenden Betrieb und ohne Entleeren der Anlage mit dem Montagegerät ausgetauscht werden (siehe Zubehör)
- Ventilgehäuse und -einsatz passen zum AT-Concept, dadurch ist die Kompatibilität von Gehäuse und Einsatz mit Thermostatventilen der Marken MNG, Honeywell und Honeywell Home seit 1974 gewährleistet
- 5 Jahre Garantie

Technische Daten:

Zertifizierungen:	Keymark-zertifiziert nach DIN EN 215
Medium:	Wasser oder Wasser-Glykol-Gemisch gemäß VDI-Richtlinie 2035
Max. Mediumstemperatur:	130 °C
Stat. Druck:	PN 10
Max. Diff.-Druck:	100 kPa
Schließmaß:	11,5 mm
Hub:	2,5 mm
Thermostatanschluss:	M30 x 1,5
Farbe der Schutzkappe:	Grün
Kvs-Wert:	1,08
Einbauort:	Vorlauf
Voreinstellbar:	ja
Rohranschluss:	Innengewinde
DIN EN 215-zertifiziert	ja
Zusatz-Beschreibung:	• Max. Nenndurchfluss bei 10 kPA (EN 215) • Standard-Kopf: 235 l/h ± 10 %; Hochhub-Kopf: 320 l/h ± 10 %

Ventilkörper mit Innengewinde am Ventileintritt und Gewindetülle am Ventilausgang

	An-schluss-gewinde "	Ausführung	Nennweite DN mm	Heizkörper-anschluss	EAN-Nr.	**Artikel-Nr.**	**Euro**	PG
	½	DIN-Eck	15	½	5059087003010	**V2000ELX15**	**21,60**	H2
	½	DIN-Durch-gang	15	½	5059087002983	**V2000DLX15**	**22,30**	H2
	½	NF-Eck, kurze Bauform	15	½	5059087003188	**V2020ELX15**	**22,50**	H2
	¾	NF-Eck, kurze Bauform	20	¾	5059087003232	**V2020ELX20**	**29,50**	H2
	½	NF-Durchgang, kurze Bauform	15	½	5059087003140	**V2020DLX15**	**22,50**	H2
	¾	NF-Durchgang, kurze Bauform	20	¾	5059087003218	**V2020DLX20**	**29,50**	H2

Zubehör

	Bezeichnung	**Artikel-Nr.**	**Euro**	PG
	Voreinstellschlüssel, Metall, für alle Ventile vom Typ PI, SX, FX und LX	**VA8201PI04**	**14,30**	H99
	Montagegerät zum Austausch des Ventileinsatzes ohne Entleeren der Anlage für alle V2000 Typen: SX, FX, LX, BB, UB und für ältere Typen Kx, SL, SLGB, Mira	**VA8200A001**	**660,50**	H99
	Druckkappe zum Absperren von Ventilen am Heizkörperauslass für Ventile DN 15 (½")	**VA2202A015**	**6,60**	H99
	Dichtring für Ventil DN 15	**VA5090A015**	**5,35**	H99
	Tülle, normale Länge, mit Gewinde bis zum Bund, vernickelt, für Ventile DN 15 (½")	**VA5201A015**	**6,70**	H99
	Verlängerte Tülle, mit Gewinde bis zum Bund, vernickelt, ½" x 76 mm (für DN 15), Gewinde ca. 65 mm	**VA5204B015**	**9,90**	H99
	Verlängerte Tülle, mit Gewinde bis zum Bund, vernickelt, ¾" x 70 mm (für DN 20), Gewinde ca. 60 mm	**VA5204B020**	**10,90**	H99
	Reduzierstück, 1"-Rohr auf ½"-Ventil	**VA6290A260**	**14,70**	H99
	Reduzierstück, 1¼"-Rohr auf ½"-Ventil	**VA6290A280**	**17,30**	H99
	Reduzierstück, 1"-Rohr auf ¾"-Ventil	**VA6290A285**	**15,20**	H99
	Reduzierstück, 1¼"-Rohr auf ¾"-Ventil	**VA6290A305**	**17,40**	H99

	Bezeichnung	Artikel-Nr.	Euro	PG
	Anschlussverschraubung für Kupfer- und Präzisionsstahlrohr 10 mm, ½"	**FIG1/2CS10**	**4,25**	H99
	Anschlussverschraubung für Kupfer- und Präzisionsstahlrohr 12 mm, ½"	**FIG1/2CS12**	**4,25**	H99
	Anschlussverschraubung für Kupfer- und Präzisionsstahlrohr 14 mm, ½"	**FIG1/2CS14**	**4,25**	H99
	Anschlussverschraubung für Kupfer- und Präzisionsstahlrohr 15 mm, ½"	**FIG1/2CS15**	**4,25**	H99
	Anschlussverschraubung für Kupfer- und Präzisionsstahlrohr 16 mm, ½"	**FIG1/2CS16**	**4,25**	H99
	Anschlussverschraubung für Kupfer- und Präzisionsstahlrohr 22 mm, ¾"	**FIG3/4CS22**	**4,25**	H99
	Anschlussverschraubung für Kupfer- und Präzisionsstahlrohr 12 mm, mit Stützhülse, ½"	**FIG1/2CSS12**	**4,40**	H99
	Anschlussverschraubung für Kupfer- und Präzisionsstahlrohr 14 mm, mit Stützhülse, ½"	**FIG1/2CSS14**	**4,40**	H99
	Anschlussverschraubung für Kupfer- und Präzisionsstahlrohr 15 mm, mit Stützhülse, ½"	**FIG1/2CSS15**	**4,40**	H99
	Anschlussverschraubung für Kupfer- und Präzisionsstahlrohr 16 mm, mit Stützhülse, ½"	**FIG1/2CSS16**	**4,40**	H99
	Anschlussverschraubung für PEX- und Mehrschichtverbundrohre 16 x 2 mm, ½"	**FIG1/2M16X2**	**5,60**	H99

Ersatzteile

	Pos.	Bezeichnung	Artikel-Nr.	Euro	PG
	**1**	Gewindetülle, Messing vernickelt, für Ventile DN 15	**VA5200B015**	**5,60**	H99
		Gewindetülle, Messing vernickelt, für Ventile DN 20	**VA5200B020**	**6,85**	H99
	**2**	Überwurfmutter, Messing vernickelt, für Ventile DN 15	**VA5000B015**	**5,35**	H99
		Überwurfmutter, Messing vernickelt, für Ventile DN 20	**VA5000B020**	**6,90**	H99
	**3**	Ventileinsatz Typ LX	**VS1200LX01**	**15,30**	H99

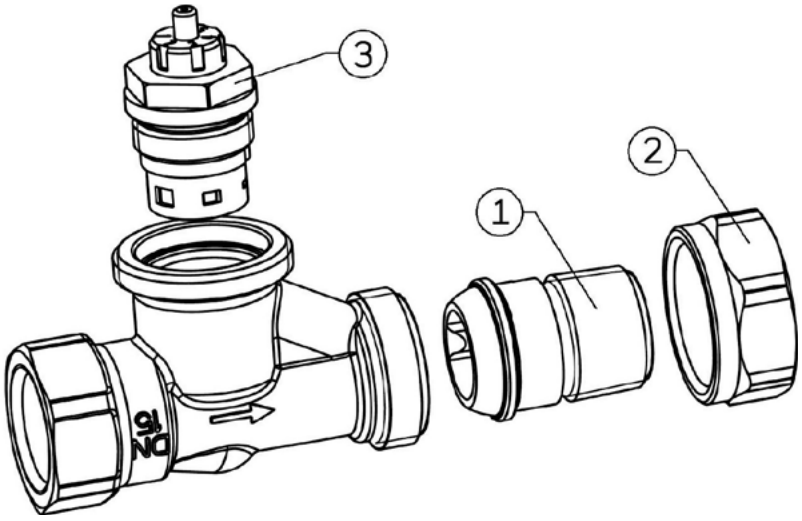

Thermostatventil Kombi-TRV, druckunabhängig und voreinstellbar



Datenblatt

Das Kombi-TRV ist ein druckunabhängiges Thermostatventil, das für die Versorgung von Heizkörpern in Zweirohr-Heizsystemen mit mittleren Durchflussmengen ausgelegt ist. Die Kombination aus einem voreinstellbaren Thermostatventil und einem Differenzdruckregelventil in einem Produkt ermöglicht eine deutliche Steigerung der Effizienz der Zweirohrsysteme. Die Standardmaße nach DIN EN 215 machen das Kombi-TRV zu einer perfekten und einfachen Lösung für Neubauten, Renovierungen und Modernisierungen.

Hauptmerkmale:

- Durchflussmenge einfach einstellbar mit Standardschlüssel SW 7 oder einem speziellen Einstellschlüssel (siehe Zubehör)
- Integrierter Differenzdruckregler
- Standardmaße nach DIN EN 215
- Kombi-TRV-Ventile sind kompatibel mit Thermostatreglern mit M30 x 1,5-Anschlussgewinde, thermischen und motorischen Stellantrieben mit M30x1,5-Anschlussgewinde, elektronischen Heizkörperreglern HR90, HR91 und HR92
- Der Ventileinsatz kann im laufenden Betrieb und ohne Entleeren mit dem Servicewerkzeug ausgetauscht werden (siehe Zubehör)
- 5 Jahre Garantie

Technische Daten:

Zertifizierungen:	• DIN EN 215 • Keymark
Medium:	Wasser mit max. 50 % Glykol nach VDI 2035
Mediumstemperatur:	2–90 °C
Stat. Druck.:	PN 10
Schließmaß:	11,5 mm
Thermostatanschluss:	M30 x 1,5
Werkstoff:	Ventilgehäuse besteht aus Messing; Ventileinsatz besteht aus Messing mit EPDM O-Ring und rostfreien Stahl; Schutzkappe besteht aus Plastik; Überwurfmutter und Gewindetülle aus Messing
Voreinstellung:	ja
Durchfluss min.:	10 l/h
Durchfluss max.:	160 l/h
Max. Betriebsdruck:	10 bar
pH-Bereich:	8–9,5

Eck für den Vorlauf nach DIN EN 215



Ausführung	Heizkörper-anschluss "	Nennweite DN mm	EAN-Nr.	**Artikel-Nr.**	**Euro**	PG
Eck	3/8	10	4029289083258	**V2100EPI10**	**38,00**	H2
Eck	1/2	15	4029289083265	**V2100EPI15**	**39,00**	H2
Eck	3/4	20	4029289083272	**V2100EPI20**	**45,00**	H2

Durchgang für den Vorlauf nach DIN EN 215



Ausführung	Heizkörper-anschluss "	Nennweite DN mm	EAN-Nr.	**Artikel-Nr.**	**Euro**	PG
Durchgang	3/8	10	4029289083227	**V2100DPI10**	**40,00**	H2
Durchgang	1/2	15	4029289083234	**V2100DPI15**	**41,00**	H2
Durchgang	3/4	20	4029289083241	**V2100DPI20**	**48,00**	H2

Axial für den Vorlauf

	Ausführung	Heizkörper-anschluss "	Nennweite DN mm	EAN-Nr.	**Artikel-Nr.**	**Euro**	PG
	Axial	3/8	10	4029289083289	**V2100API10**	**42,00**	H2
	Axial	1/2	15	4029289083296	**V2100API15**	**45,00**	H2

Winkel-Eck für den Vorlauf

	Ausführung	Heizkörper-anschluss "	Nennweite DN mm	EAN-Nr.	**Artikel-Nr.**	**Euro**	PG
	Winkel-Eck, links	3/8	10	5059087001917	**V2100LPI10-1/2**	**50,50**	H2
	Winkel-Eck, links	1/2	15	5059087001764	**V2100LPI15**	**50,50**	H2
	Winkel-Eck, rechts	3/8	10	5059087001900	**V2100RPI10-1/2**	**50,50**	H2
	Winkel-Eck, rechts	1/2	15	5059087001757	**V2100RPI15**	**50,50**	H2

Anschlussset Therafix-Kombi für Badezimmerheizkörper

	Ausführung	Heizkörper-anschluss "	Nennweite DN mm	EAN-Nr.	**Artikel-Nr.**	**Euro**	PG
	Anschlussset Therafix-Kombi, R ½ AG, links	½	15	5059087001795	**VL2174WLY015**	**74,50**	H2
	Anschlussset Therafix-Kombi, R ½ AG, rechts	½	15	5059087001801	**VL2174WRY015**	**74,50**	H2

Einstellung Kombi-TRV auf Basis der Heizleistung

	Leistung [W]												
ΔT[K]	≤ 200	300	500	700	900	1100	1400	1700	2000	2400	2800	3200	3700
10	1,5	2	2,5	3	4	5	6	7	8				
15	1	1,5	2	2,5	3	3,5	4	5	6	7	8		
20		1	1,5	2	2,5	4	3,5	4	4,5	5,5	6	7	8

Δp: 10–60 kPa P-band: 2 K 3 K

Einstellung Kombi-TRV auf Basis des Durchflusses

Einstellung	1	1,5	2	2,5	3	3,5	4	4,5	5	5,5	6	7	8
Q_{nom} (l/h)	10	20	30	40	50	65	75	85	95	105	110	115	120

Zubehör

	Bezeichnung	Artikel-Nr.	Euro	PG
	Handrad zur manuellen Betätigung von Thermostatventilen mit Anschluss M30 x 1,5	**H100/U**	**7,90**	H99
	Voreinstellschlüssel, Metall, für alle Ventile vom Typ PI, SX, FX und LX	**VA8201PI04**	**14,30**	H99
	Montagegerät zum Austausch des Ventileinsatzes für alle H- und PI-Typen ohne Entleeren der Anlage	**VA8200A003**	**726,50**	H99
	Druckkappe zum Absperren von Ventilen am Heizkörperauslass für Ventile DN 10 (3/8")	**VA2202A010**	**6,60**	H99
	Druckkappe zum Absperren von Ventilen am Heizkörperauslass für Ventile DN 15 (1/2")	**VA2202A015**	**6,60**	H99
	Dichtring für Ventil DN 10	**VA5090A010**	**5,35**	H99
	Dichtring für Ventil DN 15	**VA5090A015**	**5,35**	H99
	Dichtring für Ventil DN 20	**VA5090A020**	**5,35**	H99
	Adapter Therafix für HR90, HR91, HR92	**EVA1-THERAFIX**	**11,20**	C99
	Tülle, normale Länge, mit Gewinde bis zum Bund, vernickelt, für Ventile DN 10 (3/8")	**VA5201A010**	**5,60**	H99
	Tülle, normale Länge, mit Gewinde bis zum Bund, vernickelt, für Ventile DN 15 (1/2")	**VA5201A015**	**6,70**	H99
	Tülle, normale Länge, mit Gewinde bis zum Bund, vernickelt, für Ventile DN 20 (3/4")	**VA5201A020**	**–**	H99
	Verlängerte Tülle, mit Gewinde bis zum Bund, vernickelt, 3/8" x 70 mm (für DN 10), Gewinde ca. 50 mm	**VA5204B010**	**9,90**	H99
	Verlängerte Tülle, mit Gewinde bis zum Bund, vernickelt, 1/2" x 76 mm (für DN 15), Gewinde ca. 65 mm	**VA5204B015**	**9,90**	H99
	Verlängerte Tülle, mit Gewinde bis zum Bund, vernickelt, 3/4" x 70 mm (für DN 20), Gewinde ca. 60 mm	**VA5204B020**	**10,90**	H99
	Reduzierstück, 1"-Rohr auf 1/2"-Ventil	**VA6290A260**	**14,70**	H99
	Reduzierstück, 1 1/4"-Rohr auf 1/2"-Ventil	**VA6290A280**	**17,30**	H99
	Reduzierstück, 1"-Rohr auf 3/4"-Ventil	**VA6290A285**	**15,20**	H99
	Reduzierstück, 1 1/4"-Rohr auf 3/4"-Ventil	**VA6290A305**	**17,40**	H99
	Anschlussverschraubung für Kupfer- und Präzisionsstahlrohr 10 mm, 3/8"	**FIG3/8CS10**	**4,25**	H99
	Anschlussverschraubung für Kupfer- und Präzisionsstahlrohr 12 mm, 3/8"	**FIG3/8CS12**	**4,25**	H99
	Anschlussverschraubung für Kupfer- und Präzisionsstahlrohr 10 mm, 1/2"	**FIG1/2CS10**	**4,25**	H99
	Anschlussverschraubung für Kupfer- und Präzisionsstahlrohr 12 mm, 1/2"	**FIG1/2CS12**	**4,25**	H99
	Anschlussverschraubung für Kupfer- und Präzisionsstahlrohr 14 mm, 1/2"	**FIG1/2CS14**	**4,25**	H99
	Anschlussverschraubung für Kupfer- und Präzisionsstahlrohr 15 mm, 1/2"	**FIG1/2CS15**	**4,25**	H99
	Anschlussverschraubung für Kupfer- und Präzisionsstahlrohr 16 mm, 1/2"	**FIG1/2CS16**	**4,25**	H99
	Anschlussverschraubung für Kupfer- und Präzisionsstahlrohr 22 mm, 3/4"	**FIG3/4CS22**	**4,25**	H99
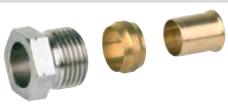	Anschlussverschraubung für Kupfer- und Präzisionsstahlrohr 12 mm, mit Stützhülse, 3/8"	**FIG3/8CSS12**	**4,40**	H99
	Anschlussverschraubung für Kupfer- und Präzisionsstahlrohr 12 mm, mit Stützhülse, 1/2"	**FIG1/2CSS12**	**4,40**	H99
	Anschlussverschraubung für Kupfer- und Präzisionsstahlrohr 14 mm, mit Stützhülse, 1/2"	**FIG1/2CSS14**	**4,40**	H99
	Anschlussverschraubung für Kupfer- und Präzisionsstahlrohr 15 mm, mit Stützhülse, 1/2"	**FIG1/2CSS15**	**4,40**	H99
	Anschlussverschraubung für Kupfer- und Präzisionsstahlrohr 16 mm, mit Stützhülse, 1/2"	**FIG1/2CSS16**	**4,40**	H99

	Bezeichnung	Artikel-Nr.	Euro	PG
	Anschlussverschraubung für PEX- und Mehrschichtverbundrohre 16 x 2 mm, ½"	**FIG1/2M16X2**	**5,60**	H99
	Anschlussverschraubung für Kupfer- und Präzisionsstahlrohre, einteilige Verschraubung mit stahlverstärktem elastischen Ring, ¾", 10 mm	**FEG3/4CS10**	**5,35**	H99
	Anschlussverschraubung für Kupfer- und Präzisionsstahlrohre, einteilige Verschraubung mit stahlverstärktem elastischen Ring, ¾", 12 mm	**FEG3/4CS12**	**5,35**	H99
	Anschlussverschraubung für Kupfer- und Präzisionsstahlrohre, einteilige Verschraubung mit stahlverstärktem elastischen Ring, ¾", 14 mm	**FEG3/4CS14**	**5,35**	H99
	Anschlussverschraubung für Kupfer- und Präzisionsstahlrohre, einteilige Verschraubung mit stahlverstärktem elastischen Ring, ¾", 15 mm	**FEG3/4CS15**	**5,35**	H99
	Anschlussverschraubung für Kupfer- und Präzisionsstahlrohre, einteilige Verschraubung mit stahlverstärktem elastischen Ring, ¾", 16 mm	**FEG3/4CS16**	**5,35**	H99
	Anschlussverschraubung für Kupfer- und Präzisionsstahlrohre, einteilige Verschraubung mit stahlverstärktem elastischen Ring, ¾", 18 mm	**FEG3/4CS18**	**5,35**	H99
	Anschlussverschraubung für PEX/PER-Rohr 12 x 1,1 mm, ¾" Euroconus, 2 Stück	**FEG3/4P12X1.1**	**15,40**	H99
	Anschlussverschraubung für PEX/PER-Rohr 16 x 1,5 mm, ¾" Euroconus, 2 Stück	**FEG3/4P16X1.5**	**15,40**	H99
	Anschlussverschraubung für PEX- und Mehrschichtverbundrohre 14 x 2 mm, für Ventile mit Außengewinde G ¾"	**FEG3/4PM14X2**	**7,90**	H99
	Anschlussverschraubung für PEX- und Mehrschichtverbundrohre 16 x 2 mm, für Ventile mit Außengewinde G ¾"	**FEG3/4PM16X2**	**7,90**	H99
	Anschlussverschraubung für PEX- und Mehrschichtverbundrohre 16 x 2,2 mm, für Ventile mit Außengewinde G ¾"	**FEG3/4PM16X2.2**	**7,90**	H99
	Anschlussverschraubung für PEX- und Mehrschichtverbundrohre 17 x 2 mm, für Ventile mit Außengewinde G ¾"	**FEG3/4PM17X2**	**7,90**	H99
	Anschlussverschraubung für PEX- und Mehrschichtverbundrohre 18 x 2 mm, für Ventile mit Außengewinde G ¾"	**FEG3/4PM18X2**	**7,90**	H99
	Anschlussverschraubung für PEX- und Mehrschichtverbundrohre 20 x 2 mm, für Ventile mit Außengewinde G ¾"	**FEG3/4PM20X2**	**7,90**	H99

Ersatzteile

	Pos.	Bezeichnung	Artikel-Nr.	Euro	PG
	1	Ventileinsatz, Typ PI	**VS1200PI01**	**28,50**	H99
	2	Gewindetülle, Messing vernickelt, für Ventile DN 10	**VA5200B010**	**5,60**	H99
		Gewindetülle, Messing vernickelt, für Ventile DN 15	**VA5200B015**	**5,60**	H99
		Gewindetülle, Messing vernickelt, für Ventile DN 20	**VA5200B020**	**6,85**	H99
	3	Überwurfmutter, Messing vernickelt, für Ventile DN 10	**VA5000B010**	**5,35**	H99
		Überwurfmutter, Messing vernickelt, für Ventile DN 15	**VA5000B015**	**5,35**	H99
		Überwurfmutter, Messing vernickelt, für Ventile DN 20	**VA5000B020**	**6,90**	H99
	4	Thermostatventilkörper Kombi-TRV, R ½ AG, Winkel-Eck, rechts	**V2106RPI15**	**52,50**	H99
	4	Thermostatventilkörper Kombi-TRV, R ½ AG, Winkel-Eck, links	**V2106LPI15**	**52,50**	H99
	5	Rücklaufverschraubung Verafix, R ½ AG, Eck	**V2427E0015**	**17,40**	H3
	6	Abdeckung für Therafix Kombi, links	**VA2174WL015**	**9,00**	H99
	6	Abdeckung für Therafix Kombi, rechts	**VA2174WR015**	**9,00**	H99
	7	Weichdichtende Gewindetülle mit Mutter ½", DN 15, Mutter mit G ¾" Innengewinde	**VA5536A015**	**5,10**	H99

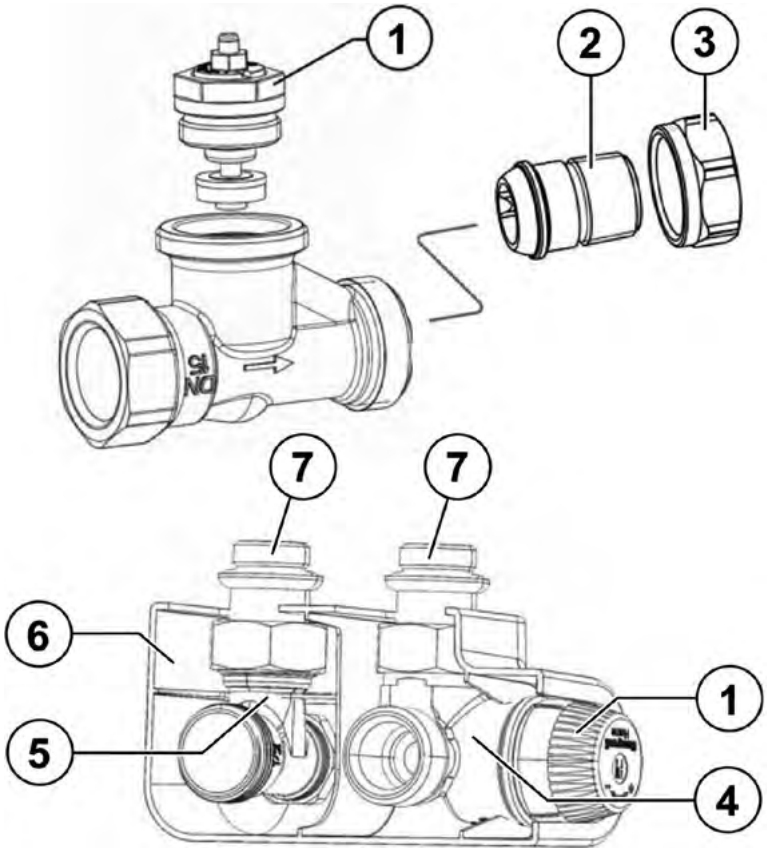

Thermostatventil für hohe Durchflüsse V2050



Datenblatt

Die Thermostatventile V2050 werden typischerweise in den Vorlauf von Heizkörpern, Gebläsekonvektoren oder anderen Wärmeaustauschern installiert. Sie regeln den Durchfluss des Heiz- oder Kühlmediums in Verbindung mit einem Thermostatkopf oder mit einem thermoelektrischen oder motorischen Stellantrieb. Aufgrund der hohen Durchflussmengen eignen sich die V2050 Ventile für die Regelung des Durchflusses durch große Heizkörper, Gebläsekonvektoren, Wärmeaustauscher oder in Einrohr-Anlagen. Der Ventilkegel kann während des Betriebs ohne Entleerung der Anlage mit Hilfe des Montagegeräts ausgetauscht werden (siehe Zubehör). Folgende Stellantriebe passen auf die Thermostatventile V2050:

- Thermostatköpfe mit Anschluss M30 x 1,5
- MT4 und M5410 2-Punkt-Stellantriebe
- Modulierender Stellantrieb M7410E
- Heizkörperregler HR90/HR92

Hauptmerkmale:

- Für Heizungs- und Kühlanlagen mit hoher Durchflussmenge
- Geräuschloser Betrieb
- Thermostatgewindeanschluss M30 x 1,5
- Standardbaumaße nach EN215 D
- 4 mm Hub für modulierende Stellantriebe
- Doppelte O-Ring-Dichtung mit Fettkammer für eine längere Lebensdauer
- Ventilöffnungsfeder ist außerhalb des Wasserwegs
- Austausch des Ventileinsatzes während des Betriebs ohne Entleerung der Anlage
- 5 Jahre Garantie

Technische Daten:

Medium:	Wasser oder Wasser-Glykol-Gemisch gemäß VDI-Richtlinie 2035
Werkstoff:	Ventilgehäuse, Überwurfmutter und Tülle aus Messing, vernickelt; Ventileinsatz aus Messing mit O-Ringen und Sitzdichtung aus EPDM; Spindel aus rostfreiem Stahl; Schutzkappe aus weißem Kunststoff PP GF10
Mediumstemperatur:	-10–130 °C
Stat. Druck:	PN 16
Max. Diff.-Druck:	1 bar
Schließmaß:	11,5 mm
Hub:	4 mm
Thermostatanschluss:	M30 x 1,5
Farbe der Schutzkappe:	Weiß
Rohranschluss:	Innengewinde

Eckventil mit Innengewinde

	Ausführung	Anschlussgewinde "	Heizkörperanschluss "	Nennweite DN mm	Kvs-Wert	EAN-Nr.	**Artikel-Nr.**	**Euro**	PG
	Eck	½	½	15	6	5059087009739	**V2050EH015A**	**38,50**	H2
	Eck	¾	¾	20	7	5059087009746	**V2050EH020A**	**46,50**	H2

Durchgangsventil mit Innengewinde

	Ausführung	Anschluss-gewinde "	Heizkörper-anschluss "	Nennweite DN mm	Kvs-Wert	EAN-Nr.	Artikel-Nr.	Euro	PG
	Durch-gang	½	½	15	4	5059087009692	**V2050DH015A**	**42,00**	H2
	Durch-gang	¾	¾	20	5	5059087009715	**V2050DH020A**	**48,50**	H2
	Durch-gang	1	1	25	6	5059087009722	**V2050DH025A**	**75,00**	H2

Axialventil mit Innengewinde

	Aus-füh-rung	An-schluss-gewinde "	Heizkörper-anschluss "	Nennweite DN mm	Kvs-Wert	EAN-Nr.	Artikel-Nr.	Euro	PG
	Axial	½	½	15	3,5	5059087009739	**V2050AH015A**	**46,00**	H2
	Axial	¾	¾	20	4	5059087009746	**V2050AH020A**	**52,00**	H2

Zubehör

	Bezeichnung	Artikel-Nr.	Euro	PG
	Anschlussverschraubung für Kupfer- und Präzisionsstahlrohr 10 mm, ½"	**FIG1/2CS10**	**4,25**	H99
	Anschlussverschraubung für Kupfer- und Präzisionsstahlrohr 12 mm, ½"	**FIG1/2CS12**	**4,25**	H99
	Anschlussverschraubung für Kupfer- und Präzisionsstahlrohr 14 mm, ½"	**FIG1/2CS14**	**4,25**	H99
	Anschlussverschraubung für Kupfer- und Präzisionsstahlrohr 15 mm, ½"	**FIG1/2CS15**	**4,25**	H99
	Anschlussverschraubung für Kupfer- und Präzisionsstahlrohr 16 mm, ½"	**FIG1/2CS16**	**4,25**	H99
	Anschlussverschraubung für Kupfer- und Präzisionsstahlrohr 22 mm, ¾"	**FIG3/4CS22**	**4,25**	H99
	Anschlussverschraubung für Kupfer- und Präzisionsstahlrohr 12 mm, mit Stützhülse, ½"	**FIG1/2CSS12**	**4,40**	H99
	Anschlussverschraubung für Kupfer- und Präzisionsstahlrohr 14 mm, mit Stützhülse, ½"	**FIG1/2CSS14**	**4,40**	H99
	Anschlussverschraubung für Kupfer- und Präzisionsstahlrohr 15 mm, mit Stützhülse, ½"	**FIG1/2CSS15**	**4,40**	H99
	Anschlussverschraubung für Kupfer- und Präzisionsstahlrohr 16 mm, mit Stützhülse, ½"	**FIG1/2CSS16**	**4,40**	H99
	Anschlussverschraubung für PEX- und Mehrschichtverbundrohre 16 x 2 mm, ½"	**FIG1/2M16X2**	**5,60**	H99
	Reduzierstück, 1"-Rohr auf ½"-Ventil	**VA6290A260**	**14,70**	H99
	Reduzierstück, 1¼"-Rohr auf ½"-Ventil	**VA6290A280**	**17,30**	H99
	Reduzierstück, 1"-Rohr auf ¾"-Ventil	**VA6290A285**	**15,20**	H99
	Reduzierstück, 1¼"-Rohr auf ¾"-Ventil	**VA6290A305**	**17,40**	H99
	Tülle, normale Länge, mit Gewinde bis zum Bund, vernickelt, für Ventile DN 15 (½")	**VA5201A015**	**6,70**	H99
	Verlängerte Tülle, mit Gewinde bis zum Bund, vernickelt, ½" x 76 mm (für DN 10), Gewinde ca. 65 mm	**VA5204B015**	**9,90**	H99
	Verlängerte Tülle, mit Gewinde bis zum Bund, vernickelt, ¾" x 70 mm (für DN 20), Gewinde ca. 60 mm	**VA5204B020**	**10,90**	H99

	Bezeichnung	Artikel-Nr.	Euro	PG
	Handreguliervorrichtung voreinstellbar, mit integrierter Verriegelung (10 Stück)	**H100-1/2A**	**78,50**	H99
	Druckkappe zum Absperren von Ventilen am Heizkörperauslass für Ventile DN 15 (½")	**VA2202A015**	**6,60**	H99
	Montagegerät zum Austausch des Ventileinsatzes für alle H- und PI-Typen ohne Entleeren der Anlage	**VA8200A003**	**726,50**	H99

Ersatzteile

	Pos.	Bezeichnung	Artikel-Nr.	Euro	PG
	**1**	Gewindetülle, Messing vernickelt, für Ventile DN 15	**VA5200B015**	**5,60**	H99
		Gewindetülle, Messing vernickelt, für Ventile DN 20	**VA5200B020**	**6,85**	H99
	**2**	Überwurfmutter, Messing vernickelt, für Ventile DN 15	**VA5000B015**	**5,35**	H99
		Überwurfmutter, Messing vernickelt, für Ventile DN 20	**VA5000B020**	**6,90**	H99
	**3**	Ventileinsatz Typ H	**VS1200HA01**	**28,50**	H99

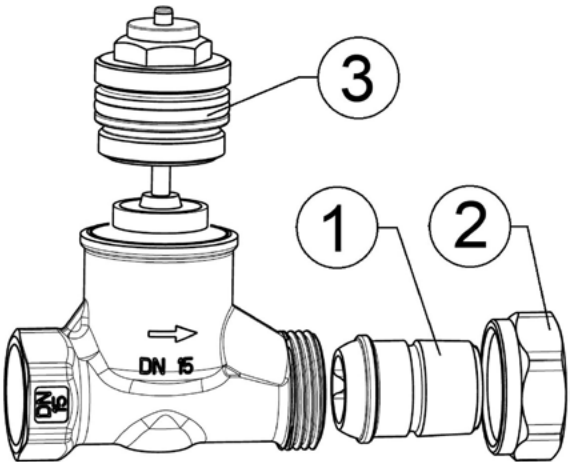

Regelbare Rücklaufverschraubung Verafix-E



Datenblatt

Die Heizkörperverschraubungen werden vorzugsweise im Rücklauf seltener auch im Vorlauf von Wärmeaustauschern eingesetzt. Sie kommen in Zweirohr-Heizungsanlagen, in Sonderfällen auch in Einrohr-Heizungsanlagen, bei der Regulierung und Absperrung von einzelnen Heizkörpern zum Einsatz.
In Kombination mit einem Entleer- und Fülladapter (siehe Zubehör) können Heizkörper bei vollem Betrieb der Anlage entleert bzw. gefüllt werden. Installation ist auch in Vorlauf möglich, dabei werden Entleeren und Füllen nicht unterstützt. Die Heizkörperverschraubung eignet sich für den Einsatz in Heißwasser- und Niederdruckdampfheizungsanlagen und Kaltwasserkühlsysteme.

Hauptmerkmale:

- Voreinstellen, Absperren und Entleeren/Füllen mit einem Ventil
- Bei laufender Anlage voreinstellbar durch Hubbegrenzung
- Durchflussrichtung beliebig, Durchflusskennlinien gelten für beide Strömungsrichtungen
- Kegel nach außen durch O-Ring abgedichtet
- Gehäuse mit Einbaumaßen nach DIN 3842
- 5 Jahre Garantie

Technische Daten:

Medium:	Wasser oder Wasser-Glykol-Gemisch gemäß VDI-Richtlinie 2035
Werkstoff:	Ventilkörper, Tülle, Mutter, Verafix-Oberteil, Regulier- und Absperrkegel und Abschlusskappe aus Messing, Dichtung Abschlusskappe PTFE, O-Ringe aus EPDM
Mediumstemperatur:	-10–130 °C
Stat. Druck:	PN 10
Voreinstellung:	ja
Einbauort:	Rücklauf
Einstellbegrenzung:	ja
Befüllen/Entleeren:	ja
Mess-Möglichkeit:	nein

Ventilkörper mit Innengewinde am Ventileintritt und Gewindetülle am Ventilausgang

	Ausführung	Anschluss-gewinde "	Nennweite DN mm	Kvs-Wert	EAN-Nr.	**Artikel-Nr.**	**Euro**	PG
	DIN-Eck	3/8	10	1,7	4029289015174	**V2420E0010**	**12,90**	H3
	DIN-Eck	1/2	15	1,7	4029289015181	**V2420E0015**	**13,80**	H3
	DIN-Eck	3/4	20	1,8	4029289015211	**V2420E0020**	**18,80**	H3
	DIN-Durchgang	3/8	10	1,25	4029289015433	**V2420D0010**	**12,90**	H3
	DIN-Durchgang	1/2	15	1,25	4029289056382	**V2420D0015**	**13,80**	H3
	DIN-Durchgang	3/4	20	1,8	4029289015464	**V2420D0020**	**18,80**	H3

Ventilkörper mit Innengewinde am Ventileintritt und weichdichtende Gewindetülle am Ventilausgang

	Ausführung	Anschluss-gewinde "	Nennweite DN mm	Kvs-Wert	EAN-Nr.	**Artikel-Nr.**	**Euro**	PG
	DIN-Eck	3/8	10	1,7	5059087010193	**V2430E0010**	**12,90**	H3
	DIN-Eck	1/2	15	1,7	5059087010209	**V2430E0015A**	**13,80**	H3
	DIN-Durchgang	3/8	10	1,25	5059087010179	**V2430D0010**	**12,90**	H3
	DIN-Durchgang	1/2	15	1,25	5059087010186	**V2430D0015**	**13,80**	H3

Ventilkörper mit Außengewinde am Ventileintritt und Gewindetülle am Ventilausgang

	Ausführung	Anschluss-gewinde "	Nennweite DN mm	Kvs-Wert	EAN-Nr.	Artikel-Nr.	Euro	PG
	DIN-Eck	½	15	1,7	4029289041937	**V2427E0015**	**17,40**	H3
	DIN-Durchgang	½	15	1,25	4029289041920	**V2427D0015**	**17,40**	H3

Ventilkörper mit Außengewinde am Ventileintritt und weichdichtende Gewindetülle am Ventilausgang

	Ausführung	Anschluss-gewinde "	Nennweite DN mm	Kvs-Wert	EAN-Nr.	Artikel-Nr.	Euro	PG
	DIN-Eck	½	15	1,7	5059087010223	**V2437E0015**	**17,40**	H3
	DIN-Durchgang	½	15	1,25	5059087010216	**V2437D0015**	**17,40**	H3

Zubehör

	Bezeichnung	Artikel-Nr.	Euro	PG
	Anschlussverschraubung für Kupfer- und Präzisionsstahlrohr 12 mm, ⅜"	**FIG3/8CS12**	**4,25**	H99
	Anschlussverschraubung für Kupfer- und Präzisionsstahlrohr 10 mm, ½"	**FIG1/2CS10**	**4,25**	H99
	Anschlussverschraubung für Kupfer- und Präzisionsstahlrohr 12 mm, ½"	**FIG1/2CS12**	**4,25**	H99
	Anschlussverschraubung für Kupfer- und Präzisionsstahlrohr 14 mm, ½"	**FIG1/2CS14**	**4,25**	H99
	Anschlussverschraubung für Kupfer- und Präzisionsstahlrohr 15 mm, ½"	**FIG1/2CS15**	**4,25**	H99
	Anschlussverschraubung für Kupfer- und Präzisionsstahlrohr 16 mm, ½"	**FIG1/2CS16**	**4,25**	H99
	Anschlussverschraubung für Kupfer- und Präzisionsstahlrohr 22 mm, ¾"	**FIG3/4CS22**	**4,25**	H99
	Anschlussverschraubung für Kupfer- und Präzisionsstahlrohr 12 mm, mit Stützhülse, ⅜"	**FIG3/8CSS12**	**4,40**	H99
	Anschlussverschraubung für Kupfer- und Präzisionsstahlrohr 12 mm, mit Stützhülse, ½"	**FIG1/2CSS12**	**4,40**	H99
	Anschlussverschraubung für Kupfer- und Präzisionsstahlrohr 14 mm, mit Stützhülse, ½"	**FIG1/2CSS14**	**4,40**	H99
	Anschlussverschraubung für Kupfer- und Präzisionsstahlrohr 15 mm, mit Stützhülse, ½"	**FIG1/2CSS15**	**4,40**	H99
	Anschlussverschraubung für Kupfer- und Präzisionsstahlrohr 16 mm, mit Stützhülse, ½"	**FIG1/2CSS16**	**4,40**	H99
	Anschlussverschraubung für PEX- und Mehrschichtverbundrohre 16 x 2 mm, ½"	**FIG1/2M16X2**	**5,60**	H99

	Bezeichnung	Artikel-Nr.	Euro	PG
	Anschlussverschraubung für Kupfer- und Präzisionsstahlrohre, einteilige Verschraubung mit stahlverstärktem elastischen Ring, ¾", 10 mm	**FEG3/4CS10**	**5,35**	H99
	Anschlussverschraubung für Kupfer- und Präzisionsstahlrohre, einteilige Verschraubung mit stahlverstärktem elastischen Ring, ¾", 12 mm	**FEG3/4CS12**	**5,35**	H99
	Anschlussverschraubung für Kupfer- und Präzisionsstahlrohre, einteilige Verschraubung mit stahlverstärktem elastischen Ring, ¾", 14 mm	**FEG3/4CS14**	**5,35**	H99
	Anschlussverschraubung für Kupfer- und Präzisionsstahlrohre, einteilige Verschraubung mit stahlverstärktem elastischen Ring, ¾", 15 mm	**FEG3/4CS15**	**5,35**	H99
	Anschlussverschraubung für Kupfer- und Präzisionsstahlrohre, einteilige Verschraubung mit stahlverstärktem elastischen Ring, ¾", 16 mm	**FEG3/4CS16**	**5,35**	H99
	Anschlussverschraubung für Kupfer- und Präzisionsstahlrohre, einteilige Verschraubung mit stahlverstärktem elastischen Ring, ¾", 18 mm	**FEG3/4CS18**	**5,35**	H99
	Anschlussverschraubung für PEX/PER-Rohr 12 x 1,1 mm, ¾" Euroconus, 2 Stück	**FEG3/4P12X1.1**	**15,40**	H99
	Anschlussverschraubung für PEX/PER-Rohr 16 x 1,5 mm, ¾" Euroconus, 2 Stück	**FEG3/4P16X1.5**	**15,40**	H99
	Anschlussverschraubung für PEX- und Mehrschichtverbundrohre 14 x 2 mm, für Ventile mit Außengewinde G ¾"	**FEG3/4PM14X2**	**7,90**	H99
	Anschlussverschraubung für PEX- und Mehrschichtverbundrohre 16 x 2 mm, für Ventile mit Außengewinde G ¾"	**FEG3/4PM16X2**	**7,90**	H99
	Anschlussverschraubung für PEX- und Mehrschichtverbundrohre 16 x 2,2 mm, für Ventile mit Außengewinde G ¾"	**FEG3/4PM16X2.2**	**7,90**	H99
	Anschlussverschraubung für PEX- und Mehrschichtverbundrohre 17 x 2 mm, für Ventile mit Außengewinde G ¾"	**FEG3/4PM17X2**	**7,90**	H99
	Anschlussverschraubung für PEX- und Mehrschichtverbundrohre 18 x 2 mm, für Ventile mit Außengewinde G ¾"	**FEG3/4PM18X2**	**7,90**	H99
	Anschlussverschraubung für PEX- und Mehrschichtverbundrohre 20 x 2 mm, für Ventile mit Außengewinde G ¾"	**FEG3/4PM20X2**	**7,90**	H99
	Tülle, normale Länge, mit Gewinde bis zum Bund, vernickelt, für Ventile DN 15 (½")	**VA5201A015**	**6,70**	H99
	Verlängerte Tülle, mit Gewinde bis zum Bund, vernickelt, ⅜" x 70 mm (für DN 10), Gewinde ca. 50 mm	**VA5204B010**	**9,90**	H99
	Verlängerte Tülle, mit Gewinde bis zum Bund, vernickelt, ½" x 76 mm (für DN 15), Gewinde ca. 65 mm	**VA5204B015**	**9,90**	H99
	Verlängerte Tülle, mit Gewinde bis zum Bund, vernickelt, ¾" x 70 mm (für DN 20), Gewinde ca. 60 mm	**VA5204B020**	**10,90**	H99
	Entleerungs-Adapter für alle Größen	**VA3300A001**	**22,10**	H99
	Spezialschlüssel zur Betätigung der Verschraubung, für alle Größen	**VA8300A001**	**28,50**	H99
	Druckkappe zum Absperren von Ventilen am Heizkörperauslass für Ventile DN 10 (⅜")	**VA2202A010**	**6,60**	H99
	Druckkappe zum Absperren von Ventilen am Heizkörperauslass für Ventile DN 15 (½")	**VA2202A015**	**6,60**	H99
	Dichtring für Ventil DN 10	**VA5090A010**	**5,35**	H99
	Dichtring für Ventil DN 15	**VA5090A015**	**5,35**	H99

Ersatzteile

	Pos.	Bezeichnung	Artikel-Nr.	Euro	PG
	1	Ventileinsatz Verafix	**VS1300VF02**	**8,75**	H99
	2	Verschlusskappe, für alle Größen	**VS3301C001**	**5,75**	H99
	3	Dichtungsring für Verschlusskappe, für alle Größen	**VS3302A001**	**5,75**	H99
	4	Gewindetülle, Messing vernickelt, für Ventile DN 10	**VA5200B010**	**5,60**	H99
		Gewindetülle, Messing vernickelt, für Ventile DN 15	**VA5200B015**	**5,60**	H99
		Gewindetülle, Messing vernickelt, für Ventile DN 20	**VA5200B020**	**6,85**	H99
	5	Überwurfmutter, Messing vernickelt, für Ventile DN 10	**VA5000B010**	**5,35**	H99
		Überwurfmutter, Messing vernickelt, für Ventile DN 15	**VA5000B015**	**5,35**	H99
		Überwurfmutter, Messing vernickelt, für Ventile DN 20	**VA5000B020**	**6,90**	H99
	6	Weichdichtende Gewindetülle mit Mutter ⅜", DN 10, Mutter mit G ⅝" Innengewinde	**VA5536A010**	**5,10**	H99
		Weichdichtende Gewindetülle mit Mutter ½", DN 15, Mutter mit G ¾" Innengewinde	**VA5536A015**	**5,10**	H99

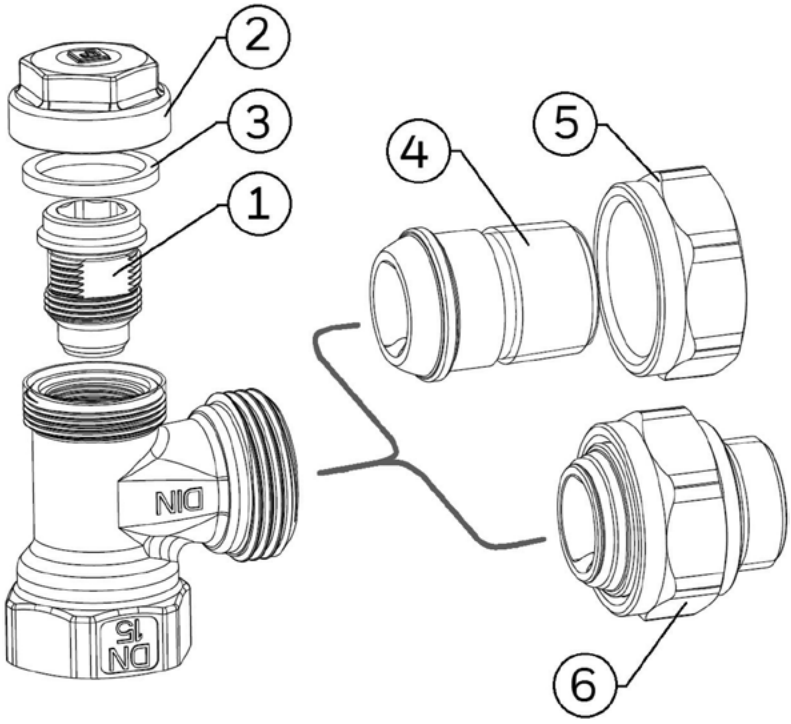

Regelbare Rücklaufverschraubung Verafix mit reproduzierbarer Voreinstellung



Datenblatt

Die Rücklaufverschraubung Verafix ist eine regelbare Heizkörperverschraubung für den Rücklauf. Sie kommt typischerweise in Zweirohrheizungsanlagen, in Sonderfällen in Einrohr-Heizungsanlagen, bei Regulierung und Absperrung von einzelnen Heizkörpern zum Einsatz. In Kombination mit einem Entleer- und Fülladapter (siehe Zubehör) können Heizkörper bei vollem Betrieb der Anlage entleert bzw. gefüllt werden. Ein Einbau ist auch in den Vorlauf möglich. Entleeren und Füllen werden hier nicht unterstützt. Die Rücklaufverschraubung ist geeignet für Heißwasser- und Niederdruckdampf-Heizungsanlagen und Kaltwasserkühlsysteme.

Hauptmerkmale:

- Voreinstellung bleibt beim Entleeren und Befüllen erhalten
- Voreinstellen, Absperren und Entleeren/Füllen mit einem Ventil
- Bei laufender Anlage voreinstellbar durch Hubbegrenzung
- Durchflussrichtung beliebig. Durchflusskennlinien gelten für beide Strömungsrichtungen
- Kegel nach außen durch O-Ring abgedichtet
- Gehäuse mit Einbaumaßen nach DIN 3842
- 5 Jahre Garantie

Technische Daten:

Medium:	Wasser oder Wasser-Glykol-Gemisch gemäß VDI-Richtlinie 2035
Werkstoff:	Ventilgehäuse, Überwurfmutter und Ventil-Oberteil aus Messing mit EPDM-Dichtungen; Tülle aus Messing, auf Anfrage auch vernickelt
Mediumstemperatur:	2–130 °C
Stat. Druck:	PN 10
Voreinstellung:	ja
Einbauort:	Rücklauf
Einstellbegrenzung:	ja
Befüllen/Entleeren:	ja
Mess-Möglichkeit:	nein

Verafix mit teilvernickelter Tülle

	Ausführung	Anschluss-gewinde "	Rohran-schluss	Nennweite DN mm	Kvs-Wert	EAN-Nr.	Artikel-Nr.	Euro	PG
	DIN-Eck	⅜	Innenge-winde	10	1,7	4029289015228	**V2400E0010**	**16,70**	H3
	DIN-Eck	½	Innenge-winde	15	1,7	4029289015297	**V2400E0015**	**17,40**	H3
	DIN-Eck	¾	Innenge-winde	20	1,8	4029289015372	**V2400E0020**	**22,30**	H3
	DIN-Durch-gang	⅜	Innenge-winde	10	1,25	4029289015471	**V2400D0010**	**16,70**	H3
	DIN-Durch-gang	½	Innenge-winde	15	1,25	4029289015525	**V2400D0015**	**17,40**	H3
	DIN-Durch-gang	¾	Innenge-winde	20	1,8	4029289015617	**V2400D0020**	**22,30**	H3

Zubehör

	Bezeichnung	Artikel-Nr.	Euro	PG
	Entleerungs-Adapter für alle Größen	**VA3300A001**	**22,10**	H99
	Spezialschlüssel zur Betätigung der Verschraubung, für alle Größen	**VA8300A001**	**28,50**	H99
	Druckkappe zum Absperren von Ventilen am Heizkörperauslass für Ventile DN 10 (⅜")	**VA2202A010**	**6,60**	H99
	Druckkappe zum Absperren von Ventilen am Heizkörperauslass für Ventile DN 15 (½")	**VA2202A015**	**6,60**	H99
	Dichtring für Ventil DN 10	**VA5090A010**	**5,35**	H99
	Dichtring für Ventil DN 15	**VA5090A015**	**5,35**	H99
	Anschlussverschraubung für Kupfer- und Präzisionsstahlrohr 10 mm, ⅜"	**FIG3/8CS10**	**4,25**	H99
	Anschlussverschraubung für Kupfer- und Präzisionsstahlrohr 12 mm, ⅜"	**FIG3/8CS12**	**4,25**	H99
	Anschlussverschraubung für Kupfer- und Präzisionsstahlrohr 10 mm, ½"	**FIG1/2CS10**	**4,25**	H99
	Anschlussverschraubung für Kupfer- und Präzisionsstahlrohr 12 mm, ½"	**FIG1/2CS12**	**4,25**	H99
	Anschlussverschraubung für Kupfer- und Präzisionsstahlrohr 14 mm, ½"	**FIG1/2CS14**	**4,25**	H99
	Anschlussverschraubung für Kupfer- und Präzisionsstahlrohr 15 mm, ½"	**FIG1/2CS15**	**4,25**	H99
	Anschlussverschraubung für Kupfer- und Präzisionsstahlrohr 15 mm, ½" (10 Stück)	**FIG1/2CS15-10**	**3,80**	H99
	Anschlussverschraubung für Kupfer- und Präzisionsstahlrohr 16 mm, ½"	**FIG1/2CS16**	**4,25**	H99
	Anschlussverschraubung für Kupfer- und Präzisionsstahlrohr 22 mm, ¾"	**FIG3/4CS22**	**4,25**	H99
	Anschlussverschraubung für Kupfer- und Präzisionsstahlrohr 12 mm, mit Stützhülse, ⅜"	**FIG3/8CSS12**	**4,40**	H99
	Anschlussverschraubung für Kupfer- und Präzisionsstahlrohr 12 mm, mit Stützhülse, ½"	**FIG1/2CSS12**	**4,40**	H99
	Anschlussverschraubung für Kupfer- und Präzisionsstahlrohr 14 mm, mit Stützhülse, ½"	**FIG1/2CSS14**	**4,40**	H99
	Anschlussverschraubung für Kupfer- und Präzisionsstahlrohr 15 mm, mit Stützhülse, ½"	**FIG1/2CSS15**	**4,40**	H99
	Anschlussverschraubung für Kupfer- und Präzisionsstahlrohr 16 mm, mit Stützhülse, ½"	**FIG1/2CSS16**	**4,40**	H99
	Anschlussverschraubung für PEX- und Mehrschichtverbundrohre 16 x 2 mm, ½"	**FIG1/2M16X2**	**5,60**	H99
	Tülle, normale Länge, mit Gewinde bis zum Bund, vernickelt, für Ventile DN 10 (⅜")	**VA5201A010**	**5,60**	H99
	Tülle, normale Länge, mit Gewinde bis zum Bund, vernickelt, für Ventile DN 15 (½")	**VA5201A015**	**6,70**	H99
	Verlängerte Tülle, mit Gewinde bis zum Bund, vernickelt, ⅜" x 70 mm (für DN 10), Gewinde ca. 50 mm	**VA5204B010**	**9,90**	H99
	Verlängerte Tülle, mit Gewinde bis zum Bund, vernickelt, ½" x 76 mm (für DN 15), Gewinde ca. 65 mm	**VA5204B015**	**9,90**	H99
	Verlängerte Tülle, mit Gewinde bis zum Bund, vernickelt, ¾" x 70 mm (für DN 20), Gewinde ca. 60 mm	**VA5204B020**	**10,90**	H99

Ersatzteile

	Pos.	Bezeichnung	Artikel-Nr.	Euro	PG
	1	Ventileinsatz Verafix	VS1300VF02	8,75	H99
	2	Verschlusskappe für alle Größen	VS3301A001	5,75	H99
	3	Dichtungsring für Verschlusskappe, für alle Größen	VS3302A001	5,75	H99

Rücklaufverschraubung Verafix-MES-II zum Messen der Durchflussmenge



Datenblatt

Die Rücklaufverschraubung Verafix-MES-II ist eine Heizkörperverschraubung mit Messfunktion für den Vorlauf oder Rücklauf von Heizkörpern oder Wärmetauschern. Sie wird eingesetzt in Zweirohrheizungsanlagen zum Messen, Absperren und Entleeren, Füllen von einzelnen Heizkörpern. In Kombination mit einem voreinstellbaren Thermostatventilkörper kann gleichzeitig gemessen und voreingestellt werden. Bei der Installation im Vorlauf werden die Funktionen Entleeren und Füllen nicht unterstützt. Die Rücklaufverschraubung ist geeignet für Heißwasser-Heizungsanlagen und Kaltwasser-Kühlsysteme.

Hauptmerkmale:

- Gleichzeitiges Messen und Voreinstellen am Thermostatventil
- Messen, Absperren und Entleeren/Füllen mit einem Ventil
- Durchflussrichtung beliebig. Durchflusskennlinien gelten für beide Strömungsrichtungen
- Kegel nach außen durch O-Ring abgedichtet
- Gehäuse mit Einbaumaßen nach DIN 3842
- Anschluss an alle Rohrarten DN 10–DN 20
- Einfache Kennzeichnung: Abschlusskappe mit gelasertem Buchstaben M
- 5 Jahre Garantie

Technische Daten:

Medium:	Wasser oder Wasser-Glykol-Gemisch gemäß VDI-Richtlinie 2035
Werkstoff:	Ventilgehäuse aus Pressmessing, vernickelt; Ventileinsatz aus Messing mit EPDM-Dichtungen; Überwurfmutter, Tülle und Schutzkappe aus Messing, vernickelt
Mediumstemperatur:	2–130 °C
Stat. Druck:	PN 10
Voreinstellung:	nein
Rohranschluss:	Innengewinde
Einbauort:	Rücklauf
Einstellbegrenzung:	ja
Befüllen/Entleeren:	ja
Mess-Möglichkeit:	ja

Verafix-MES-II mit teilvernickelter Gewindetülle

	Ausführung	Anschluss-gewinde "	Nennweite DN mm	Kvs-Wert	EAN-Nr.	**Artikel-Nr.**	**Euro**	PG
	DIN-Eck	⅜	10	1	4029289015747	**V2410E0010**	**22,70**	H3
	DIN-Eck	½	15	1	4029289015754	**V2410E0015**	**23,90**	H3
	DIN-Eck	¾	20	1	4029289015778	**V2410E0020**	**29,00**	H3
	DIN-Durchgang	⅜	10	0,8	4029289015785	**V2410D0010**	**22,70**	H3
	DIN-Durchgang	½	15	0,9	4029289015808	**V2410D0015**	**23,90**	H3
	DIN-Durchgang	¾	20	1	4029289015822	**V2410D0020**	**29,00**	H3

Zubehör

	Bezeichnung	Artikel-Nr.	Euro	PG
	Tülle, normale Länge, mit Gewinde bis zum Bund, vernickelt, für Ventile DN 10 (⅜")	**VA5201A010**	**5,60**	H99
	Tülle, normale Länge, mit Gewinde bis zum Bund, vernickelt, für Ventile DN 15 (½")	**VA5201A015**	**6,70**	H99
	Verlängerte Tülle, mit Gewinde bis zum Bund, vernickelt, ⅜" x 70 mm (für DN 10), Gewinde ca. 50 mm	**VA5204B010**	**9,90**	H99
	Verlängerte Tülle, mit Gewinde bis zum Bund, vernickelt, ½" x 76 mm (für DN 15), Gewinde ca. 65 mm	**VA5204B015**	**9,90**	H99
	Verlängerte Tülle, mit Gewinde bis zum Bund, vernickelt, ¾" x 70 mm (für DN 20), Gewinde ca. 60 mm	**VA5204B020**	**10,90**	H99
	Entleerungs-Adapter für alle Größen	**VA3300A001**	**22,10**	H99
	Spezialschlüssel zur Betätigung der Verschraubung, für alle Größen	**VA8300A001**	**28,50**	H99
	Verafix-Mes-Adapter für alle Größen	**VA3301A002**	**207,00**	H99
	BasicMes-2 Messcomputer, Handgerät; für alle Größen; Messgerät wird mit Koffer und Zubehör geliefert	**VM242A0101**	**6.563,00**	H99
	Druckkappe zum Absperren von Ventilen am Heizkörperauslass für Ventile DN 10 (⅜")	**VA2202A010**	**6,60**	H99
	Druckkappe zum Absperren von Ventilen am Heizkörperauslass für Ventile DN 15 (½")	**VA2202A015**	**6,60**	H99
	Dichtring für Ventil DN 10	**VA5090A010**	**5,35**	H99
	Dichtring für Ventil DN 15	**VA5090A015**	**5,35**	H99

	Bezeichnung	Artikel-Nr.	Euro	PG
	Anschlussverschraubung für Kupfer- und Präzisionsstahlrohr 10 mm, ⅜"	**FIG3/8CS10**	**4,25**	H99
	Anschlussverschraubung für Kupfer- und Präzisionsstahlrohr 12 mm, ⅜"	**FIG3/8CS12**	**4,25**	H99
	Anschlussverschraubung für Kupfer- und Präzisionsstahlrohr 10 mm, ½"	**FIG1/2CS10**	**4,25**	H99
	Anschlussverschraubung für Kupfer- und Präzisionsstahlrohr 12 mm, ½"	**FIG1/2CS12**	**4,25**	H99
	Anschlussverschraubung für Kupfer- und Präzisionsstahlrohr 14 mm, ½"	**FIG1/2CS14**	**4,25**	H99
	Anschlussverschraubung für Kupfer- und Präzisionsstahlrohr 15 mm, ½"	**FIG1/2CS15**	**4,25**	H99
	Anschlussverschraubung für Kupfer- und Präzisionsstahlrohr 15 mm, ½" (10 Stück)	**FIG1/2CS15-10**	**3,80**	H99
	Anschlussverschraubung für Kupfer- und Präzisionsstahlrohr 16 mm, ½"	**FIG1/2CS16**	**4,25**	H99
	Anschlussverschraubung für Kupfer- und Präzisionsstahlrohr 22 mm, ¾"	**FIG3/4CS22**	**4,25**	H99
	Anschlussverschraubung für Kupfer- und Präzisionsstahlrohr 12 mm, mit Stützhülse, ⅜"	**FIG3/8CSS12**	**4,40**	H99
	Anschlussverschraubung für Kupfer- und Präzisionsstahlrohr 12 mm, mit Stützhülse, ½"	**FIG1/2CSS12**	**4,40**	H99
	Anschlussverschraubung für Kupfer- und Präzisionsstahlrohr 14 mm, mit Stützhülse, ½"	**FIG1/2CSS14**	**4,40**	H99
	Anschlussverschraubung für Kupfer- und Präzisionsstahlrohr 15 mm, mit Stützhülse, ½"	**FIG1/2CSS15**	**4,40**	H99
	Anschlussverschraubung für Kupfer- und Präzisionsstahlrohr 16 mm, mit Stützhülse, ½"	**FIG1/2CSS16**	**4,40**	H99
	Anschlussverschraubung für PEX- und Mehrschichtverbundrohre 16 x 2 mm, ½"	**FIG1/2M16X2**	**5,60**	H99

Ersatzteile

	Pos.	Bezeichnung	Artikel-Nr.	Euro	PG
	**1**	Verschlusskappe, für alle Größen	**VS3301C001**	**5,75**	H99
	2	Dichtungsring für Verschlusskappe, für alle Größen	**VS3302A001**	**5,75**	H99
	**3**	Gewindetülle, Messing vernickelt, für Ventile DN 10	**VA5200B010**	**5,60**	H99
		Gewindetülle, Messing vernickelt, für Ventile DN 15	**VA5200B015**	**5,60**	H99
		Gewindetülle, Messing vernickelt, für Ventile DN 20	**VA5200B020**	**6,85**	H99
	**4**	Überwurfmutter, Messing vernickelt, für Ventile DN 10	**VA5000B010**	**5,35**	H99
		Überwurfmutter, Messing vernickelt, für Ventile DN 15	**VA5000B015**	**5,35**	H99
		Überwurfmutter, Messing vernickelt, für Ventile DN 20	**VA5000B020**	**6,90**	H99

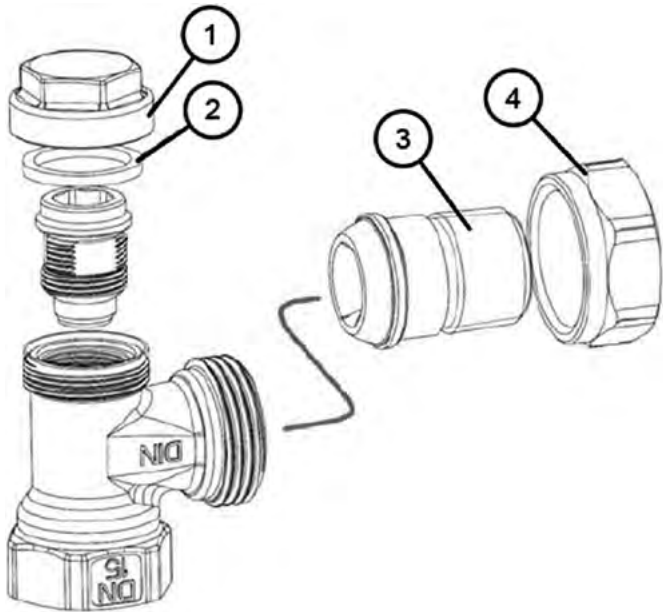

Rücklaufverschraubung Veramax für hohe Durchflussmengen



Datenblatt

Die Heizkörperverschraubungen werden vorzugsweise im Rücklauf von Wärmeaustauschern in Wasserkreis-heiz- und - kühlsystemen mit hoher Durchflussmenge eingesetzt. Sie haben die folgenden Funktionen:
- Absperren: durch Zudrehen des Ventils wird der Durchfluss durch den Wärmeaustauscher abgesperrt
- Voreinstellung: der Durchfluss kann den Anforderungen entsprechend voreingestellt werden

Die Rücklaufverschraubungen eignen sich für den Einsatz in Heißwasser- oder Niederdruckdampf-Heizungsanlagen und Kaltwasserkühlsysteme.

Hauptmerkmale:
- Installation ist auch in Vorlauf möglich; Entleeren und Füllen werden nicht unterstützt
- Hohe Durchflussraten
- Voreinstellung kann beibehalten werden, unabhängig vom Absperren
- Durchflussrichtung beliebig; Durchflusskennlinien gelten für beide Strömungsrichtungen
- Entleeren und Füllen der Anlage werden nicht unterstützt
- Kegel nach außen durch O-Ring abgedichtet
- 5 Jahre Garantie

Technische Daten:

Medium:	Wasser oder Wasser-Glykol-Gemisch gemäß VDI-Richtlinie 2035
Werkstoff:	Messing
Mediumstemperatur:	-10–130 °C
Stat. Druck:	PN 16
Voreinstellung:	ja
Rohranschluss:	Innengewinde
Einbauort:	Rücklauf
pH-Bereich	8 ... 9,5
Befüllen/Entleeren:	nein
Mess-Möglichkeit:	nein

Veramax mit vernickelter Tülle

	Ausführung	Anschluss-gewinde "	Nennweite DN mm	Kvs-Wert	EAN-Nr.	**Artikel-Nr.**	**Euro**	PG
	Eck	½	15	7	5059087009791	**V2440E0015A**	**40,00**	H3
	Eck	¾	20	7	5059087009814	**V2440E0020A**	**48,00**	H3
	Durchgang	½	15	5	5059087009784	**V2440D0015A**	**39,00**	H3
	Durchgang	¾	20	5	5059087009807	**V2440D0020A**	**45,00**	H3
	Durchgang	1	25	5	5059087009821	**V2440D0025A**	**68,50**	H3

Zubehör

	Bezeichnung	Artikel-Nr.	Euro	PG
	Anschlussverschraubung für Kupfer- und Präzisionsstahlrohr 10 mm, ½"	**FIG1/2CS10**	**4,25**	H99
	Anschlussverschraubung für Kupfer- und Präzisionsstahlrohr 12 mm, ½"	**FIG1/2CS12**	**4,25**	H99
	Anschlussverschraubung für Kupfer- und Präzisionsstahlrohr 14 mm, ½"	**FIG1/2CS14**	**4,25**	H99
	Anschlussverschraubung für Kupfer- und Präzisionsstahlrohr 15 mm, ½"	**FIG1/2CS15**	**4,25**	H99
	Anschlussverschraubung für Kupfer- und Präzisionsstahlrohr 16 mm, ½"	**FIG1/2CS16**	**4,25**	H99
	Anschlussverschraubung für Kupfer- und Präzisionsstahlrohr 22 mm, ¾"	**FIG3/4CS22**	**4,25**	H99
	Anschlussverschraubung für Kupfer- und Präzisionsstahlrohr 12 mm, mit Stützhülse, ½"	**FIG1/2CSS12**	**4,40**	H99
	Anschlussverschraubung für Kupfer- und Präzisionsstahlrohr 14 mm, mit Stützhülse, ½"	**FIG1/2CSS14**	**4,40**	H99
	Anschlussverschraubung für Kupfer- und Präzisionsstahlrohr 15 mm, mit Stützhülse, ½"	**FIG1/2CSS15**	**4,40**	H99
	Anschlussverschraubung für Kupfer- und Präzisionsstahlrohr 16 mm, mit Stützhülse, ½"	**FIG1/2CSS16**	**4,40**	H99
	Anschlussverschraubung für PEX- und Mehrschichtverbundrohre 16 x 2 mm, ½"	**FIG1/2M16X2**	**5,60**	H99
	Tülle, normale Länge, mit Gewinde bis zum Bund, vernickelt, für Ventile DN 15 (½")	**VA5201A015**	**6,70**	H99
	Verlängerte Tülle, mit Gewinde bis zum Bund, vernickelt, ½" x 76 mm (für DN 15), Gewinde ca. 65 mm	**VA5204B015**	**9,90**	H99
	Verlängerte Tülle, mit Gewinde bis zum Bund, vernickelt, ¾" x 70 mm (für DN 20), Gewinde ca. 60 mm	**VA5204B020**	**10,90**	H99
	Druckkappe zum Absperren von Ventilen am Heizkörperauslass für Ventile DN 15 (½")	**VA2202A015**	**6,60**	H99
	Reduzierstück, 1"-Rohr auf ½"-Ventil	**VA6290A260**	**14,70**	H99
	Reduzierstück, 1¼"-Rohr auf ½"-Ventil	**VA6290A280**	**17,30**	H99
	Reduzierstück, 1"-Rohr auf ¾"-Ventil	**VA6290A285**	**15,20**	H99
	Reduzierstück, 1¼"-Rohr auf ¾"-Ventil	**VA6290A305**	**17,40**	H99

Ersatzteile

	Pos.	Bezeichnung	Artikel-Nr.	Euro	PG
	**1**	Gewindetülle, Messing vernickelt, für Ventile DN 15	**VA5200B015**	**5,60**	H99
		Gewindetülle, Messing vernickelt, für Ventile DN 20	**VA5200B020**	**6,85**	H99
	**2**	Überwurfmutter, Messing vernickelt, für Ventile DN 15	**VA5000B015**	**5,35**	H99
		Überwurfmutter, Messing vernickelt, für Ventile DN 20	**VA5000B020**	**6,90**	H99

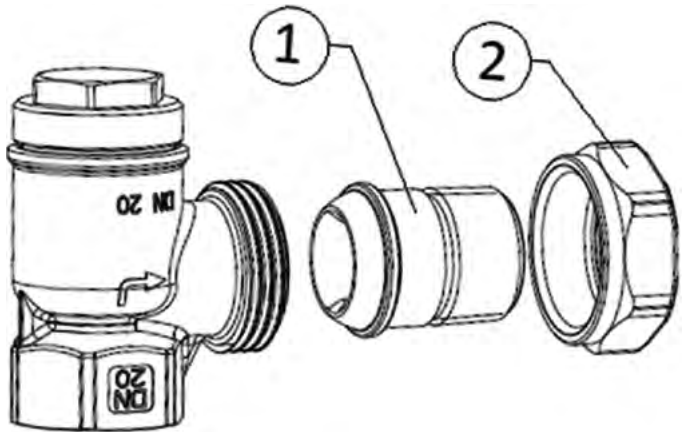

H-Block mit Heizkörperventil Therafix Universal für Kompaktheizkörper







Datenblatt

Das Thermostatventil Therafix Universal wird in Kombination mit einem Thermostatregler für die Regelung des Durchflusses durch Heizkörper mit unterem Anschluss und einem Mittenabstand von 50 mm, wie beispielsweise Handtuchheizkörper eingesetzt.
Die Version V2464 wurde für Einrohr-Heizsysteme entwickelt, die Ventile V2473ED und V2474ED für Zweirohr-Heizsysteme.
Das Therafix Universal ist kompatibel mit allen Honeywell Home-Heizkörper-Thermostaten, die einen Anschluss M30 x 1,5 aufweisen.

Hauptmerkmale:

- Universalventil für alle Heizkörperverbindungsstellen: ½"-Innengewinde; ¾"-Außengewinde mit Euroconus gemäß EN 16313; ¾"-Außengewinde mit Flachdichtung
- Universalventil für Wandanschluss (abgewinkelt) und Bodenanschluss (gerade); werkseitig wird das Ventil in der abgewinkelten Ausführung ausgeliefert, die durch Wechsel der Blindkappen einfach in eine gerade Ausführung umgebaut werden kann
- Universalventil für die Zuführung des Heizungswassers auf der linken oder auf der rechten Seite; die Ventileinsätze wurden für den Durchfluss in beiden Richtungen entworfen, daher macht es keinen Unterschied, an welcher Seite des Ventils der Vorlauf angeschlossen ist
- Die Zweirohr-Version ist mit dem voreinstellbaren Ventileinsatz vom Typ SX ausgestattet
- Bei der Einrohr-Version wird der Ventileinsatz vom Typ UBG verwendet, der einen hohen Durchfluss gewährleistet; über eine Einstellschraube am Ventil lässt sich der Bypass-Durchfluss verstellen
- Funktionen: thermostatische Steuerung, Voreinstellung, Absperrung, Einstellung des Durchflussanteils (Einrohr)
- Lieferung inklusive weißer oder verchromter Abdeckung, je nach gewählter Artikelnummer
- 5 Jahre Garantie

Technische Daten:

Medium:	Heizungswasser
Werkstoff Gehäuse:	Ventilgehäuse aus Messing; Dekorative Abdeckung: ABS, Weiß (RAL 9016) UV-stabilisiert oder verchromt, Flachdichtung und Nippel aus Messing, O-Ringe aus EPDM
Mediumstemperatur:	130 °C, mit Abdeckung 90 °C
Stat. Druck:	PN 10
Voreinstellung:	ja
Rohranschluss:	Außengewinde
Einbauort:	Vorlauf und Rücklauf
Nennweite DN:	15 mm
Anschlussgewinde:	¾"
Achsabstand:	50 mm
Einstellbegrenzung:	ja
Max. Betriebsdruck:	10 bar

Therafix Universal für Zweirohr-Anlagen

Ausführung	Nennweite DN	Heizkörper-anschluss "	Farbe	EAN-Nr.	**Artikel-Nr.**	**Euro**	PG
Außengewinde mit Flachdichtung	15	¾	Weiß	5059087001696	**V2474EDWSY015**	**66,00**	H2
Außengewinde mit Euroconus	15	¾	Weiß	5059087001672	**V2473EDWSY015**	**64,50**	H2
Außengewinde mit Flachdichtung	15	¾	Chrom	5059087001702	**V2474EDCSY015**	**69,50**	H2
Außengewinde mit Euroconus	15	¾	Chrom	5059087001689	**V2473EDCSY015**	**68,00**	H2

Therafix Universal für Einrohr-Anlagen

Ausführung	Nennweite DN	Heizkörper-anschluss "	Farbe	EAN-Nr.	Artikel-Nr.	Euro	PG
Außengewinde mit Flachdichtung	15	¾	Weiß	5059087001665	**V2464EDWUY015**	**64,50**	H2

Zubehör

	Bezeichnung	Artikel-Nr.	Euro	PG
	Voreinstellschlüssel, Metall, für alle Ventile vom Typ PI, SX, FX und LX	**VA8201PI04**	**14,30**	H99
	Montagegerät zum Austausch des Ventileinsatzes ohne Entleeren der Anlage für alle V2000 Typen: SX, FX, LX, BB, UB und für ältere Typen Kx, SL, SLGB, Mira	**VA8200A001**	**660,50**	H99
	Adapter Therafix für HR90, HR91, HR92	**EVA1-THERAFIX**	**11,20**	C99
	Anschlussverschraubung für Kupfer- und Präzisionsstahlrohre, einteilige Verschraubung mit stahlverstärktem elastischen Ring, ¾", 10 mm	**FEG3/4CS10**	**5,35**	H99
	Anschlussverschraubung für Kupfer- und Präzisionsstahlrohre, einteilige Verschraubung mit stahlverstärktem elastischen Ring, ¾", 12 mm	**FEG3/4CS12**	**5,35**	H99
	Anschlussverschraubung für Kupfer- und Präzisionsstahlrohre, einteilige Verschraubung mit stahlverstärktem elastischen Ring, ¾", 14 mm	**FEG3/4CS14**	**5,35**	H99
	Anschlussverschraubung für Kupfer- und Präzisionsstahlrohre, einteilige Verschraubung mit stahlverstärktem elastischen Ring, ¾", 15 mm	**FEG3/4CS15**	**5,35**	H99
	Anschlussverschraubung für Kupfer- und Präzisionsstahlrohre, einteilige Verschraubung mit stahlverstärktem elastischen Ring, ¾", 16 mm	**FEG3/4CS16**	**5,35**	H99
	Anschlussverschraubung für Kupfer- und Präzisionsstahlrohre, einteilige Verschraubung mit stahlverstärktem elastischen Ring, ¾", 18 mm	**FEG3/4CS18**	**5,35**	H99
	Anschlussverschraubung für PEX/PER-Rohr 12 x 1,1 mm, ¾" Euroconus, 2 Stück	**FEG3/4P12X1.1**	**15,40**	H99
	Anschlussverschraubung für PEX/PER-Rohr 16 x 1,5 mm, ¾" Euroconus, 2 Stück	**FEG3/4P16X1.5**	**15,40**	H99
	Anschlussverschraubung für PEX- und Mehrschichtverbundrohre 14 x 2 mm, für Ventile mit Außengewinde G ¾"	**FEG3/4PM14X2**	**7,90**	H99
	Anschlussverschraubung für PEX- und Mehrschichtverbundrohre 16 x 2 mm, für Ventile mit Außengewinde G ¾"	**FEG3/4PM16X2**	**7,90**	H99
	Anschlussverschraubung für PEX- und Mehrschichtverbundrohre 16 x 2,2 mm, für Ventile mit Außengewinde G ¾"	**FEG3/4PM16X2.2**	**7,90**	H99
	Anschlussverschraubung für PEX- und Mehrschichtverbundrohre 17 x 2 mm, für Ventile mit Außengewinde G ¾"	**FEG3/4PM17X2**	**7,90**	H99
	Anschlussverschraubung für PEX- und Mehrschichtverbundrohre 18 x 2 mm, für Ventile mit Außengewinde G ¾"	**FEG3/4PM18X2**	**7,90**	H99
	Anschlussverschraubung für PEX- und Mehrschichtverbundrohre 20 x 2 mm, für Ventile mit gewinde G ¾"	**FEG3/4PM20X2**	**7,90**	H99

Ersatzteile

	Pos.	Bezeichnung	Artikel-Nr.	Euro	PG
	1	Ventileinsatz Typ SX	**VS1200SX01**	**15,30**	H99
	2	Ventileinsatz Typ UBG; hoher Durchfluss, Durchflussrichtung beliebig, für Einrohr-Version	**VS1200UB02**	**16,80**	H99
	3	Einlegekonus Verafix-VK (mit Dichtung), 2 Stück	**VS3200A025**	**5,30**	H99
	4	Reduzier-Doppelnippel Verafix-VK, G ¾ auf G ½ (mit Dichtung), 2 Stück	**VS3200A015**	**5,30**	H99
	5	Abdeckung für Therafix Universal, weiß	**R32345527-001**	**3,70**	H22
	5	Abdeckung für Therafix Universal, Chrom	**R32345527-002**	**6,30**	H99

Voreinstellbare, entleerbare H-Block Heizkörperverschraubung Verafix-VK für Zweirohr-Anlagen



V2471EX20A



V2471EY15A



V2471DX20A



V2471DY15A

Datenblatt

Die Verafix-VK V2471 ist eine voreinstellbare Absperrverschraubung für Zweirohr-Heizungsanlagen, in denen Kompaktheizkörper mit einem eingebauten Thermostateinsatz und einem Mittenabstand von 50 mm verwendet werden. Sie ist mit dem Verafix-Ventileinsatz ausgestattet, der die Regelung des kv-Wertes und eine Absperrung mithilfe eines Innensechskantschlüssels ermöglicht.
Über einen optionalen Adapter kann der Heizkörper sicher befüllt und entleert werden.
Die Heizkörperverschraubung ist in Eck-Ausführung für Wandanschluss und in Durchgangs-Ausführung für Bodenanschluss erhältlich.
Heizkörperanschlussoptionen:

- Für Heizkörper mit G¾"-Euroconus-Anschluss gem. EN 16313, und über einen Reduziernippel für Heizkörper mit G1½"-Innengewinde
- Für Heizkörper mit G¾"-Außengewinde und Flachdichtung, sowie unter Einsatz eines Dichtkonus für Heizkörper mit G¾"-Euroconus-Anschluss gem. EN 16313.

Hauptmerkmale:

- Präzise kV-Regelung für den Heizkörperabgleich
- Absperrung durch Verwendung des Spezialschlüssels Verafix oder eines 4mm-Innensechskantschlüssels
- Durchflussrichtung beliebig; Durchflusskennlinien gelten für beide Strömungsrichtungen
- Entleerung und Befüllung mit Entleerungsadapter möglich
- 5 Jahre Garantie

Technische Daten:

Medium:	Wasser oder Wasser-Glykol-Gemisch gemäß VDI-Richtlinie 2035 mit ph-Wert 8...9,5
Werkstoff:	Gehäuse aus Pressmessing, matt vernickelt; Oberteil und Anschlüsse aus Messing; Überwurfmuttern und Schutzkappen aus Messing, vernickelt; O-Ringe und Dichtringe aus EPDM oder NBR
Mediumstemperatur:	-10 °C (frostfrei) -130 °C
Stat. Druck:	PN 10
Voreinstellung:	ja
Rohranschluss:	Außengewinde
Einbauort:	Vorlauf und Rücklauf
Nennweite DN:	20
Anschlussgewinde:	¾"
Achsabstand:	50 mm
Einstellbegrenzung:	ja
Befüllen/Entleeren:	ja
Mess-Möglichkeit:	nein

Verafix-VK für Zweirohr-Anlagen

Ausführung	Heizkörper-anschluss "	Kvs-Wert	EAN-Nr.	**Artikel-Nr.**	**Euro**	PG
Eck	G ¾ flach	1,4	5059087010797	**V2471EX20A**	**19,80**	H3
Eck	G ¾ Euroconus	1,4	5059087010780	**V2471EY15A**	**19,80**	H3
Durchgang	G ¾ flach	1,25	5059087010773	**V2471DX20A**	**19,80**	H3
Durchgang	G ¾ Euroconus	1,25	5059087010766	**V2471DY15A**	**19,80**	H3

Zubehör

	Bezeichnung	Artikel-Nr.	Euro	PG
	Anschlussverschraubung für Kupfer- und Präzisionsstahlrohre, einteilige Verschraubung mit stahlverstärktem elastischen Ring, ¾", 10 mm	**FEG3/4CS10**	**5,35**	H99
	Anschlussverschraubung für Kupfer- und Präzisionsstahlrohre, einteilige Verschraubung mit stahlverstärktem elastischen Ring, ¾", 12 mm	**FEG3/4CS12**	**5,35**	H99
	Anschlussverschraubung für Kupfer- und Präzisionsstahlrohre, einteilige Verschraubung mit stahlverstärktem elastischen Ring, ¾", 14 mm	**FEG3/4CS14**	**5,35**	H99
	Anschlussverschraubung für Kupfer- und Präzisionsstahlrohre, einteilige Verschraubung mit stahlverstärktem elastischen Ring, ¾", 15 mm	**FEG3/4CS15**	**5,35**	H99
	Anschlussverschraubung für Kupfer- und Präzisionsstahlrohre, einteilige Verschraubung mit stahlverstärktem elastischen Ring, ¾", 16 mm	**FEG3/4CS16**	**5,35**	H99
	Anschlussverschraubung für Kupfer- und Präzisionsstahlrohre, einteilige Verschraubung mit stahlverstärktem elastischen Ring, ¾", 18 mm	**FEG3/4CS18**	**5,35**	H99
	Anschlussverschraubung für PEX/PER-Rohr 12 x 1,1 mm, ¾" Euroconus, 2 Stück	**FEG3/4P12X1.1**	**15,40**	H99
	Anschlussverschraubung für PEX/PER-Rohr 16 x 1,5 mm, ¾" Euroconus, 2 Stück	**FEG3/4P16X1.5**	**15,40**	H99
	Anschlussverschraubung für PEX- und Mehrschichtverbundrohre 14 x 2 mm, für Ventile mit Außengewinde G ¾"	**FEG3/4PM14X2**	**7,90**	H99
	Anschlussverschraubung für PEX- und Mehrschichtverbundrohre 16 x 2 mm, für Ventile mit Außengewinde G ¾"	**FEG3/4PM16X2**	**7,90**	H99
	Anschlussverschraubung für PEX- und Mehrschichtverbundrohre 16 x 2,2 mm, für Ventile mit Außengewinde G ¾"	**FEG3/4PM16X2.2**	**7,90**	H99
	Anschlussverschraubung für PEX- und Mehrschichtverbundrohre 17 x 2 mm, für Ventile mit Außengewinde G ¾"	**FEG3/4PM17X2**	**7,90**	H99
	Anschlussverschraubung für PEX- und Mehrschichtverbundrohre 18 x 2 mm, für Ventile mit Außengewinde G ¾"	**FEG3/4PM18X2**	**7,90**	H99
	Anschlussverschraubung für PEX- und Mehrschichtverbundrohre 20 x 2 mm, für Ventile mit Außengewinde G ¾"	**FEG3/4PM20X2**	**7,90**	H99
	Entleerungs-Adapter für alle Größen	**VA3300A001**	**22,10**	H99
	Spezialschlüssel zur Betätigung der Verschraubung, für alle Größen	**VA8300A001**	**28,50**	H99

Ersatzteile

	Pos.	Bezeichnung	Artikel-Nr.	Euro	PG
	1	Reduzier-Doppelnippel für Heizkörperverschraubung, G ¾ Euroconus nach G ½, 2 Stück	**VS3295A015**	**6,75**	H99
	2	Einlegekonus für Heizkörperverschraubung, 2 Stück	**VA5096B015**	**5,35**	H99
	3	Ventileinsatz Verafix	**VS1300VF02**	**8,75**	H99
	4	Dichtungsring für Verschlusskappe, für alle Größen	**VS3302A001**	**5,75**	H99
	5	Verschlusskappe, für alle Größen	**VS3301C001**	**5,75**	H99

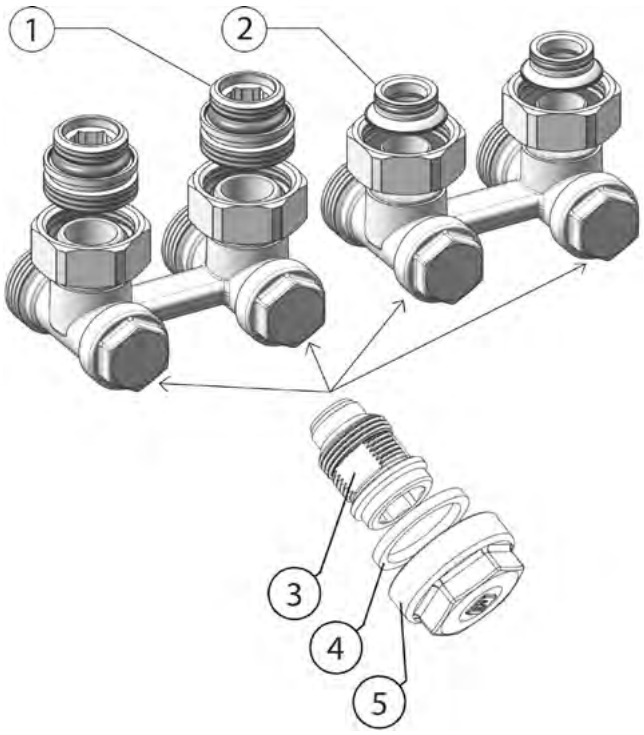

Absperrbare H-Block Heizkörperverschraubung Verafix-VKE für Zweirohr-Anlagen



V2495E



V2495D

Datenblatt

Verafix-VKE ist eine Absperrverschraubung für Kompaktheizkörper mit einem Mittenabstand von 50 mm.
Sie wird zur Absperrung von einzelnen Heizkörpern mit integrierten Ventilgarnituren in Zweirohr-Anlagen eingesetzt. Diese Absperrverschraubung ist geeignet für Heißwasser-Heizungsanlagen.
• 5 Jahre Garantie

Technische Daten:

Medium:	Wasser
Werkstoff:	Ventilgehäuse aus Pressmessing, Kugelventileinsatz aus Messing, O-Ringe aus EPDM, Heizkörperanschlüsse aus Messing, Sitzdichtung aus PTFE, EPDM-Dichtungen
Mediumstemperatur:	2–120 °C
Stat. Druck:	PN 10
Rohranschluss:	Außengewinde
Einbauort:	Vorlauf und Rücklauf
Anschlussgewinde:	¾"
Achsabstand:	50 mm
Einstellbegrenzung:	ja

Verafix-VKE für Zweirohr-Anlagen

Ausführung	Rohranschluss	Heizkörper-anschluss "	Kvs-Wert	EAN-Nr.	**Artikel-Nr.**	**Euro**	PG
Eck	DN 20	G ¾ IG	1,8	4029289054371	**V2495EX020A**	**14,80**	H3
Eck	DN 15	G ½ AG	1,8	4029289054388	**V2495EY015A**	**17,50**	H3
Durchgang	DN 20	G ¾ IG	3,5	4029289043665	**V2495DX020**	**14,80**	H3
Durchgang	DN 15	G ½ AG	3,5	4029289043672	**V2495DY015**	**17,50**	H3

Voreinstellbare H-Block Heizkörperverschraubung Verafix-VKE für Einrohr-Anlagen



V2461EY15A



V2461DY15A

Datenblatt

Die Verschraubung Verafix-VKE ist eine voreinstellbare Absperrverschraubung für Einrohr-Heizungssysteme. Sie werden für Kompaktheizkörper mit einem eingebauten Thermostateinsatz und mit einem Mittenabstand von 50 mm verwendet. Die Verschraubung verfügt über einen einstellbaren Bypass, der eine Regulierung des Anteils ermöglicht, der durch den Heizkörper fließt. Außerdem verfügt der Anschlussblock über Absperrkugelhähne für Vor- und Rücklauf, die mit einem Schlitzschraubenzieher betätigt werden können. Die Verschraubung ist in Eck-Ausführung (Wandanschluss) und Durchgang-Ausführung (Bodenanschluss) erhältlich und ermöglicht den einfachen Anschluss an Heizkörper mit folgenden Schnittstellen:

- Direkt ohne Adapter an Heizkörper mit G ¾"-Außengewinde und Flachdichtung
- Für Heizkörper mit G ¾"-Euroconus-Anschluss gemäß EN16313 über den Euroconus-Adapter mit Flachdichtung
- Für Heizkörper mit G ½"-Innengewinde über den Reduziernippel von G ¾" auf G ½"

Auf der Rohrseite ist die Heizkörperverschraubung mit einer G ¾"-Euroconus-Verbindungsstelle gemäß EN 16313 ausgestattet.

Hauptmerkmale:

- Einfache Einstellung des Heizkörper-Anteils
- Kein Spezialwerkzeug erforderlich, Absperrung mit einem Schlitzschraubenzieher
- Durchflussrichtung beliebig; Durchflusskennlinien gelten für beide Strömungsrichtungen
- Ventilkörper aus vernickeltem Messing

Technische Daten:

Medium:	Wasser oder Wasser-Glykol-Gemisch gemäß VDI-Richtlinie 2035
Werkstoff:	Ventilkörper, Absperrkugel, Heizkörperanschluss und Überwurfmutter aus Messing, Kugelabdichtung aus PTFE, O-Ringe aus EPDM70, Bypass-Einstellschraube und Schutzkappe aus Messing, Abdichtung aus Faserstoff
Mediumstemperatur:	-10–130 °C
Stat. Druck:	PN 10
Rohranschluss:	Außengewinde
Heizkörperanschluss:	G ¾"
Einbauort:	Vorlauf und Rücklauf
Anschlussgewinde:	¾"
Achsabstand:	50 mm
Nennweite DN:	15 mm
Kvs-Wert:	2,4
Einstellbegrenzung:	ja
Voreinstellung:	ja
Befüllen/Entleeren:	nein
Mess-Möglichkeit:	nein

Verafix-VKE für Einrohr-Anlagen

Ausführung	EAN-Nr.	Artikel-Nr.	Euro	PG
Eck	5059087017208	**V2461EY15A**	**29,00**	H3
Durchgang	5059087017185	**V2461DY15A**	**29,00**	H3

Zubehör

	Bezeichnung	Artikel-Nr.	Euro	PG
	Anschlussverschraubung für Kupfer- und Präzisionsstahlrohre, einteilige Verschraubung mit stahlverstärktem elastischen Ring, ¾", 10 mm	**FEG3/4CS10**	**5,35**	H99
	Anschlussverschraubung für Kupfer- und Präzisionsstahlrohre, einteilige Verschraubung mit stahlverstärktem elastischen Ring, ¾", 12 mm	**FEG3/4CS12**	**5,35**	H99
	Anschlussverschraubung für Kupfer- und Präzisionsstahlrohre, einteilige Verschraubung mit stahlverstärktem elastischen Ring, ¾", 14 mm	**FEG3/4CS14**	**5,35**	H99
	Anschlussverschraubung für Kupfer- und Präzisionsstahlrohre, einteilige Verschraubung mit stahlverstärktem elastischen Ring, ¾", 15 mm	**FEG3/4CS15**	**5,35**	H99
	Anschlussverschraubung für Kupfer- und Präzisionsstahlrohre, einteilige Verschraubung mit stahlverstärktem elastischen Ring, ¾", 16 mm	**FEG3/4CS16**	**5,35**	H99
	Anschlussverschraubung für Kupfer- und Präzisionsstahlrohre, einteilige Verschraubung mit stahlverstärktem elastischen Ring, ¾", 18 mm	**FEG3/4CS18**	**5,35**	H99
	Anschlussverschraubung für PEX/PER-Rohr 12 x 1,1 mm, ¾" Euroconus, 2 Stück	**FEG3/4P12X1.1**	**15,40**	H99
	Anschlussverschraubung für PEX/PER-Rohr 16 x 1,5 mm, ¾" Euroconus, 2 Stück	**FEG3/4P16X1.5**	**15,40**	H99
	Anschlussverschraubung für PEX- und Mehrschichtverbundrohre 14 x 2 mm, für Ventile mit Außengewinde G ¾"	**FEG3/4PM14X2**	**7,90**	H99
	Anschlussverschraubung für PEX- und Mehrschichtverbundrohre 16 x 2 mm, für Ventile mit Außengewinde G ¾"	**FEG3/4PM16X2**	**7,90**	H99
	Anschlussverschraubung für PEX- und Mehrschichtverbundrohre 16 x 2,2 mm, für Ventile mit Außengewinde G ¾"	**FEG3/4PM16X2.2**	**7,90**	H99
	Anschlussverschraubung für PEX- und Mehrschichtverbundrohre 17 x 2 mm, für Ventile mit Außengewinde G ¾"	**FEG3/4PM17X2**	**7,90**	H99
	Anschlussverschraubung für PEX- und Mehrschichtverbundrohre 18 x 2 mm, für Ventile mit Außengewinde G ¾"	**FEG3/4PM18X2**	**7,90**	H99
	Anschlussverschraubung für PEX- und Mehrschichtverbundrohre 20 x 2 mm, für Ventile mit Außengewinde G ¾"	**FEG3/4PM20X2**	**7,90**	H99

Ersatzteile

	Pos.	Bezeichnung	Artikel-Nr.	Euro	PG
	1	Reduzier-Doppelnippel für Heizkörperverschraubung, G ¾ nach G ½, 2 Stück	**VS3296A015**	**5,45**	H99
	2	Einlegekonus für Heizkörperverschraubung, 2 Stück	**VA5096B015**	**5,35**	H99

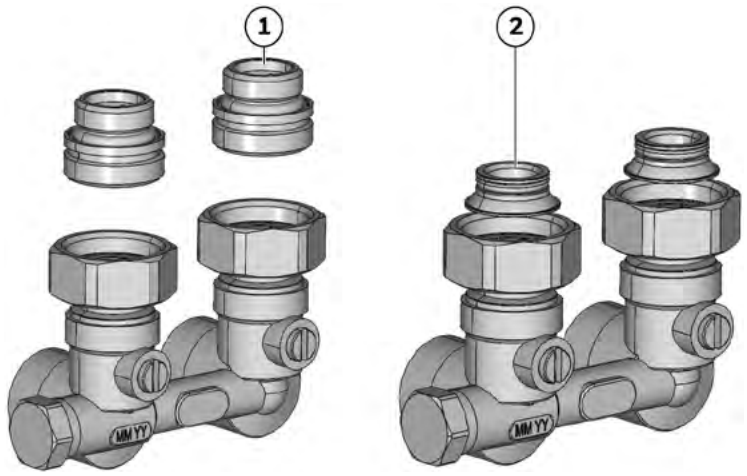

Montagegerät VA8200



VA8200A001



VA8200A003

Montagegerät zum Austausch des Ventileinsatzes für alle V2000 Typen: SX, FX, LX, BB, UB und für ältere Typen Kx, SL, SLGB, Mira

Für Thermostatventilkörper SX, FX, LX, BB, UB und für ältere Typen Kx, SL, SLGB, Mira

EAN-Nr.	Artikel-Nr.	Euro	PG
4029289002396	**VA8200A001**	**660,50**	H99

Für Thermostatventilkörper PI (Kombi-TRV), H (ab Baujahr 2021)

EAN-Nr.	Artikel-Nr.	Euro	PG
4029289083692	**VA8200A003**	**726,50**	H99

Zubehör für VA8200A001

	Bezeichnung	Artikel-Nr.	Euro	PG
	Stecknuss für Thermostatventil SX, FX, UBG, BB, KV, SC	**VS8200B010**	**8,05**	H99
	Stecknuss für Thermostatventil LX, FV, V	**VS8200B194**	**8,05**	H99
	Stecknuss für Handventil Mira	**VS8200A010**	**8,05**	H99
	Gummieinsatz für Stecknuss, Thermostatventil SX, FX, UBG, BB, KV, SC	**VS8200C193**	**5,30**	H99
	Gummieinsatz für Stecknuss, Thermostatventil LX, FV, V, FS, VS	**VS8200C150**	**5,30**	H99

Ersatzteile für VA8200A001

	Pos.	Bezeichnung	Artikel-Nr.	Euro	PG
	**1**	Ersatz-O-Ringe für Kupplung	**VS4001A250**	**5,30**	H99
		Ersatz-O-Ringe für Spindel	**VS4001A300**	**5,30**	H99
	**2**	Ersatz-O-Ringset (10,3 x 2,4 und 25,0 x 2,5 und 30,0 x 2,5)	**VS8200D001**	**5,70**	H99
	**3**	Spindel, komplett ohne Stecknuss	**VS8200E010**	**33,50**	H99
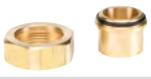	**4**	Überwurfmutter und Tülle für den Anschluss an Thermostat-ventilkörper	**VS8200F001**	**29,00**	H99

Austauschteile und Zubehör

Austausch-Oberteile (Ventileinsätze) zu den Honeywell Home-Thermostatventilkörpern

Ventileinsatz Typ SX

	Bezeichnung	Artikel-Nr.	Euro	PG
	Für Standard-Thermostatventilkörper der Typenreihe SX; der Ventileinsatz SX ersetzt die bisherigen Ventileinsätze UB, SL, BB, VS, KV4 und KV5	**VS1200SX01**	**15,30**	H99

Ventileinsatz Typ FX

	Bezeichnung	Artikel-Nr.	Euro	PG
	Für Thermostatventilkörper mit niedrigen Durchflussmngen der Typenreihe FX; der Ventileinsatz FX ersetzt die bisherigen Ventileinsätze FS und FV	**VS1200FX01**	**16,00**	H99

Ventileinsatz Typ LX

	Bezeichnung	Artikel-Nr.	Euro	PG
	Für Thermostatventilkörper mit großen Durchflussmengen der Typenreihe LX; der Ventileinsatz LX ersetzt die bisherigen Ventileinsatz SL	**VS1200LX01**	**15,30**	H99

Ventileinsatz Typ PI

	Bezeichnung	Artikel-Nr.	Euro	PG
	Für Thermostatventilkörper der druckunabhängigen Thermostatventile Kombi-TRV	**VS1200PI01**	**28,50**	H99

Ventileinsatz Typ BB

	Bezeichnung	Artikel-Nr.	Euro	PG
	Für alle Thermostatventilkörper und Mira-3, außer Thermostatventilkörper mit großem Kv-Wert und thermostatische Verteilventile; Größe 3/8"–3/4"	**VS1200BB01**	**16,80**	H99

Ventileinsatz Typ UBG mit Flachkegel

	Bezeichnung	Artikel-Nr.	Euro	PG
	Für alle Thermostatventilkörper und Mira-3, außer Thermostatventilkörper mit großem Kv-Wert und thermostatische Verteilventile; Größe 3/8"–3/4"	**VS1200UB01**	**16,80**	H99

Ventileinsatz UBG mit Flachkegel für vertauschten Vor- und Rücklauf

	Bezeichnung	Artikel-Nr.	Euro	PG
	Service-Oberteil für vertauschten Vor- und Rücklauf. Für alle Thermostatventilkörper und Mira-3, außer Thermostatventilkörper mit großem Kv-Wert und thermostatische Verteilventile; Größe 3/8"–3/4"	**VS1200UB02**	**16,80**	H99

Ventileinsatz Typ H

	Bezeichnung	Artikel-Nr.	Euro	PG
	Ventileinsatz Typ H	**VS1200HA01**	**28,50**	H99

O-Ring-Einsatz für Thermostatventile

	Bezeichnung	Artikel-Nr.	Euro	PG
	O-Ring-Einsatz für Thermostatventile, auswechselbar. Ausführung UBG, KV, BB bis Bj. 1997; Größe 3/8"–3/4"	**VS2200A001**		H99
	O-Ring-Einsatz für Thermostatventile, auswechselbar. Ausführung V, FV; Größe 3/8"–3/4"	**VS2200B001**		H99
	O-Ring-Einsatz für Thermostatventile, auswechselbar. Ausführung SC; Größe 3/8"–3/4"	**VS2200C001**		H99

Verschraubungen FE für Kupfer- und Präzisionsstahlrohr

- Verschraubungen für Kupfer- und Stahlrohre
- Für Heizkörperventile mit G 3/4-Außengewindeanschluss, Eurokonus
- Für Heizkörperventile mit M22 x 1,5-Außengewindeanschluss

Bei Ventilen mit G 3/4-Außengewindeanschluss, Eurokonus

	Bezeichnung	Artikel-Nr.	Euro	PG
	G 3/4 – 10 mm (für 10 mm Kupfer- und Stahlrohre) (1 Stück)	**FEG3/4CS10**	**5,35**	H99
	G 3/4 – 12 mm (für 12 mm Kupfer- und Stahlrohre) (1 Stück)	**FEG3/4CS12**	**5,35**	H99
	G 3/4 – 14 mm (für 14 mm Kupfer- und Stahlrohre) (1 Stück)	**FEG3/4CS14**	**5,35**	H99
	G 3/4 – 15 mm (für 15 mm Kupfer- und Stahlrohre) (1 Stück)	**FEG3/4CS15**	**5,35**	H99
	G 3/4 – 16 mm (für 16 mm Kupfer- und Stahlrohre) (1 Stück)	**FEG3/4CS16**	**5,35**	H99
	G 3/4 – 18 mm (für 18 mm Kupfer- und Stahlrohre) (1 Stück)	**FEG3/4CS18**	**5,35**	H99

Verschraubungen FE für PEX-Rohre und Mehrschichtverbundrohre – Standardausführung

- Für Heizungsanlagen
- Für Heizkörperventile mit Außengewinde
- Weichdichtungsverbindung

Für Ventile mit G 3/4 Außengewinde, Eurocone; für PEX- und Mehrschichtverbundrohre

	Bezeichnung	Artikel-Nr.	Euro	PG
	G 3/4 – 14 x 2 mm (für 14 x 2 mm PEX- und Mehrschichtverbundrohre) (1 Stück)	**FEG3/4PM14X2**	**7,90**	H99
	G 3/4 – 16 x 2 mm (für 16 x 2 mm PEX- und Mehrschichtverbundrohre) (1 Stück)	**FEG3/4PM16X2**	**7,90**	H99
	G 3/4 – 16 x 2,2 mm (für 16 x 2,2 mm PEX- und Mehrschichtverbundrohre) (1 Stück)	**FEG3/4PM16X2.2**	**7,90**	H99
	G 3/4 – 17 x 2 mm (für 17 x 2 mm PEX- und Mehrschichtverbundrohre) (1 Stück)	**FEG3/4PM17X2**	**7,90**	H99
	G 3/4 – 18 x 2 mm (für 18 x 2 mm PEX- und Mehrschichtverbundrohre) (1 Stück)	**FEG3/4PM18X2**	**7,90**	H99
	G 3/4 – 20 x 2 mm (für 20 x 2 mm PEX- und Mehrschichtverbundrohre) (1 Stück)	**FEG3/4PM20X2**	**7,90**	H99

Verschraubungen FI für Kupfer- und Präzisionsstahlrohr – Standardausführung

- Für Heizungsanlagen
- Für Heizkörperventile mit Innengewinde
- Metallische Dichtung

Für Kupfer- und Präzisionsstahlrohr



Bezeichnung	Artikel-Nr.	Euro	PG
3/8" – 10 mm (für 10 mm Kupfer- und Stahlrohr) (1 Stück)	**FIG3/8CS10**	**4,25**	H99
3/8" – 12 mm (für 12 mm Kupfer- und Stahlrohr) (1 Stück)	**FIG3/8CS12**	**4,25**	H99
1/2" – 10 mm (für 10 mm Kupfer- und Stahlrohr) (1 Stück)	**FIG1/2CS10**	**4,25**	H99
1/2" – 12 mm (für 12 mm Kupfer- und Stahlrohr) (1 Stück)	**FIG1/2CS12**	**4,25**	H99
1/2" – 14 mm (für 14 mm Kupfer- und Stahlrohr) (1 Stück)	**FIG1/2CS14**	**4,25**	H99
1/2" – 15 mm (für 15 mm Kupfer- und Stahlrohr) (1 Stück)	**FIG1/2CS15**	**4,25**	H99
1/2" – 15 mm (für 15 mm Kupfer- und Stahlrohr) (10 Stück)	**FIG1/2CS15-10**	**3,80**	H99
1/2" – 16 mm (für 16 mm Kupfer- und Stahlrohr) (1 Stück)	**FIG1/2CS16**	**4,25**	H99
3/4" – 22 mm (für 22 mm Kupfer- und Stahlrohr) (1 Stück)	**FIG3/4CS22**	**4,25**	H99

Für Kupfer-, Präzisionsstahlrohr und Weichstahlrohr; inklusive verstärktem Einsatz für Rohre mit Rohrwandstärke bis 1 mm



Bezeichnung	Artikel-Nr.	Euro	PG
3/8" – 12 mm (für 12 mm Kupfer- und Weichstahlrohr) (1 Stück)	**FIG3/8CSS12**	**4,40**	H99
1/2" – 12 mm (für 12 mm Kupfer- und Weichstahlrohr) (1 Stück)	**FIG1/2CSS12**	**4,40**	H99
1/2" – 14 mm (für 14 mm Kupfer- und Weichstahlrohr) (1 Stück)	**FIG1/2CSS14**	**4,40**	H99
1/2" – 15 mm (für 15 mm Kupfer- und Weichstahlrohr) (1 Stück)	**FIG1/2CSS15**	**4,40**	H99
1/2" – 16 mm (für 16 mm Kupfer- und Weichstahlrohr) (1 Stück)	**FIG1/2CSS16**	**4,40**	H99

Verschraubungen FI für PEX-Rohre und Mehrschichtverbundrohre – Standardausführung

- Für Heizungsanlagen
- Für Heizkörperventile mit Rp 1/2-Innengewinde

Für PEX- und Mehrschichtverbundrohre



Bezeichnung	Artikel-Nr.	Euro	PG
1/2" – 16 x 2 mm (für 16 x 2 mm Mehrschichtverbundrohr) (1 Stück)	**FIG1/2M16X2**	**5,60**	H99

RAUMREGELUNG

Raumregelung		
evohome WiFi	Mehrzonen-Regelsystem	16-3
HCC100	Regler für Fußbodenheizung und -kühlung	16-6
HR92	Drahtloser elektronischer Heizkörperregler mit Display	16-8
HR91	Drahtloser elektronischer Heizkörperregler	16-10
DT4	Raumthermostat	16-11
T87	Raumthermostat mit Rund-Design	16-13
T6	Programmierbarer Smart Home Raumthermostat	16-14
T4	Programmierbarer Raumthermostat	16-16
T3	Programmierbarer Raumthermostat	16-18
HR90	Elektronischer Heizkörperregler	16-20

Smart Home

Ein intelligentes Zuhause ist ein vernetztes Zuhause – mehr Kontrolle, mehr Komfort und mehr Energie sparen. Mit unseren beiden Apps Resideo-App und Total Connect Comfort App kann z. B. die Heizung jederzeit und von jedem Ort aus geregelt werden.

Resideo-App

Mit den Standortdiensten eines Smartphones kann die Resideo-App per Geofencing feststellen, wann jemand zu Hause ist und wann nicht. So kann Komfort, Sicherheit und Ersparnis ganz einfach von überall aus verwaltet werden. Ob eines oder mehrere intelligente Geräte genutzt werden: Die Resideo-App muss einfach mit dem Resideo-Produkt verbunden werden, um alles von einem Ort aus zu steuern.

T6 und T6R Thermostat

- Mit dem Smartphone oder Tablet die Heizung von jedem beliebigen Ort aus regeln
- Standortbasierte Temperaturregelung (Geofencing)
- Prüfen und Ändern von Temperatureinstellungen und Heizplänen

Braukmann L-Serie WiFi-Wasserleckage-System

- L1 WiFi-Wasserleckage- und Frostmelder zur Warnung bei Leckagen oder niedrigen Temperaturen mit Smartphone-Benachrichtigungen, plus Warnungen vor Ort mit LED-Leuchten und einem 100 dBA-Alarm.
- L5 WiFi-Wasserleckage-Absperrventil zur automatischen oder manuellen Wasserabschaltung bei Erkennung von Wasser.

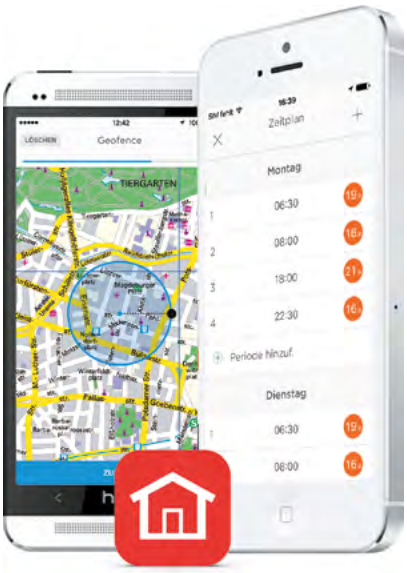

Resideo-App – kompatible Produkte



T6
Thermostat



T6R
Thermostat



L1
WiFi-Wasserleckage- und Frostmelder



L5
WiFi-Wasserleckage-Absperrventil

Total Connect Comfort App

Die Total Connect Comfort App gibt das beruhigende Gefühl, dass das Zuhause sicher, geschützt und unter Kontrolle ist. Die Verwaltung von mehreren Thermostaten und Sicherheitseinrichtungen über mehrere Standorte hinweg wird zum Kinderspiel – für die ganze Familie.

Digitaler Raumthermostat und evohome WiFi

- Programmieren der Wohlfühltemperatur mit dem Smartphone oder Tablet von jedem beliebigen Ort aus
- Prüfen und Ändern von Temperatureinstellungen und Heizplänen
- Kurzwahl-Modus für noch einfachere Bedienung
- Aktuelle Wetterdaten und 5-Tage-Vorhersage

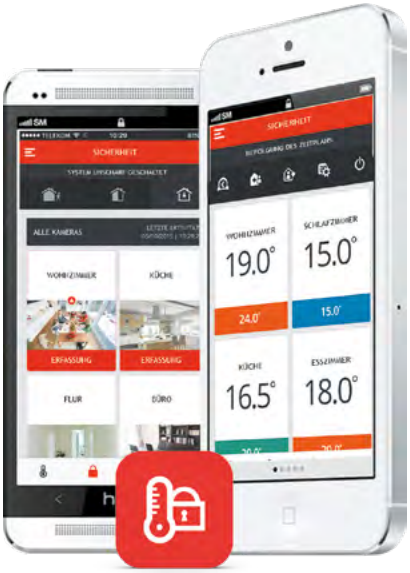

Total Connect Comfort App – kompatible Produkte



evohome WiFi

Mehrzonen-Regelsystem evohome WiFi



ATC928G3027



ATP924G3002

JETZT BEI Google Play

Laden im App Store

Datenblatt

Das evohome-Bediengerät ist ein Einzelraumregler, der bis zu zwölf Räume individuell regeln kann. Verschiedene Applikationen wie z. B. Heizkörperregelung, Mischersteuerung oder Fußbodenheizung sind dabei möglich. Das evohome-Bediengerät lässt sich zentral bzw. mit mobilen APPs bedienen. Hierfür stehen Apps für Android und Apple zur Verfügung. Jeder Raum (Zone) kann unabhängig mit einem eigenständigen Temperatur- und Zeitprogramm geregelt werden. Zusätzlich kann bei Wärmebedarf mit einem Kesselrelais (BDR91) oder einem OpenTherm®-Modul (R8810A) der Wärmeerzeuger angefordert werden. Das Bediengerät ist mit der bewährten evohome 868 MHz-Funktechnologie ausgestattet. Das evohome-Bediengerät kann für verschiedenste Heizungskonfigurationen genutzt werden. Es bietet starke Leistungen für die Einzelraumregelung, ist aber auch mit seinem integrierten Raumtemperaturfühler als Raumregler einsetzbar. Die Einzelraumregelung mit ihren Optimierungsfunktionen (Fuzzy-Logik) gewährleistet eine optimale und effiziente Regelung im kompletten Haus. Für den Fernzugriff über Internet wird das Bedienteil direkt mittels WiFi in das WLAN-Netzwerk integriert. In diesem Fall werden auch Datum und Uhrzeit über das Internet aktualisiert.

Hauptmerkmale:

- Unabhängige Zeit- und Temperaturregelung für bis zu 12 Räume
- Farbiges Touch-Screen-Display
- Geeignet zur Wandmontage (mit Unterputznetzteil) oder mit Tischständer
- Zum bequemen Bedienen kann das Bediengerät aus seiner Halterung herausgenommen werden. Während dieser Zeit wird das Gerät über die wieder aufladbaren Akkus mit Strom versorgt
- Schnelle Übersicht über alle Räume auf dem Display
- Die Aktionstaste ermöglicht einen direkten Zugang zu den am meisten genutzten Aktionen, wie z. B. Abwesend-, Economy-, Sondertag- oder Sonderprogramm
- Einfaches Erstellen z. B. eines Zeitprogramms mit geführter Programmierung und Unterstützung mit graphischem Display
- Das Gerät wird mit Rahmen in glanzweiß ausgeliefert; folgende weitere Farben sind über das ATF700 verfügbar: Weiß, Silbergrau, Schwarz
- Direkte Einbindung in ein bestehendes WiFi-Netzwerk möglich
- Einzelraumregelung mit Heizen und Kühlen möglich, inkl. Ansteuerung der Wärmepumpe und Umschaltung Heizen/Kühlen über potentialfreien Ausgang
- 5 Jahre Garantie

evohome WiFi ist kompatibel mit WORKS WITH amazon alexa · CONRAD CONNECT · IFTTT

Technische Daten:

ErP-Klasse:	VIII

evohome-Bediengerät ATC928

Sprachen	EAN-Nr.	Artikel-Nr.	Euro	PG
DE/EN/IT/FR/NL/ES/PL/CS/HU/RO/SL/DA	5025121381819	**ATC928G3027**	**464,00**	C7

evohome-XL Starter Paket

Bestehend aus	Sprachen	EAN-Nr.	Artikel-Nr.	Euro	PG
Bediengerät ATC928, 4x Heizkörperregler HR92, Tischständer ATF800	DE/EN/IT/FR/NL/ES/PL/CS/HU/RO/SL/DA	5025121381741	**ATP924G3002**	**782,00**	C7

Heizkörperregler

	Bezeichnung	Artikel-Nr.	Euro	PG
	Elektronischer Heizkörperregler, drahtlos, mit Display	**HR92**	**116,50**	C7
	Elektronischer Heizkörperregler, drahtlos	**HR91**	**101,00**	C7

Zubehör

	Bezeichnung	Artikel-Nr.	Euro	PG
	Wandhalter mit Netzteil	**ATF600**	**79,50**	C7
	Abdeckrahmenset, Farben: Weiß, Silbergrau, Schwarz	**ATF700**	**39,50**	C7
	Tischständer mit Stecker-Netzteil, mit Eurostecker und englischem Stecker	**ATF800**	**105,00**	C7

Weitere evohome-Regelkomponenten

	Bezeichnung	Artikel-Nr.	Euro	PG
	Regler für Fußboden-Heizung/-Kühlung, 8-Zonen	**HCC100M2022**	**469,50**	C7
	Drahtloser Raumtemperaturfühler (ohne Temperaturwähler) für ATC928G3027	**HCF82**	**130,00**	C7
	Raumthermostat, drahtgebunden, OpenTherm® Smart Power, weiß	**DT41SPMWT30**	**71,50**	C7
	Raumthermostat, drahtlos, weiß	**DTS42WRFST20**	**81,50**	C7
	Raumthermostat, drahtgebunden, OpenTherm® Smart Power, grau	**DT41SPMGT31**	**71,50**	C7
	Raumthermostat, drahtlos, grau	**DTS42GRFST21**	**81,50**	C7
	Raumthermostat, drahtgebunden, OpenTherm® Smart Power, schwarz	**DT41SPMBT32**	**71,50**	C7
	Raumthermostat, drahtlos, schwarz	**DTS42BRFST22**	**81,50**	C7
	Temperaturwähler mit Raumfühler, nur Heizen, drahtgebunden, 5 bis 35 °C, OpenTherm® Smart Power, weiß	**T87M2036**	**109,00**	C7
	Drahtloser, digitaler Temperaturwähler mit Raumfühler	**T87RF2059**	**126,50**	C7

Kommunikationsmodule

	Bezeichnung	Artikel-Nr.	Euro	PG
	OpenTherm®-Modul	**R8810A1018**	**215,50**	C7
	Relaismodul zu Brenneranforderung mit 5 A-Wechselkontakt	**BDR91A1000**	**226,50**	C7
	Relaismodul zum Umschalten Heizen/Kühlen, Wärmepumpenanforderung oder der Anforderung schaltbarer Feststoffkessel	**BDR91T1004**	**226,50**	C7

Regler für Fußbodenheizung und -kühlung HCC100



Datenblatt

Der HCC100 ist ein Regler der nächsten Generation für Fußbodenheizung und Fußbodenkühlung. Der Regler integriert sowohl drahtlose als auch drahtgebundene Kommunikation zu den Raumthermostaten. Er kann mehrere getrennte Temperaturzonen in Heizungs- und Kühlanwendungen regeln. Seine Flexibilität ermöglicht eine einfache Integration in neue und bestehende Systeme. Die Einrichtung des Reglers erfolgt über die benutzerfreundliche Resideo Pro-App. Der HCC100 optimiert den Wohnkomfort durch die individuelle Regelung der Wohnräume. Der Regler optimiert die Bedarfsanforderung an die Wärme- und/oder Kälteerzeuger und sorgt für einen energiesparenden Betrieb der Anlage. Dank der Smart-Home-Technologie kann er auch mit anderen Honeywell Home-Geräten über die Resideo Pro-App verbunden werden, wie z. B. mit dem Einzelraumregelsystem evohome. Die Energieeffizienz von Wärme- und Kälteanlagen ist wichtig, um die CO2-Emissionen zu senken. Der Regler HCC100 bereitet Wohnhäuser und Wohnungen auf die Integration von umweltfreundlicheren Alternativen wie Wärmepumpen, zentrale Wärme-/Kältenetze und effiziente Wärmeerzeuger vor.

Hauptmerkmale:

- Regelung von bis zu 6 Zonen mit drahtgebundenen Raumthermostaten über OpenTherm®
- Regelung von bis zu 8 Zonen mit drahtlosen Honeywell Home-Raumthermostaten
- Kombination aus drahtgebundenen und drahtlosen Zonen möglich; insgesamt maximal 8 Raumzonen
- 20 frei konfigurierbare Ausgänge für thermoelektrische Stellantriebe
- LED-Anzeigen des Reglerstatus auf dem Gehäuse
- Schnelle Installation durch Federklemmen, bei Spannungsversorgung und Pumpe durch Schraubklemmen
- Integriertes 230 V-Relais zur Pumpenansteuerung
- Heizungsanforderung bzw. Kühlanforderung jeweils durch OpenTherm® oder über einen potentialfreien Schaltausgang
- Optionen für die Umschaltung Heizen/Kühlen
  - OpenTherm®-Befehl des führenden drahtgebundenen Raum thermostaten (Master)
  - OpenTherm®-Befehl vom OpenTherm®-Wärme-/Kälteerzeuger
  - Integrierter potenzialfreier Relaiskontaktausgang
  - Integrierter Eingang für Umschaltung Heizen/Kühlen
- Patentierter selbstlernender Fuzzy-Logic-Algorithmus zur optimalen Zonentemperaturregelung
- Intelligente Ansteuerung der Thermo-Stellantriebe zur Verbesserung der Energieeffizienz der Anlage
- Externe Antenne mit 2 m Kabel für optimale Signalstärke
- evohome Integration der Zonenregelung
- Drahtlose Ansteuerung der Pumpe, Anforderung Heizen/Kühlen, Umschaltung Heizen/Kühlen durch Relaismodul BDR91
- Resideo Pro-App für vereinfachte Konfiguration
- 5 Jahre Garantie

Technische Daten:

Spannungsversorgung:	230 V AC +10/-15 %, 50 Hz
Schutzart:	IP30
Analoge Eingänge:	• bis zu 6 OpenTherm®-Raumthermostate • Vorlauftemperaturfühler 20K-NTC-Sensor • Außentemperaturfühler 20K-NTC-Sensor
Digitale Eingänge:	• Umschaltung Heizen/Kühlen • Taupunktschalter
Analoge Ausgänge:	Wärmererzeuger-Anforderung OpenTherm®
Digitale Ausgänge:	• Pumpen-Kontakt • Heizbedarf • Kühlbedarf • Umschaltung Heizen/Kühlen • 20 thermoelektrische Stellantriebe, TRIAC
Funkanbindung:	• bis zu 8 Funk-Raumthermostate • evohome
ErP-Klasse:	VIII

Regler für Fußboden-Heizung/-Kühlung, 8-Zonen

EAN-Nr.	Artikel-Nr.	Euro	PG
5059085002565	**HCC100M2022**	**469,50**	C7

Zubehör

	Bezeichnung	Artikel-Nr.	Euro	PG
	Stellantrieb, thermoelektrisch, max. Hub 4 mm, 90 N, 230 V, Auf/Zu, stromlos offen	**MT4-230-NO**	**47,00**	C6
	Stellantrieb, thermoelektrisch, max. Hub 4 mm, 90 N, 230 V, Auf/Zu, stromlos geschlossen	**MT4-230-NC**	**47,00**	C6
	Raumthermostat T3M, drahtgebunden, OpenTherm®, Wandmontage	**T3H310A0045**	**126,50**	C7
	Raumthermostat T4M, drahtgebunden, modulierend über OpenTherm® Smart Power-Ausgang, Wandmontage	**T4H310A3032**	**214,00**	C7
	Temperaturwähler mit Raumfühler, nur Heizen, drahtgebunden, 5 bis 35 °C, OpenTherm® Smart Power, weiß	**T87M2036**	**109,00**	C7
	Drahtloser, digitaler Temperaturwähler mit Raumfühler	**T87RF2059**	**126,50**	C7
	Raumthermostat, drahtgebunden, OpenTherm® Smart Power, weiß	**DT41SPMWT30**	**71,50**	C7
	Raumthermostat, drahtlos, weiß	**DTS42WRFST20**	**81,50**	C7
	Raumthermostat, drahtgebunden, OpenTherm® Smart Power, grau	**DT41SPMGT31**	**71,50**	C7
	Raumthermostat, drahtlos, grau	**DTS42GRFST21**	**81,50**	C7
	Raumthermostat, drahtgebunden, OpenTherm® Smart Power, schwarz	**DT41SPMBT32**	**71,50**	C7
	Raumthermostat, drahtlos, schwarz	**DTS42BRFST22**	**81,50**	C7
	Taupunktschalter	**EE046-T11**	**210,00**	C7

Drahtloser elektronischer Heizkörperregler mit Display HR92



Datenblatt

Der HR92 ist ein drahtloser Heizkörperregler mit modernem ergonomischen Design und zahlreichen Komfort- und Energiesparfunktionen. Die Regler verwenden eine Zweiwege-Kommunikation, die auf einer Frequenz von 868 MHz basiert und leicht in das evohome Einzelraumregelungs-System integriert werden kann.

Hauptmerkmale:

- Großes verstellbares Display mit Hintergrundbeleuchtung
- Anzeige von regeltechnischen Informationen auf dem Display durch Symbole und Text
- Die Regelparameter können individuell angepasst werden
- Manuelle Temperaturänderungen (gültig bis zum nächsten Schaltpunkt) sind jederzeit möglich
- Der Heizkörperregler passt direkt auf alle gängigen Heizkörperventile des Typs M30 x 1,5
- Weitere Adapter sind als Zubehör erhältlich
- Ein externer Fensterkontakt kann optional angeschlossen werden
- Mit der Fensterfunktion wird das Heizkörperventil geschlossen, wenn die Raumtemperatur stark abfällt
- Wenn ein externer Fensterkontakt verwendet wird, so schließt das Heizkörperventil, sobald das betreffende Fenster geöffnet wird
- Viele Betriebseinstellungen (Parameter) sind einstellbar: Die lokale Sprache ist auswählbar, Hintergrundbeleuchtung des Displays An/Aus, Fensterfunktion kann softwareseitig oder durch externen Fensterkontakt HCA30 erfolgen, Anpassung der Empfindlichkeit und Dauer der softwareseitigen „Fenster offen"-Funktion, Temperaturabweichungen korrigieren (Temperatur Offset)
- 5 Jahre Garantie

Technische Daten:

Zertifizierungen:	CE, RoHS
Frequenzbereich:	868 ... 870 MHz
Max. Funkstrecke:	30 m
Temp.-Bereich:	5–35 °C
Frostschutz-Temp.:	5 °C
Versorgungsspannung:	2 Batterien 1,5 V: LR6, AA, AM3, Lithiumzellen oder 2 Mignon-Akkus 1,2 V NiMH
Gehäuse (H x B x T):	60 x 54 x 96 mm
Werkstoff:	Polykarbonat
Schutzart:	IP30
Umgebungstemp.:	0–50 °C
rel.F.-Bereich:	10 ... 90 %r.F.
Inklusive:	Adapter Danfoss RA

Heizkörperregler mit Display HR92

Lieferumfang	EAN-Nr.	Artikel-Nr.	Euro	PG
Heizkörperregler, Batterien, Displayaufsatz, Ventiladapter und Schrauben	5025121383943	**HR92**	**116,50**	C7

Zubehör

	Bezeichnung	Artikel-Nr.	Euro	PG
	Vandalenschutz	**AVS90**	**33,00**	C99
	Drehrad mit Frontabdeckung, Chrom (3 Stück)	**AFA90**	**26,50**	C99
	Anschlusskabel für Fensterkontakt (HCA30)	**ACS90**	**22,10**	C99
	Adapter mit Gewindeanschluss für Comap-/Herz-Ventile M28 x 1,5	**ACH28**	**14,70**	C99
	Danfoss-Adaptersatz für RA, RAV, RAVL	**EVA1-DANFOSS**	**12,10**	C99
	Adapter Therafix für HR90, HR91, HR92	**EVA1-THERAFIX**	**11,20**	C99
	Externer Fensterkontakt	**HCA30**	**28,00**	C99

Drahtloser elektronischer Heizkörperregler HR91



Der HR91 ist ein drahtloser Heizkörperregler mit modernem ergonomischen Design und zahlreichen Komfort-/und Energiesparfunktionen. Die Regler verwenden eine Zwei-Wege-Kommunikation, die auf einer Frequenz von 868 MHz basiert und leicht in das evohome Einzelraumregelungs-System integriert werden kann. Der Regler wurde speziell für Hausbesitzer entwickelt, die primär ihr evohome-Bediengerät oder das Mobiltelefon zur Steuerung und Überwachung ihrer Heizung verwenden. Ideal auch für kleine gewerbliche Gebäude wie Schulen, Hotels und Büros.

Datenblatt

Hauptmerkmale:

- Durch das neue, minimalistische und ansprechende Design lässt sich das Gerät leicht in jedes Interieur integrieren
- Vereinfachte Kontrolle mithilfe von LED-Anzeigen, evohome Bediengerät und mobile Push-Benachrichtigungen
- Überprüfung des Zonennamens mithilfe des evohome Bediengerätes
- Schnelle Montage und einfache Inbetriebnahme
- Passt direkt auf die gängigsten Heizkörperventile mit Anschluss M30x1,5; Adapter für andere Anschlussarten im Zubehör
- Diebstahlschutz für Batterien und Gerät
- Vordefinierte manuelle Temperaturüberschreibungen
- Mit der Funktion „Fenster offen" wird das Heizkörperventil geschlossen, wenn der Raum belüftet wird
- 5 Jahre Garantie

Technische Daten:

Zertifizierungen:	CE, RoHS
Frequenzbereich:	868 ... 870 MHz
Max. Funkstrecke:	30 m
Versorgungsspannung:	2 Batterien Alkali-Mangan 1,5 V oder Lithium 1,5 V
Gehäuse (H x B x T):	89,4 x 52 x 52 mm
Werkstoff:	Polykarbonat
Schutzart:	IP30
Umgebungstemp.:	0–50 °C
rel.F.-Bereich:	10 ... 90 %r.F.

Heizkörperregler HR91

EAN-Nr.	Artikel-Nr.	Euro	PG
5025121380935	**HR91**	**101,00**	C7

Zubehör

	Bezeichnung	Artikel-Nr.	Euro	PG
	Adapter mit Gewindeanschluss für Comap-/Herz-Ventile M28 x 1,5	**ACH28**	**14,70**	C99
	Danfoss-Adaptersatz für RA, RAV, RAVL	**EVA1-DANFOSS**	**12,10**	C99
	Adapter Therafix für HR90, HR91, HR92	**EVA1-THERAFIX**	**11,20**	C99
	Vandalenschutz	**AVS91**	**33,00**	C99

Raumthermostat DT4



DT4 weiß



DT4 grau



DT4 schwarz

OpenTherm® Communication System

Datenblatt

Die DT4 Raumthermostate ermöglichen eine Raumtemperaturregelung von Heizungsanlagen in Wohnhäusern und Wohnungen und verbinden ein schlankes, modernes Design mit einfacher Funktionalität, einer großen, übersichtlichen LED Segment-anzeige und Wecktaste. Die DT4 Raumthermostate sind kompatibel mit hybriden Anlagen und Anlagen mit erneuerbarer Energie, sowie energieeffizienten Lösungen, wie Wärmepumpen, Zonenregelung, Fußbodenheiz- und -kühlanwendungen. Ferner sind sie auch für den Einsatz mit Zonenventilen geeignet.
Die Produktreihe:

- Die Baureihen DT4 und DT4R können als eigenständige Thermostate verwendet werden und sind mit schaltbaren Geräten (24–230 V) wie z. B. Gaskesseln, Kombiheizkesseln und Wärmepumpen kompatibel.
- Die Baureihen DT4M und DT4MR unterstützen als Temperaturwähler mit Raumfühler OpenTherm®-Geräte. Es gibt Aus-führungen für ältere OpenTherm®- Geräte sowie für die heutigen OpenTherm® Smart-Power-Geräte.
- Die drahtgebundenen Baureihen DT4 und DT4M sind für eine Wandmontage auf einer Unterputzdose geeignet, während die drahtlosen DT4MR und DTS4R sowohl für Wandmontage als auch für die Verwendung mit Tischständer geeignet sind.
- Der DT4R und DT4MR bestehen aus einen Raumthermostat und einer Empfängerbox. Sie sind auch abwärts kompatibel mit bestehenden Honeywell Home-Funk-Produkten mit 868 MHz Funkfrequenz. Die installateurfreundliche Empfängerbox ist sowohl für Wandmontage oder Montage auf eine Unterputzdose geeignet.

Hauptmerkmale:

- Ein schlankes und modernes Design mit einer Auswahl von drei Farben passt sich optisch jeder Innen einrichtung an
- Die Installation auf dem Tischständer oder an der Wand (je nach Modell) bietet Flexibilität beim Verbauen als Neu- und Austauschgerät
- Moderne und übersichtliche LED-Anzeige mit einstellbarer Helligkeit zum einfacheren Lesen unter sämtlichen Lichtbedingungen
- Übersichtliche, farbige Symbole zeigen den aktuellen Status an
- Einstellbare Parameterfunktionen ermöglichen eine optimale Steuerung verbundener Geräte
- Die AUS-Stellung schließt eine integrierte Frostschutzeinstellung von mindestens 5 °C ein, um das Einfrieren von Rohren im Winter zu vermeiden
- Eco-Offset ermöglicht die Einstellung einer zeitabhängigen Offset-Temperatur im Eco-Betrieb während einer Heizphase oder einer Kühlphase
- Abwärts kompatibel mit bestehenden drahtlosen Honeywell Home-Produkten
- Empfängerbox mit Status-LED-Anzeige und Übersteuerungstaste
- Aufklappbarer Sockel für eine einfache Verdrahtung
- Benutzermenü für die Einstellung der Funktionen: Heizen, Kühlen oder Heizen und Kühlen; An/Aus; Dauer des Eco-Offsets
- Das Installationsmenü ermöglicht die Einstellung zusätzlicher, auf die Anwendungen und Bedürfnisse der Verbraucher zugeschnittener Funktionen durch den Installateur. Helligkeit der LED-Anzeige, Regelintervalle pro Stunde (Taktrate), Umschaltung Heizen oder Kühlen, Anpassung der oberen/unteren Sollwerte, Mindesteinschaltdauer, Mindestausschaltdauer, Eco-Offset Temperatur, Zurücksetzen auf Werkseinstellung, Verbindung (DT4R , DT4MR, DTS4R)
- 5 Jahre Garantie

Technische Daten:

Spannungsversorgung:	2x AA-Batterien bzw. OpenTherm®
Schutzart:	IP30
Regel-Funktionen:	Fuzzy-Logik
Betriebsarten:	Heizen, Kühlen, Heizen und Kühlen
Sollwert:	5–35 °C
Umgebungstemp.:	0–40 °C
Schaltfunktion:	• 230 V, 3 A (resistiv), 1 A (induktiv) (DT4) • 230 V, 5 A (resistiv), 3 A (induktiv) (DT4R)
Funkfrequenz:	ISM 868,0–868,6 MHz (DT4R)

DT4 drahtgebunden, Schaltkontakt, Wandmontage

Farbe	Gehäuse (H x B x T)	ErP-Klasse	EAN-Nr.	Artikel-Nr.	Euro	PG
Weiß	101 x 101 x 23 mm	IV	5059085002619	**DT40WT20**	**71,50**	C7
Grau	101 x 101 x 23 mm	IV	5059085002626	**DT40GT21**	**71,50**	C7
Schwarz	101 x 101 x 23 mm	IV	5059085002633	**DT40BT22**	**71,50**	C7

DT4M drahtgebunden, OpenTherm® Smart Power, Wandmontage

Farbe	Gehäuse (H x B x T)	ErP-Klasse	EAN-Nr.	Artikel-Nr.	Euro	PG
Weiß	101 x 101 x 23 mm	V	5059085002763	**DT41SPMWT30**	**71,50**	C7
Grau	101 x 101 x 23 mm	V	5059085002770	**DT41SPMGT31**	**71,50**	C7
Schwarz	101 x 101 x 23 mm	V	5059085002787	**DT41SPMBT32**	**71,50**	C7

DT4M drahtgebunden, OpenTherm®, Wandmontage

Farbe	Gehäuse (H x B x T)	ErP-Klasse	EAN-Nr.	Artikel-Nr.	Euro	PG
Weiß	101 x 101 x 23 mm	IV	5059085002732	**DT41MWT30**	**72,50**	C90
Grau	101 x 101 x 23 mm	IV	5059085002749	**DT41MGT31**	**72,50**	C90
Schwarz	101 x 101 x 23 mm	IV	5059085002756	**DT41MBT32**	**72,50**	C90

DTS4R drahtlos, Tischständer/Wandmontage

Farbe	Gehäuse (H x B x T)	ErP-Klasse	EAN-Nr.	Artikel-Nr.	Euro	PG
Weiß	98 x 101 x 54 mm	V	5059085002671	**DTS42WRFST20**	**81,50**	C7
Grau	98 x 101 x 54 mm	V	5059085002688	**DTS42GRFST21**	**81,50**	C7
Schwarz	98 x 101 x 54 mm	V	5059085002695	**DTS42BRFST22**	**81,50**	C7

DT4R drahtlos, mit Anschlussbox, Schaltkontakt, Tischständer/Wandmontage

Farbe	Gehäuse (H x B x T)	ErP-Klasse	EAN-Nr.	Artikel-Nr.	Euro	PG
Weiß	98 x 101 x 54 mm	IV	5059085002640	**YT42WRFT20**	**146,50**	C7
Grau	98 x 101 x 54 mm	IV	5059085002657	**YT42GRFT21**	**146,50**	C7
Schwarz	98 x 101 x 54 mm	IV	5059085002664	**YT42BRFT22**	**146,50**	C7

DT4M R drahtlos, mit Anschlussbox, OpenTherm®, Tischständer/Wandmontage

Farbe	Gehäuse (H x B x T)	ErP-Klasse	EAN-Nr.	Artikel-Nr.	Euro	PG
Weiß	98 x 101 x 54 mm	V	5059085002701	**YT43MRFWT30**	**193,50**	C7
Grau	98 x 101 x 54 mm	V	5059085002718	**YT43MRFGT31**	**193,50**	C7
Schwarz	98 x 101 x 54 mm	V	5059085002725	**YT43MRFBT32**	**193,50**	C7

Raumthermostat T87 mit Rund-Design



Die T87 sind moderne digitale Raumthermostate, die es als drahtgebundene Variante (OpenTherm®) und als Funkvariante gibt. Das drahtgebundene OpenTherm®-Modell T87M wird über den OpenTherm®-Bus mit Spannung versorgt, die Funkvariante T87RF durch 2 x AA Alkaline Batterien.
Die Anwendungsmöglichkeiten beinhalten sowohl die direkte stetige Kesselansteuerung (über OpenTherm® mit R8810A) oder AN/AUS (über BDR91) als auch die Regelung von Fußboden-, Radiator- und Elektroheizungen sowie Zonenregelungen.
Sowohl die Funkvariante T87RF als auch drahtgebundene Opentherm®-Variante T87M können als Raumregler für den Fußbodenregler HCC100 verwendet werden.

Datenblatt

Hauptmerkmale:

- Große Bandbreite an Einsatzmöglichkeiten von der direkten Kesselsteuerung bis zum Mehrzonenregelsystem
- Modernes und frisches Design für jeden Einrichtungsstil
- Einfache intuitive Bedienung durch Stellrad
- Großes Display mit Hintergrundbeleuchtung
- Anzeigegenauigkeit 0,5 °C
- Im Installationsmodus sind die Min- und Max-Sollwerte begrenzbar und Sollwert voreinstellbar
- Batteriebetriebene Version T87RF mit 2xAA Alkaline Batterien (Mignon-Zellen). Die Mindestlebenszeit beträgt 2 Jahre, mit Batterie-Warnanzeige
- Beim T87M dient der 2-Draht-OpenTherm®-Bus sowohl zur Spannungsversorgung als auch zur Kommunikation
- Regelungsarten sind entweder stetig (per OpenTherm®) oder schaltend (BDR91)
- Geeignet für die Wandmontage
- Das drahtlose Modell verfügt über eine 2-Wege-Funk-Kommunikation auf dem 868 MHz Band mit ca. 30 m Reichweite in Gebäuden.
- Drahtlose Ansteuerung von Heizkesseln mit BDR91 Relaisbox oder R8810 OpenTherm®-Modul
- Geeignet als Raumbediengeräte für evohome und den Fußbodenheizungsregler HCC100
- 5 Jahre Garantie

Technische Daten:

Zertifizierungen:	CE, WEEE, RoHS
Umgebungstemp.:	0–40 °C

Raumthermostat T87

Modell	Regelungsart	Drahtgebunden	Drahtlos	OpenTherm®	EAN-Nr.	**Artikel-Nr.**	**Euro**	PG
T87RF	Heizen	–	•	–	5025121381468	**T87RF2059**	**126,50**	C7
T87M	Heizen	•	–	•	5025121382410	**T87M2036**	**109,00**	C7

Zubehör

	Bezeichnung	**Artikel-Nr.**	**Euro**	PG
	OpenTherm®-Modul	**R8810A1018**	**215,50**	C7
	Relaismodul zur Brenneranforderung mit 5 A-Wechselkontakt	**BDR91A1000**	**226,50**	C7

Programmierbarer Smart Home Raumthermostat T6



Y6H810WF1005



Y6H910WF4032



Y6H910RW4013

OpenTherm® Communication System

JETZT BEI Google Play

Laden im App Store

Datenblatt

Die intelligenten Thermostate T6 (drahtgebunden) und T6R (drahtlos)bieten eine automatische Zeitsteuerung und Temperaturregelung für Heizsysteme in Häusern und Wohnungen. Die Thermostate sind mit schaltbaren Geräten (24–230 V) und OpenTherm®-Geräten wie Gaskesseln, Kombiheizkesseln und Wärmepumpen kompatibel. Sie
arbeiten auch mit Zonenventilen, jedoch nicht mit einer Elektroheizung (240 V). Die Lösung ist installateurfreundlich und enthält einen Empfänger mit verschiedenen Montageoptionen entweder direkt an der Wand oder auf einem Wandgehäuse. Die Verdrahtung kann entweder von unten oder über die Rückseite durch Anheben der Klemmenblockplattform erfolgen, was die Installation schnell und einfach macht. Der Thermostat verfügt über ein kontrastreiches PMVA-Display mit dynamischen Textzeilen und Touchscreen-Schaltflächen. Der Thermostat ist einfach programmierbar und erlaubt eine einfachere Installation und besonders anwenderfreundliche Bedienung. Der T6 ist ideal für Verbraucher, die per Fernsteuerung eine angenehme Wohnatmosphäre erzeugen möchten. Er weist ein modernes Design auf und lässt sich einfach programmieren und verwenden.

Hauptmerkmale:

- Durch das attraktive, hochmoderne Design eignet sich der Thermostat für den Einsatz in allen Wohnumgebungen
- Die Installation auf dem Tisch oder an der Wand bietet Flexibilität beim Verbauen in Neu- oder Austauschinstallationen
- WLAN-Verbindung mit dem Internet
- Smart Home- und Apple Home-fähig
- Fernbedienung über Resideo Smart-Home-App für: Temperaturanzeige und Ändern von Einstellungen, Änderungen des Zeitplans, Temperaturregelung über die Positionsbestimmung des Smartphones (Geofencing)
- Dynamische Textanzeige auf dem LCD-Bildschirm zeigt erweiterte Informationen für Benutzer/Installateure
- Kontrastreicher LCD-Bildschirm mit Hintergrundbeleuchtung für einfacheres Ablesen unter sämtlichen Lichtbedingungen
- Timeout-Bildschirm mit einstellbarer Helligkeit
- Werksseitig voreingestellte Zeitpläne für Wochenprogramm (jeder Tag einzeln) und Werktag/Wochenende Programm (5+2)
- Zeitplanerstellung mit bis zu 6 unabhängigen Zeit- und Temperaturwerten je nach Komfortanforderungen
- Temporäres Überschreiben der programmierten Temperatureinstellung bis zum nächsten Schaltpunkt
- Ausschaltung des Zeitplans für manuelle Bedienung
- Einstellwert und Raumtemperatur immer sichtbar
- Die Position AUS verfügt über eine integrierte Frostschutzeinstellung von mindestens 5 °C, um das Einfrieren von Rohren im Winter zu verhindern
- Hilfreiche Warnmeldungen unterstützen die Fehlersuche
- Empfänger mit übersichtlicher LED-Anzeige und Deaktivierungstaste
- Aufklappbare Plattform für eine einfache Verdrahtung
- Heizungsregelung für Geräte mit Relaiskontakt oder OpenTherm®-Eingang
- Benutzermenü für die Einstellung von zusätzlichen Funktionen durch den Benutzer: Sprachauswahl, Einrichtung WLAN, Optimierung, Einstellung Uhrzeit, Zurücksetzen des Heizprogramms auf die Werkseinstellungen, Einstellung Helligkeit, Temperaturoffset, Sperrfunktion
- Erweitertes Menü (Installationseinrichtung) ermöglicht die Einstellung zusätzlicher, auf die Anwendungen und Bedürfnisse der Verbraucher zugeschnittener Funktionen durch den Installateur: Sprachauswahl, Planung für 5+2 Tage oder täglich, Anpassung der oberen und unteren Sollwerte, Mindesteinschaltdauer, Taktrate, Zurücksetzen auf Werkseinstellung, Verbinden (drahtlose Version)
- 5 Jahre Garantie

	Technische Daten:	
	Zertifizierungen:	• EMC:2014/30/EU • LVD: 2014/35/EU • R and TTE: 1999/05/EC • WEEE: 2012/19/EU • WLAN: IEEE 802.11b,g,n • Funkverbindung: ISM 886,0–868,6 MHz-Empfänger, Kategorie 2
	Betriebsarten:	Aus, nach Zeitplan, standortbasierter Zeitplan (Geofencing), Urlaub, Permanent Ein
	Regel-Funktionen:	Adaptive Fuzzy-Logik
	Heizen/Kühlen:	nur Heizen
	Schaltzeitabstand:	10 Minuten
	Optimierung:	ja
	ErP-Klasse:	V
	Fühlerposition:	eingebaut
	Temperatur Regelgenauigkeit:	0,5 °C
	Sollwertblockierung:	ja
	Sollwertbegrenzung:	ja
	Ausgang Regler:	Schaltkontakt und OpenTherm®
	Anzeige-Funktionen:	LCD Touchscreen
	Erdung:	doppelt isoliert
	Schutzart:	IP30
	Max. Kabeldurchmesser:	1,5 mm²
	Versorgungsspannung:	20 V DC/300 mA von Empfängerbox T6R: 5 V DC-Netzteil
	RAM-Pufferung:	ja
	Umgebungstemp.:	0–40 °C
	Zeitanzeige (Werkseinst.):	24 h
	Schaltpunkte on/off pro Tag:	6
	Urlaubsmodus:	ja
	Temperatur-Schaltpunkte pro Tag:	wählbar durch Benutzer
	Temp.-Bereich:	5–35 °C
	Aufheiz-Optimierung:	nein
	Produktliteratursprache:	Deutsch, Niederländisch, Französisch, Spanisch, Italienisch

T6 drahtgebunden, Wandmontage

Gehäuse (H x B x T)	Versorgungsspannung	Farbe	EAN-Nr.	Artikel-Nr.	Euro	PG
103 x 103 x 28 mm	20 V DC/300 mA durch Empfänger-Box	Anthrazit	5025121381239	**Y6H810WF1005**	**318,50**	C70
		Weiß	5025121380348	**Y6H910WF4032**	**318,50**	C70

T6R drahtlos, mit Standfuß

Gehäuse (H x B x T)	Versorgungsspannung	Farbe	EAN-Nr.	Artikel-Nr.	Euro	PG
108 x 103 x 68 mm	5 V DC-Netzeil	Anthrazit	5025121381222	**Y6H910RW4013**	**396,50**	C70

Zubehör für drahtgebundenen Thermostat

	Bezeichnung	Artikel-Nr.	Euro	PG
	Externer Raumtemperaturfühler	**F42010972 001**	**79,50**	C7

Programmierbarer Raumthermostat T4



T4H110A1023



Y4H910RF4004

OpenTherm® Communication System

Datenblatt

Die intelligenten Thermostate der Produktfamilie T4 bieten eine automatische Zeitsteuerung und Temperaturregelung für Heizsysteme in Häusern und Wohnungen. Die Thermostate im modernen Design verfügen über ein großes, gut ablesbares, hinterleuchtetes Display mit feststehenden Segmenten. Sie sind einfach zu programmieren und installieren und bieten eine sehr anwenderfreundliche Bedienung für den Betreiber.
Die Modelle T4 und T4R besitzen einen Schaltkontakt (24–230 V) mit dem schaltbare Geräten wie z. B. Ventilantriebe, Zonenventile, Pumpen sowie Wärmeerzeuger wie z. B. Gaskessel oder Wärmepumpen angesteuert werden können. Eine direkte Ansteuerung von Elektroheizungen ist nur bis zur jeweiligen maximalen Kontaktbelastung möglich.
Die Ausführungen T4M und T4R unterstützen die Ansteuerung von OpenTherm®-Geräten. Das Modell T4R besteht aus einem Thermostat und einer Empfängerbox, die drahtlos miteinander kommunizieren. Diese Lösung ist installateurfreundlich und enthält einen Empfänger mit verschiedenen Montageoptionen entweder direkt an der Wand oder an einem Wandgehäuse. Die Verdrahtung der Empfängerbox kann entweder von unten oder über die Rückseite durch Anheben der Klemmenblockplattform erfolgen, was die Installation schnell und einfach macht.
Die Ausführung T4M wird auch beim Fußbodenregler HCC100 als Raumthermostat mit Zeitprogramm, als Master-Regler zur Umschaltung Heizen/Kühlen und zur Einstellung der Parameter des HCC100 verwendet.

Hauptmerkmale:

- Das minimalistische und moderne Design fügt sich problemlos in sämtliche Wohnumgebungen ein
- Die Installation auf dem Tisch (T4R) oder an der Wand (T4, T4M) bietet Flexibilität beim Verbauen von Neu- und Austauschgeräten
- Hintergrundbeleuchtung für einfacheres Ablesen unter sämtlichen Lichtbedingungen
- Werkseitig voreingestellte Heizprogramme, 24 h, 5+2 Tage, 7 Tage, individuell einstellbar
- Zeitplanoptionen mit 4 oder 6 unabhängigen Zeitabschnitten ganz nach Ihren Komfortbedürfnissen
- Die Solltemperatur wird immer angezeigt
- Die Position AUS verfügt über eine integrierte Frostschutzeinstellung von mindestens 5 °C, um das Einfrieren von Rohren im Winter zu vermeiden
- Hilfreiche Warnmeldungen unterstützen die Fehlersuche
- Die Übersteuerung nach Zeit ermöglicht die Beibehaltung der eingestellten Zieltemperatur für 1 oder 2 Stunden
- Der Urlaubsmodus erlaubt Ihnen die Absenkung der Temperatur für einen Zeitraum von 1 bis 99 Tagen
- Automatische Anpassung der Uhrzeit auf Sommerzeit
- Empfänger mit übersichtlicher LED-Anzeige und Deaktivierungstaste
- Wärmeerzeugerregelung für schaltbare (T4, T4R) oder OpenTherm®-Geräte (T4R, T4M)
- Mindesteinschaltzeit und Mindestausschaltzeit sind separat einstellbar (wichtig bei Betrieb mit Wärmepumpen)
- Aufklappbare Gehäuserückseite für eine einfache Verdrahtung
- Benutzermenü für die Einstellung von zusätzlichen Funktionen durch den Benutzer: Heizplanung, Datums- und Uhrzeiteinstellung, Optimierung, Sperrfunktion, OpenTherm®-Warnmeldungen (nur T4M)
- Das Menü Installationseinrichtung ermöglicht die Einstellung zusätzlicher, auf die Anwendungen und Bedürfnisse der Verbraucher zugeschnittener Funktionen durch den Installateur: Sprachauswahl, Taktrate, Anpassung der oberen/unteren Sollwerte, Mindesteinschaltzeit, Mindestausschaltzeit, Zeitplanoption 24 h, 5+2 Tage oder 7 Tage, 4 oder 6 Zeitabschnitte pro Tag, drahtgebundener Fernsensor optional (T4, T4M), Failsafe-Modus, Uhrzeitformat, Wechsel auf Sommerzeit, Offset für Temperaturanzeige, Zurücksetzen auf Werkseinstellung, Verbindung (nur T4R)
- 5 Jahre Garantie

	Technische Daten:	
	Zertifizierungen:	• EMC:2014/30/EU • Niederspannungsrichtlinie: 2014/35/EU • R und TTE: 1995/05/EC • Funkgeräterichtlinie: 2014/53/EU • ErP-Richtlinie: 2013/811/EU
	Regel-Funktionen:	Multizonen Zeit und Temperatur
	Heizen/Kühlen:	nur Heizen (T4, T4R), Heizen/Kühlen (T4M)
	Schaltzeitabstand:	15 Minuten
	Optimierung:	ja
	Fühlerposition:	eingebaut
	Temperatur Regelgenauigkeit:	0,5 °C
	Sollwertblockierung:	ja
	Sollwertbegrenzung:	ja
	Ausgang Regler:	Schalten von potentialfreiem Relais und OpenTherm®
	Anzeige-Funktionen:	Display mit feststehenden Segmenten
	Erdung:	doppelt isoliert
	Schutzart:	IP30
	Max. Kabeldurchmesser:	1,5 mm²
	Versorgungsspannung:	2x AA-Batterien bzw. OpenTherm®
	Batterie-Lebensdauer:	2 Jahre
	RAM-Pufferung:	ja
	Umgebungstemp.:	0–40 °C
	Zeitanzeige (Werkseinst.):	24 h
	Schaltpunkte pro Tag:	4/6
	Urlaubsmodus:	ja
	Regelzyklen pro Stunde:	wählbar nach Anwendung
	Temp.-Bereich:	5–35 °C
	Aufheiz-Optimierung:	ja
	Schaltfunktion:	T4: 230 V AC, 3 A T4R: 230 V AC, 5 A
	Farbe:	Weiß

T4 drahtgebunden, Schaltkontakt, Wandmontage

Gehäuse (H x B x T)	ErP-Klasse	EAN-Nr.	Artikel-Nr.	Euro	PG
97 x 136 x 28 mm	IV	5025121380935	**T4H110A1023**	**214,00**	C7

T4M drahtgebunden, OpenTherm®-Thermostat, Wandmontage

Gehäuse (H x B x T)	ErP-Klasse	EAN-Nr.	Artikel-Nr.	Euro	PG
97 x 136 x 28 mm	V	5025121381208	**T4H310A3032**	**214,00**	C7

T4R drahtlos, Tischständer, Wandhalterung, Empfängerbox mit OpenTherm® und Schaltkontakt

Gehäuse (H x B x T)	ErP-Klasse	EAN-Nr.	Artikel-Nr.	Euro	PG
98 x 136 x 62 mm	V	5025121380928	**Y4H910RF4004**	**332,00**	C7

Zubehör für drahtgebundene Thermostate T4 und T4M

	Bezeichnung	Artikel-Nr.	Euro	PG
	Externer Raumtemperaturfühler	**F42010972 001**	**79,50**	C7

Programmierbarer Raumthermostat T3



T3, T3M



T3R

Datenblatt

Die intelligenten Thermostate der Produktfamilie T3 bieten eine automatische Zeitsteuerung und Temperaturregelung für Heizsysteme in Häusern und Wohnungen. Die Thermostate im modernen Design verfügen über ein großes, gut ablesbares, hinterleuchtetes Display mit feststehenden Segmenten. Sie sind einfach zu programmieren und installieren und bieten eine sehr anwenderfreundliche Bedienung für den Betreiber.
Die Modelle T3 und T3R besitzen einen Schaltkontakt (24–230 V) mit dem schaltbare Geräte wie z. B. Ventilantriebe, Zonenventile, Pumpen sowie Wärmeerzeuger wie z. B. Gaskessel oder Wärmepumpen angesteuert werden können. Eine direkte Ansteuerung von Elektroheizungen ist nur bis zur jeweiligen maximalen Kontaktbelastung möglich. Die Ausführung T3M hat einen OpenTherm®-Ausgang zur Ansteuerung von Geräten mit OpenTherm®-Schnittstelle. Das Modell T3R besteht aus einem Thermostat und einer Empfängerbox, die drahtlos miteinander kommunizieren.
Diese Lösung ist installateurfreundlich und enthält einen Empfänger mit verschiedenen Montageoptionen entweder direkt an der Wand oder an einem Wandgehäuse. Die Verdrahtung der Empfängerbox kann entweder von unten oder über die Rückseite durch Anheben der Klemmenblockplattform erfolgen, was die Installation schnell und einfach macht.

Hauptmerkmale:

- Das minimalistische und moderne Design fügt sich problemlos in sämtliche Wohnumgebungen ein
- Die Installation auf dem Tisch (T3R) oder an der Wand (T3, T3R, T3M) bietet Flexibilität beim Verbauen von Neu- und Austauschgeräten
- Hintergrundbeleuchtung für einfacheres Ablesen unter sämtlichen Lichtbedingungen
- Werkseitig voreingestellte Heizprogramme, 5+2 Tage, 7 Tage, individuell einstellbar
- Zeitplanoptionen mit 4 unabhängigen Zeitabschnitten ganz nach Ihren Komfortbedürfnissen
- Die Position AUS verfügt über eine integrierte Frostschutzeinstellung von mindestens 5 °C, um das Einfrieren von Rohren im Winter zu vermeiden
- Hilfreiche Warnmeldungen unterstützen die Fehlersuche
- Die Überstundenfunktion ermöglicht die Beibehaltung der eingestellten Zieltemperatur für 1 oder 2 Stunden
- Automatische Anpassung der Uhrzeit auf Sommerzeit
- Empfänger mit übersichtlicher LED-Anzeige und Deaktivierungstaste
- Wärmeerzeugerregelung für schaltbare (T3, T3R) oder OpenTherm®-Geräte (T3M)
- Mindestein- und -ausschaltzeit ist separat einstellbar (wichtig bei Betrieb mit Wärmepumpen)
- Benutzermenü für die Einstellung von zusätzlichen Funktionen durch den Benutzer: Zeitprogramm, Datums- und Uhrzeiteinstellung, Optimierung, Sperrfunktion, OpenTherm®-Warnmeldungen (nur T3M)
- Das Menü Installationseinrichtung ermöglicht die Einstellung zusätzlicher, auf die Anwendungen und Bedürfnisse des Benutzers zugeschnittener Funktionen durch den Installateur: Sprachauswahl, Zyklen pro Stunde, Min.- und Max.-Begrenzung des Sollwertes, Mindesteinschaltzeit, Mindestausschaltzeit, Zeitplanoption 7 Tage oder 5+2 Tage, 4 Zeitabschnitte pro Tag, drahtgebundener externer Raumfühler (nur T3), Failsafe-Modus, Uhrzeitformat, einstellbare Sommer-/Winterzeit-Umschaltung, Offset für Temperaturanzeige, Zurücksetzen auf Werkseinstellung, drahtlose Kommunikation (nur T3R)
- 5 Jahre Garantie

	Technische Daten:	
	Zertifizierungen:	• EMV: 2014/30/EU • Niederspannungsrichtlinie: 2014/35/EU • R and TTE: 1995/05/EC • ErP-Richtlinie • Funkfrequenzbereich: ISM-Band (868,0–868,6) MHz
	Betriebsarten:	Position AUS (Frostschutzeinstellung), Zeitprogramm, Überstunden-funktion
	Regel-Funktionen:	Fuzzy-Logik, proportional
	Heizen/Kühlen:	nur Heizen
	Schaltzeitabstand:	10 Minuten
	Optimierung:	ja
	ErP-Klasse:	IV
	Fühlerposition:	eingebaut
	Temperatur Regelgenauigkeit:	0,5 °C
	Sollwertblockierung:	ja
	Sollwertbegrenzung:	ja
	Schaltfunktion:	230 V AC, 5 A
	Erdung:	doppelt isoliert
	Schutzart:	IP30
	Max. Kabeldurchmesser:	1,5 mm²
	Versorgungsspannung:	2 Batterien AA
	RAM-Pufferung:	ja
	Umgebungstemp.:	0–50 °C
	Zeitanzeige (Werkseinst.):	AM/PM
	Schaltpunkte on/off pro Tag:	4
	Urlaubsmodus:	nein
	Temp.-Bereich:	5–35 °C
	Farbe:	Weiß-Weiß
	Produktliteratursprache:	EN, NL, FR,DE, IT, ES

T3 drahtgebunden, Schaltkontakt, Wandmontage

Gehäuse (H x B x T)	EAN-Nr.	Artikel-Nr.	Euro	PG
134 x 94 x 21 mm	5025121380539	**T3H110A0050**	**126,50**	C7

T3M, drahtgebunden, OpenTherm®, Wandmontage

Gehäuse (H x B x T)	EAN-Nr.	Artikel-Nr.	Euro	PG
134 x 94 x 21 mm	5025121380492	**T3H310A0045**	**126,50**	C7

T3R drahtlos, Tischständer, Wandhalterung, Empfängerbox mit Schaltkontakt

Gehäuse (H x B x T)	EAN-Nr.	Artikel-Nr.	Euro	PG
134 x 94 x 63 mm	5025121380522	**Y3H710RF0067**	**210,50**	C7

Elektronischer Heizkörperregler HR90



Datenblatt

Der HR90 ist ein elektronischer Heizkörperregler mit modernem Design der als Standalone-Regler für die Heizkörperregelung eingesetzt wird. Der TheraPro HR90 bietet eine Menge an nützlichen Funktionen, die dem Nutzer den Komfort erhöhen und zusätzlich Energiekosten einspart. Zur optimalen Lesbarkeit des Displays wird die Hintergrundbeleuchtung eingeschaltet, sobald eine Taste gedrückt wird oder das Drehrad sich bewegt. Die Installation und Inbetriebnahme geht schnell durch den einfachen Schließmechanismus am Ventilaufsatz und der 3 voreingestellten Standard-Zeitprogramme, die frei wählbar sind.
Unterschiedliche Betriebsarten und Sondertagfunktion können nach Bedarf gewählt werden:

- Automatik, ECO und Manuell
- Urlaub, Party und Sondertag (der Sondertag ist ein separates Tagesprogramm, das an besonderen Tagen z. B. Feiertagen etc. aktiviert werden kann)

Funktionen zur Energieeinsparung:

- Mit Fensterfunktion wird das Ventil geschlossen, sobald der Raum gelüftet wird
- Beim Drücken der ECO-Taste wird die Sollwerttemperatur nochmals um 3 °C abgesenkt
- Es besteht die Möglichkeit, die Optimierung zu aktivieren. Damit wird erreicht, dass zur programmierten Zeit die Sollwerttemperatur bereits erreicht ist

Hauptmerkmale:

- Interner NTC-Sensor
- Ventilanschluss M30 x 1,5

Technische Daten:

Schaltuhr-Funktionen:	Das Zeitprogramm lässt sich selbstverständlich individuell an den Tagesablauf anpassen. 6 Schaltpunkte pro Tag und 3 unterschiedliche Sollwerttemperaturen, die frei einstellbar sind, sorgen für erhöhten Komfort. Das Zeitprogramm und die 3 Sollwerte sind frei einstellbar.
Zertifizierungen:	CE-Konformität: RoHS
Temp.-Bereich:	5–30 °C
Frostschutz-Temp.:	5 °C
Versorgungsspannung:	2 Batterien 1,5 V: LR6, AA, AM3, Lithium, oder 2 Akkus 1,2 V NiMH
Gehäuse (H x B x T):	60 x 54 x 96 mm
Werkstoff:	hochwertiger Kunststoff
Schutzart:	IP30
Umgebungstemp.:	0–50 °C
rel.F.-Bereich:	10 ... 90 %r.F.
Inklusive:	Adapter: Danfoss RA
Sprache der Bedieneinheit:	Deutsch, Englisch, Dänisch, Schwedisch, Finnisch, Norwegisch

Elektronischer Heizkörperregler HR90

EAN-Nr.	Artikel-Nr.	Euro	PG
5025121383974	**HR90**	**93,00**	C7

Zubehör

	Bezeichnung	Artikel-Nr.	Euro	PG
	Vandalenschutz	**AVS90**	**33,00**	C99
	Drehrad mit Frontabdeckung, Chrom (3 Stück)	**AFA90**	**26,50**	C99
	Anschlusskabel für Fensterkontakt (HCA30)	**ACS90**	**22,10**	C99
	Adapter mit Gewindeanschluss für Comap-/Herz-Ventile M28 x 1,5	**ACH28**	**14,70**	C99
	Danfoss-Adaptersatz für RA, RAV, RAVL	**EVA1-DANFOSS**	**12,10**	C99
	Adapter Therafix für HR90, HR91, HR92	**EVA1-THERAFIX**	**11,20**	C99
	Externer Fensterkontakt	**HCA30**	**28,00**	C99

DIGITALREGLER FÜR HEIZUNG, SOLAR UND FERNWÄRME

Smile-Digitalregler für Heizung, Solar und Fernwärme		
SDC	Smile-Heizungs-, Fernheizungs-, Multivalentregler	17-2
Smile-Heizungs-Anwendungen		
SDC3-40-SET	Smile-Regelungspaket für einen Heizkreis	17-6
SDC3-10	Smile-Regler zur Heizkreis-, Kessel- und Warmwasserregelung	17-8
SDC3-40	Smile-Regler für 1 Mischkreis	17-10
SDC9-21	Smile-Regler zur Heizkreis-, Mischkreis-, Kessel- und Warmwasserregelung	17-12
SDC9-21	Smile-Regler zur Solarintegration mit Pufferspeicher	17-14
SDC9-21	Smile-Regler für Mischkreis mit Pufferspeicher	17-16
SDC9-21	Smile-Regler für Mischkreis mit Pufferspeicher	17-18
SDC9-21	Smile-Regler für Heizkreis, Mischkreis, Kessel und Warmwasser	17-20
SDC12-31	Smile-Regler für Heizkreis, 2x Mischkreis, Kessel und Warmwasser	17-22
SDC12-31	Smile-Regler für Festbrennstoffkessel, Solar, Pufferspeicher	17-24
SDC12-31/SDC3-40	Smile-Regler Kesselfolge mit 3 Heizkreisen, 1 Warmwasser-Regelung	17-26
Smile-Fernwärme-Anwendungen		
SDC9-21	Smile-Regler für Fernwärmeübergabestationen	17-28
SDC9-21	Smile-Regler für Fernwärmeübergabestationen	17-30
SDC9-21	Smile-Regler für Fernwärmeübergabestationen	17-32
SDC9-21	Smile-Regler für Fernwärmeübergabestationen	17-34
SDC9-21	Smile-Regler für Fernwärmeübergabestationen	17-36
SDC9-21	Smile-Regler für Fernwärmeübergabestationen	17-38
SDC9-21	Smile-Regler für Fernwärmeübergabestationen	17-40
SDC12-31	Smile-Regler für Fernwärme, Warmwasser und Mischkreise	17-42
SDC12-31	Smile-Regler für Fernwärme, 2 Primärventile, Heiz- und Warmwasser-Regelung (Mischkreis)	17-44
SDC12-31	Smile-Regler für Fernwärme, 2 Mischkreise und 1 Warmwasserbereitung	17-46
SDC12-31	Smile-Regler für Fernwärmeübergabestationen mit 2 Primärventilen	17-48
SDC12-31	Smile-Erweiterungsregler mit Heizkreis und Schichtladespeicher	17-50
SDC9-21	Smile-Regler für Fernwärmeübergabestationen und Solarintegration	17-52
Temperatur-Sensoren		
AF	Außentemperaturfühler, NTC 20k	17-54
KTF	Wassertemperaturfühler, NTC 20k	17-55
VF	Luftkanal- und Tauchtemperaturfühler, NTC 20k	17-56
VFF	Tauchtemperaturfühler mit schneller Reaktionszeit	17-56
SF	Anlegetemperaturfühler, NTC 20k	17-57
Sicherheits-Thermostate		
RGT	Rauchgasthermostat	17-58

Smile-Heizungs-, Fernheizungs-, Multivalentregler SDC



SDC



SDC-WM

Dokumentation

Mikroprozessor-Regler mit unveränderlicher Software. Konfiguration über 15 Parametersets.
Für alle Heizungs- und Fernheizungsapplikationen mit:
- Direktheizkreis und/oder Mischkreis(en)
- Brenneransteuerung
- Warmwasser
- Fernheizungsventil

Technische Daten:

Regel-Software:	Die jeweilige Regleranwendung kann über die Auswahl einer Hydrauliknummer und ggf. Ergänzung durch Einstellung von Einzelparameter eingestellt werden
Betriebsarten:	Betriebsarten: Urlaub, Abwesend, Party, Automatik, Sommer, Heizen, Reduziert, Standby
Schaltuhr-Funktionen:	Heizung mit eigener Wochenschaltuhr, Warmwasserbereitung mit eigener Wochenschaltuhr, 15 programmierbare Urlaubs- oder Ferientermine
Schutzart:	IP30
Max. Umgebungstemp.:	50 °C
Spannungsversorgung:	230 V AC; 5,8 VA
Batterien:	inkl. 3 V Li
Bus-System:	• SDC-Systembus für max. 5 Smile-Regelgeräte mit jeweils bis zu 3 Fernbedienungen, max. Buslänge ist 100 m; der Regler kann auch als Einzelregler verwendet werden • Alle Reglermodelle (Ausnahme SDC3-40) sind mit OpenTherm®-Bus ausgestattet
Hardware-Ausgänge:	• Alle Ausgänge sind Relaisausgänge mit einer max. Kontaktbelastung von 2 A und 250 V AC • Die Standardrelaisausgänge sind für Pumpen und Mischer (Ventile) die entsprechend der eingestellten Anlagenhydraulik angesteuert werden • Zwei zusätzliche Relaisausgänge können bei Bedarf über Parametereinstellung aktiviert werden (nicht bei SDC3-10/SDC3-40)
Betriebsstundenzähler:	Es steht ein Eingang für einen Impulskontakt zur Verfügung; dieser kann z. B. für eine Betriebsstundenzählung genutzt werden, und dadurch eine turnusmäßige Umschaltung des Führungskessel nach Betriebsstunden hergestellt werden
Passende Fühler:	NTC-Fühler der 20 kOhm-Serie; einzige Ausnahme ist der PT1000-Kollektorfühler (KVLF)
ErP-Klasse:	VI

Für Schaltschrankeinbau, H x B x T = 96 x 144 x 75 mm

Ausgang Brenner	Heizkreis	Warmwasser-bedarf	Zus. Ausgang	Hardware-Eingänge	EAN-Nr.	**Artikel-Nr.**	**Euro**	PG
2-stufig	1x ungemischt	Ladepumpe	–	4 (1 var.)	4024627084621	**SDC3-10PM**	**710,00**	C2
–	1x gemischt	–	–	4 (1 var.)	4024627084669	**SDC3-40PM**	**705,50**	C2
1- oder 2-stufig	1x gemischt, 1x ungemischt	Ladepumpe	2 konf.	11 (3 var.)	4024627084744	**SDC9-21PM**	**1.116,00**	C2
1- oder 2-stufig	2x gemischt, 1x ungemischt	Ladepumpe	2 konf.	12 (3 var.)	4024627084775	**SDC12-31PM**	**1.915,00**	C2

Für Wandmontage, H x B x T = 96 x 285 x 90 mm

Ausgang Brenner	Heizkreis	Warmwasser-bedarf	Zus. Ausgang	Hardware-Eingänge	EAN-Nr.	**Artikel-Nr.**	**Euro**	PG
1-stufig	1x ungemischt	Ladepumpe	–	4 (1 var.)	4024627084645	**SDC3-10WM**	**946,00**	C2
–	1x gemischt	–	–	4 (1 var.)	4024627084683	**SDC3-40WM**	**946,00**	C2
1- oder 2-stufig	1x gemischt, 1x ungemischt	Ladepumpe	2 konf.	11 (3 var.)	4024627084751	**SDC9-21WM**	**1.359,00**	C2
1- oder 2-stufig	2x gemischt, 1x ungemischt	Ladepumpe	2 konf.	12 (3 var.)	4024627084799	**SDC12-31WM**	**2.154,00**	C2

Fühler

	Bezeichnung	Artikel-Nr.	Euro	PG
	Außentemperaturfühler AF, NTC	**AF20-B65-R**	**78,00**	C9
	Anlegetemperaturfühler SF, NTC	**SF20-B54-R**	**82,00**	C9
	Luftkanal- und Tauchtemperaturfühler VF, NTC, 150 mm, ohne Tauchhülse (Tauchhülse separat bestellen, siehe Seite 17–56)	**VF20-1B54NW-R**	**88,00**	C9
	Luftkanal- und Tauchtemperaturfühler VF, NTC, 300 mm, ohne Tauchhülse (Tauchhülse separat bestellen, siehe Seite 17–56)	**VF20-3B54NW-R**	**127,00**	C9
	Wassertemperaturfühler KTF, NTC (Tauchhülse separat bestellen)	**KTF20-65-2M-R**	**58,50**	C9
	Tauchtemperaturfühler VFF mit schneller Reaktionszeit, PT1000, 220 mm	**VFF00-220P65**	**127,50**	C9

Fernbedienung

	Bezeichnung	Artikel-Nr.	Euro	PG
	Fernbedienung mit Temperaturwähler/-fühler und Betriebsarten-schalter	**SDW10WE**	**310,50**	C2

Digitale Fernbedienung

	Bezeichnung	Artikel-Nr.	Euro	PG
	Komfortfernbedienung mit Display und kompletter Programmiereinheit sowie Temperaturfühler/-wähler (statt SDW10)	**SDW30**	**587,00**	C2

Montagezubehör für Schaltschrankeinbauregler

	Bezeichnung	Artikel-Nr.	Euro	PG
	Anschlusssockel für Wandmontage zur Umrüstung der Ausführung ...PM	**SWS-12**	**320,00**	C99
	Verdrahtungssockel für Schalttafeleinbau mit Berührungsschutz	**SCS-12**	**237,00**	C99
	Reduzier-Vorsatzrahmen für Schalttafeleinbau bei vorhandenem Schalttafelausschnitt der Regler ZG52/53/55/82/85 oder ZG215/215V/252/254	**SRR**	**109,00**	C99

Smile-Regelungspaket SDC3-40-SET für einen Heizkreis

Anwendung (Hydraulikschema 0401):
- Witterungsgeführte Vorlauftemperatur-Regelung für Heizkreise
- Einsetzbar als eigenständiger Regler oder als Erweiterungsregler

Ansteuerung: 1 Mischkreis

AF

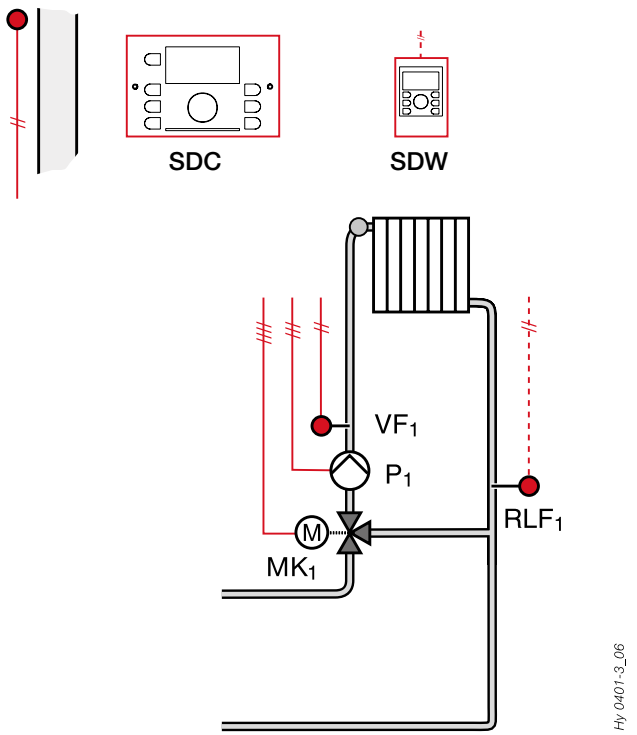

Funktionen:	• Die Grundfunktionen sind in einem unverlierbaren Programm enthalten • Alle Parameter sind mit vernünftigen Grundeinstellungen vorbesetzt und erlauben bei Bedarf individuelle Anpassungen; dafür ist kein PC-Einsatz nötig • Alle Relaisausgänge sind auch manuell testbar
Mischkreis:	• Schaltuhr mit Tages-, Wochen- und Ferienprogramm für den Mischkreis • Optimierung der Einschaltzeiten • Hausmeisterfunktion, Frostschutzfunktion • Mischkreis witterungsgeführt, wahlweise mit Raumaufschaltung • Min./max. Begrenzung der Vorlauftemperatur, max. Begrenzung der Heizkreisrücklauftemperatur • Raumtemperatur-Sollwertrampe für Aufheiz- und Absenkbetrieb • Inbetriebnahme-Automatik für Fußbodenheizflächen gemäß EN1264 • Außentemperaturabhängige Umschaltung auf Kühlbetrieb möglich
Kombination:	• Kombinationsmöglichkeit von bis zu 5 SDC-Reglern nach freier Wahl
Kommunikation:	• Die Kommunikation erfolgt über den Systembus ohne zusätzliche Schnittstellen • Entfernung max. 100 m • Kommuniziert werden alle für das Regelsystem erforderlichen Daten • Fernbedienung mit den Wandmodulen SDW.. über den Systembus
Störmeldung:	• Wenn entscheidende Temperaturen in angemessenen Zeiten nicht erreicht werden oder Fühler unterbrochen oder kurzgeschlossen sind, erzeugt der Regler eine Störmeldung

Mikroprozessor-Regler zur Heizkreisregelung (Hydraulikschema 0401)

Bezeichnung	Artikel-Nr.	Euro	PG
Regelungspaket für einen Heizkreis bestehend aus: 1x Mikroprozessor-Regler mit Anschlusssockel für Wandmontage (SDC3-40WM), 1x Außentemperaturfühler AF (AF20-B65-R) und 1x Anlegetemperaturfühler SF (SF20-B54-R) als Vorlauftemperaturfühler VF	**SDC3-40-SET**	**1.012,00**	C2

Zubehör (empfohlen)

Bezeichnung	Artikel-Nr.	Euro	PG
Fernbedienung mit Temperaturwähler/-fühler und Betriebsartenschalter	**SDW10WE**	**310,50**	C2

Zubehör (wahlweise)

Bezeichnung	Artikel-Nr.	Euro	PG
Komfortfernbedienung mit Display und kompletter Programmiereinheit sowie Temperaturfühler/-wähler (statt SDW10)	**SDW30**	**587,00**	C2
Anlegetemperaturfühler SF als Rücklauftemperaturfühler RLF	**SF20-B54-R**	**82,00**	C9

Inbetriebnahme

Inbetriebnahme- und Kundendienstleistungen werden von unseren qualifizierten Servicepartnern angeboten und durchgeführt. Alle Informationen und Auftragsformulare finden Sie hier.
resideo.com/de/de/service/servicepartner/

Abbildungen zu den Einzelkomponenten finden Sie auf den Seiten 17–2 bis 17–5.

Smile-Regler SDC3-10 zur Heizkreis-, Kessel- und Warmwasserregelung

Anwendung (Hydraulikschema 0101):
- Witterungsgeführte Kesseltemperatur-Regelung für einen Direktheizkreis und Warmwasserbereiter
- Einsetzbar als eigenständiger Regler oder in Verbindung mit weiteren SDC-Reglern
- Brenneransteuerung zur bedarfsabhängigen Regelung aller Kesseltypen

Ansteuerung: 1 direkter Heizkreis, 1 Warmwasser-Pumpe, 1 Heizkessel 1-stufig

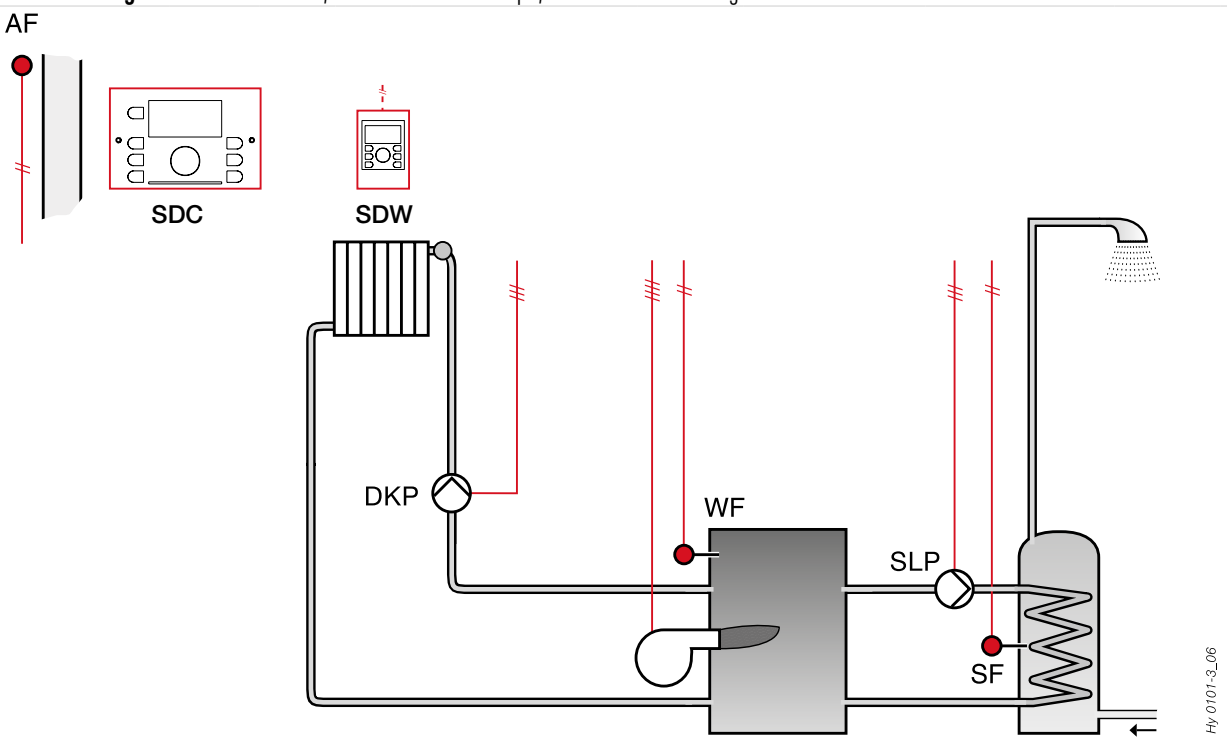

Funktionen:	• Die Grundfunktionen sind in einem unverlierbaren Programm enthalten • Alle Parameter sind mit vernünftigen Grundeinstellungen vorbesetzt und erlauben bei Bedarf individuelle Anpassungen; dafür ist kein PC-Einsatz nötig • Alle Relaisausgänge sind auch manuell testbar
Kesselregelung:	• Gleitende Kesseltemperaturregelung für einstufige Brenner
Direktheizkreis:	• Schaltuhr mit Tages-, Wochen- und Ferienprogramm für Direktheizkreis • Optimierung der Einschaltzeiten • Hausmeisterfunktion, Frostschutzfunktion • Heizkreis witterungsgeführt, wahlweise mit Raumaufschaltung • Min./max. Begrenzung der Vorlauftemperatur
Warmwasserregelung:	• Schaltuhr mit Tages- und Wochenprogramm • Antilegionellen-Automatik • Warmwasservorrangschaltung
Kombination:	• Kombinationsmöglichkeit von bis zu 5 SDC-Reglern nach freier Wahl
Kommunikation:	• Die Kommunikation erfolgt über den Systembus ohne zusätzliche Schnittstellen • Entfernung max. 100 m • Kommuniziert werden alle für das Regelsystem erforderlichen Daten • Fernbedienung mit den Wandmodulen SDW.. über den Systembus
Störmeldung:	• Wenn entscheidende Temperaturen in angemessenen Zeiten nicht erreicht werden oder Fühler unterbrochen oder kurzgeschlossen sind, erzeugt der Regler eine Störmeldung

Mikroprozessor-Regler zur Heizkreis-, Kessel- und Warmwasserregelung (Hydraulikschema 0101)

Bezeichnung	Artikel-Nr.	Euro	PG
Regler mit Anschlusssockel für Wandmontage	**SDC3-10WM**	**946,00**	C2
Alternativ Regler mit aufsteckbaren Klemmleisten für Schalttafeleinbau	**SDC3-10PM**	**710,00**	C2
Außentemperaturfühler AF	**AF20-B65-R**	**78,00**	C9
Wassertemperaturfühler KTF als Kesseltemperaturfühler WF (Tauchhülse separat bestellen)	**KTF20-65-2M-R**	**58,50**	C9
Wassertemperaturfühler KTF als Wamwassertemperaturfühler SF (Tauchhülse separat bestellen)	**KTF20-65-2M-R**	**58,50**	C9

Zubehör (empfohlen)

Bezeichnung	Artikel-Nr.	Euro	PG
Fernbedienung mit Temperaturwähler/-fühler und Betriebsartenschalter	**SDW10WE**	**310,50**	C2

Zubehör (wahlweise)

Bezeichnung	Artikel-Nr.	Euro	PG
Luftkanal- und Tauchtemperaturfühler VF, 300 mm (statt KTF20-65-2M-R)	**VF20-3B54NW-R**	**127,00**	C9
Komfortfernbedienung mit Display und kompletter Programmiereinheit sowie Temperaturfühler/-wähler (statt SDW10)	**SDW30**	**587,00**	C2
Anschlusssockel für Wandmontage zur Umrüstung der Ausführung ...PM	**SWS-12**	**320,00**	C99
Reduzier-Vorsatzrahmen für Schalttafeleinbau bei vorhandenem Schalttafelausschnitt der Regler ZG52/53/55/82/85 oder ZG215/215V/252/254	**SRR**	**109,00**	C99

Inbetriebnahme

Inbetriebnahme- und Kundendienstleistungen werden von unseren qualifizierten Servicepartnern angeboten und durchgeführt. Alle Informationen und Auftragsformulare finden Sie hier.
resideo.com/de/de/service/servicepartner/

Abbildungen zu den Einzelkomponenten finden Sie auf den Seiten 17-2 bis 17-5.

Smile-Regler SDC3-40 für 1 Mischkreis

Anwendung (Hydraulikschema 0401):
- Witterungsgeführte Vorlauftemperatur-Regelung für Radiatoren, Konvektoren und Niedertemperatur-Heizkreise (z. B. Fußbodenheizungen)
- Einsetzbar als eigenständiger Regler oder als Erweiterungsregler

Ansteuerung: 1 Mischkreis

AF

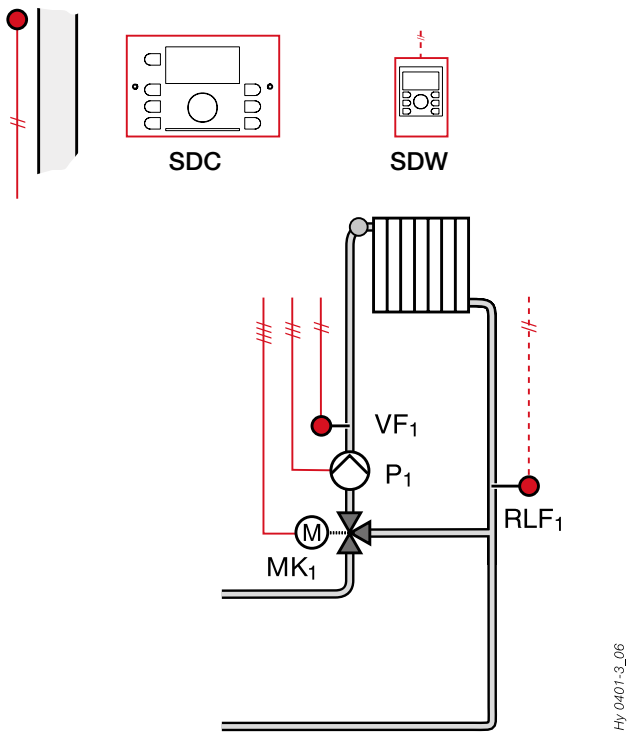

Funktionen:	• Die Grundfunktionen sind in einem unverlierbaren Programm enthalten • Alle Parameter sind mit vernünftigen Grundeinstellungen vorbesetzt und erlauben bei Bedarf individuelle Anpassungen; dafür ist kein PC-Einsatz nötig • Alle Relaisausgänge sind auch manuell testbar
Mischkreis:	• Schaltuhr mit Tages-, Wochen- und Ferienprogramm für Mischkreis • Optimierung der Einschaltzeiten • Hausmeisterfunktion, Frostschutzfunktion • Mischkreis witterungsgeführt, wahlweise mit Raumaufschaltung • Min./max. Begrenzung der Vorlauftemperatur, max. Begrenzung der Heizkreisrücklauftemperatur
Kombination:	• Kombinationsmöglichkeit von bis zu 5 SDC-Reglern nach freier Wahl
Kommunikation:	• Die Kommunikation erfolgt über den Systembus ohne zusätzliche Schnittstellen • Entfernung max. 100 m • Kommuniziert werden alle für das Regelsystem erforderlichen Daten • Fernbedienung mit den Wandmodulen SDW.. über den Systembus
Störmeldung:	• Wenn entscheidende Temperaturen in angemessenen Zeiten nicht erreicht werden oder Fühler unterbrochen oder kurzgeschlossen sind, erzeugt der Regler eine Störmeldung

Mikroprozessor-Regler zur Heizkreisregelung (Hydraulikschema 0401)

Bezeichnung	Artikel-Nr.	Euro	PG
Regler mit Anschlusssockel für Wandmontage	**SDC3-40WM**	**946,00**	C2
Alternativ Regler mit aufsteckbaren Klemmleisten für Schalttafeleinbau	**SDC3-40PM**	**705,50**	C2
Außentemperaturfühler AF	**AF20-B65-R**	**78,00**	C9
Anlegetemperaturfühler SF als Vorlauftemperaturfühler VF	**SF20-B54-R**	**82,00**	C9

Zubehör (empfohlen)

Bezeichnung	Artikel-Nr.	Euro	PG
Fernbedienung mit Temperaturwähler/-fühler und Betriebsartenschalter	**SDW10WE**	**310,50**	C2

Zubehör (wahlweise)

Bezeichnung	Artikel-Nr.	Euro	PG
Luftkanal- und Tauchtemperaturfühler VF, 150 mm (statt SF20-B54-R)	**VF20-1B54NW-R**	**88,00**	C9
Komfortfernbedienung mit Display und kompletter Programmiereinheit sowie Temperaturfühler/-wähler (statt SDW10)	**SDW30**	**587,00**	C2
Anlegetemperaturfühler SF als Rücklauftemperaturfühler RLF	**SF20-B54-R**	**82,00**	C9
Anschlusssockel für Wandmontage zur Umrüstung der Ausführung ...PM	**SWS-12**	**320,00**	C99
Reduzier-Vorsatzrahmen für Schalttafeleinbau bei vorhandenem Schalttafelausschnitt der Regler ZG52/53/55/82/85 oder ZG215/215V/252/254	**SRR**	**109,00**	C99

Inbetriebnahme

Inbetriebnahme- und Kundendienstleistungen werden von unseren qualifizierten Servicepartnern angeboten und durchgeführt. Alle Informationen und Auftragsformulare finden Sie hier.
resideo.com/de/de/service/servicepartner/

Abbildungen zu den Einzelkomponenten finden Sie auf den Seiten 17–2 bis 17–5.

Smile-Regler SDC9-21 zur Heizkreis-, Mischkreis-, Kessel- und Warmwasserregelung

Anwendung (Hydraulikschema 0201):

- Witterungsgeführte Vorlauftemperatur-Regelung für Radiatoren, Konvektoren und Niedertemperatur-Heizkreise (z. B. Fußbodenheizungen) über Mischkreis
- Einsetzbar als eigenständiger Regler oder als Erweiterungsregler in Verbindung mit Kessel, Heizkreis- oder Fernheizregler
- Brenneransteuerung zur bedarfsabhängigen Regelung aller Kesseltypen

Ansteuerung: 1 direkter Heizkreis, 1 Mischkreis, 1 Warmwasser-Pumpe, 1 Heizkessel 1-, 2-stufig oder modulierend

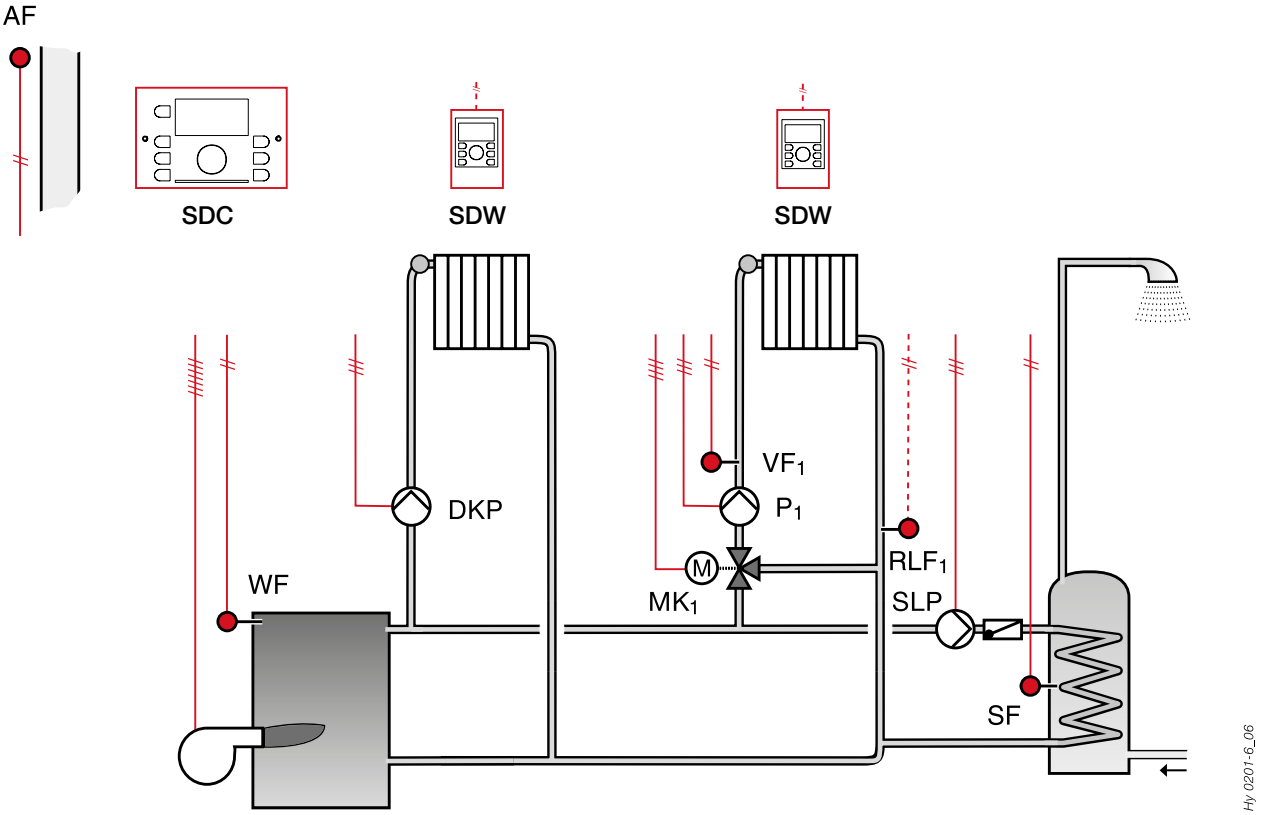

Funktionen:	• Die Grundfunktionen sind in einem unverlierbaren Programm enthalten • Alle Parameter sind mit vernünftigen Grundeinstellungen vorbesetzt und erlauben bei Bedarf individuelle Anpassungen; dafür ist kein PC-Einsatz nötig • Alle Relaisausgänge sind auch manuell testbar
Kesselregelung:	• Gleitende Kesseltemperaturregelung für 1-, 2-stufigen oder modulierenden Brenner • Indirekte Kesselrücklaufregelung durch Drosselung der Verbraucher
Mischkreis/Direktheizkreis:	• Schaltuhr mit Tages-, Wochen- und Ferienprogramm für jeden Heizkreis • Optimierung der Einschaltzeiten • Hausmeisterfunktion, Frostschutzfunktion • Heizkreise witterungsgeführt, wahlweise mit Raumaufschaltung • Min./max. Begrenzung der Vorlauftemperatur, max. Begrenzung der Heizkreisrücklauftemperatur (nur im Mischkreis möglich, nicht im Direktheizkreis)
Warmwasserregelung:	• Schaltuhr mit Tages- und Wochenprogramm für Warmwasser-Ladepumpe • Antilegionellen-Automatik • Warmwasservorrangschaltung • Witterungsgeführter Parallelbetrieb nur im Mischkreis
Kombination:	• Kombinationsmöglichkeit von bis zu 5 SDC-Reglern nach freier Wahl
Kommunikation:	• Die Kommunikation erfolgt über den Systembus ohne zusätzliche Schnittstellen • Entfernung max. 100 m • Kommuniziert werden alle für das Regelsystem erforderlichen Daten • Fernbedienung mit den Wandmodulen SDW.. über den Systembus
Störmeldung:	• Wenn entscheidende Temperaturen in angemessenen Zeiten nicht erreicht werden oder Fühler unterbrochen oder kurzgeschlossen sind, erzeugt der Regler eine Störmeldung

Mikroprozessor-Regler zur Heizkreis-, Mischkreis-, Kessel- und Warmwasserregelung (Hydraulikschema 0201)

Bezeichnung	Artikel-Nr.	Euro	PG
Regler mit Anschlusssockel für Wandmontage	**SDC9-21WM**	**1.359,00**	C2
Alternativ Regler mit aufsteckbaren Klemmleisten für Schalttafeleinbau	**SDC9-21PM**	**1.116,00**	C2
Außentemperaturfühler AF	**AF20-B65-R**	**78,00**	C9
Anlegetemperaturfühler SF als Vorlauftemperaturfühler VF	**SF20-B54-R**	**82,00**	C9
Wassertemperaturfühler KTF als Kesseltemperaturfühler WF (Tauchhülse separat bestellen)	**KTF20-65-2M-R**	**58,50**	C9
Wassertemperaturfühler KTF als Wamwassertemperaturfühler SF (Tauchhülse separat bestellen)	**KTF20-65-2M-R**	**58,50**	C9

Zubehör (empfohlen)

Bezeichnung	Artikel-Nr.	Euro	PG
Fernbedienung mit Temperaturwähler/-fühler und Betriebsartenschalter	**SDW10WE**	**310,50**	C2

Zubehör (wahlweise)

Bezeichnung	Artikel-Nr.	Euro	PG
Luftkanal- und Tauchtemperaturfühler VF, 150 mm (statt SF20-B54-R)	**VF20-1B54NW-R**	**88,00**	C9
Luftkanal- und Tauchtemperaturfühler VF, 300 mm (statt KTF20-65-2M-R)	**VF20-3B54NW-R**	**127,00**	C9
Komfortfernbedienung mit Display und kompletter Programmiereinheit sowie Temperaturfühler/-wähler (statt SDW10)	**SDW30**	**587,00**	C2
Anlegetemperaturfühler SF als Rücklauftemperaturfühler RLF	**SF20-B54-R**	**82,00**	C9
Anschlusssockel für Wandmontage zur Umrüstung der Ausführung ...PM	**SWS-12**	**320,00**	C99
Reduzier-Vorsatzrahmen für Schalttafeleinbau bei vorhandenem Schalttafelausschnitt der Regler ZG52/53/55/82/85 oder ZG215/215V/252/254	**SRR**	**109,00**	C99

Inbetriebnahme

Inbetriebnahme- und Kundendienstleistungen werden von unseren qualifizierten Servicepartnern angeboten und durchgeführt. Alle Informationen und Auftragsformulare finden Sie hier.
resideo.com/de/de/service/servicepartner/

Abbildungen zu den Einzelkomponenten finden Sie auf den Seiten 17-2 bis 17-5.

Smile-Regler SDC9-21 zur Solarintegration mit Pufferspeicher

Anwendung (Hydraulikschema 0404):

- Witterungsgeführte Regelung mit Pufferspeicher für 1 Radiatoren-, Konvektoren- oder Niedertemperatur-Heizkreis
- Integrierte Differenztemperatur-Regelung zur Ansteuerung einer Solaranlage
- Brenneransteuerung zur bedarfsabhängigen Regelung aller Kesseltypen
- Verschiedene Varianten der Warmwasservorrangschaltung

Ansteuerung: 1 Mischkreis, 1 Warmwasser-Pumpe, 1 Heizkessel 1-, 2-stufig, 1 Solarladung für Warmwasser und Heizung, 1 Pufferladeregelung

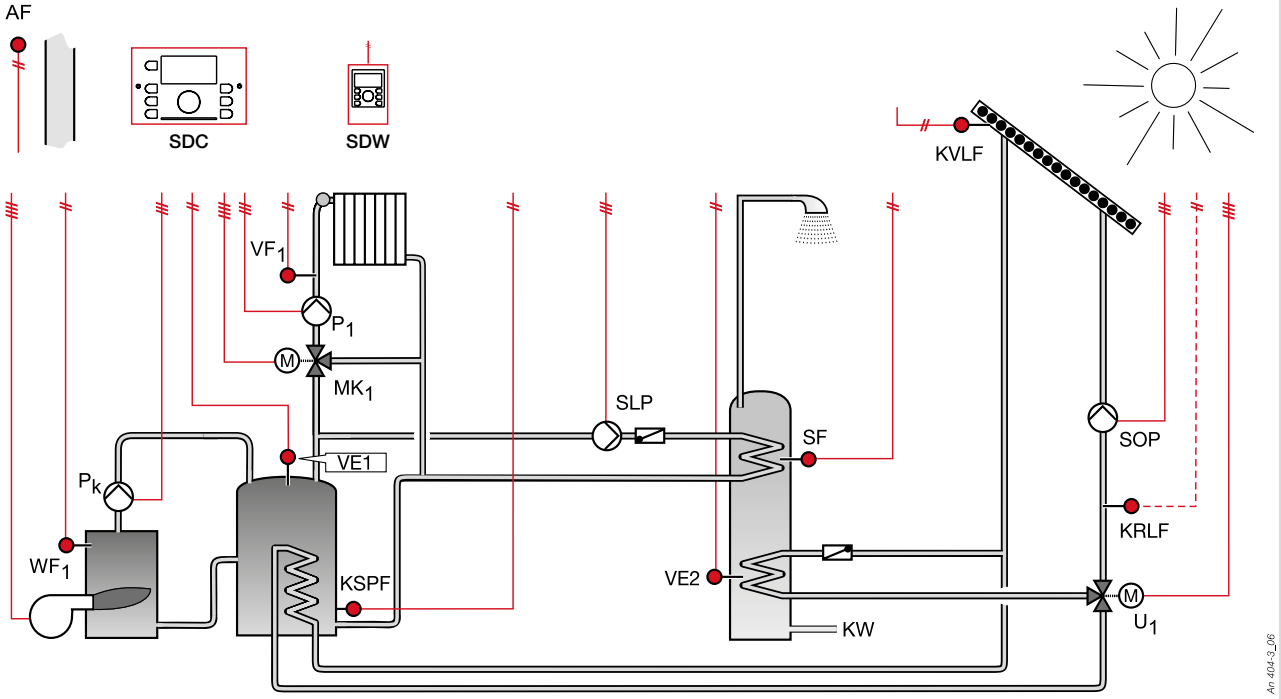

Funktionen:	• Die Grundfunktionen sind in einem unverlierbaren Programm enthalten • Alle Parameter sind mit vernünftigen Grundeinstellungen vorbesetzt und erlauben bei Bedarf individuelle Anpassungen; dafür ist kein PC-Einsatz nötig • Alle Relaisausgänge sind auch manuell testbar
Kesselregelung:	• Gleitende Kesseltemperaturregelung für 1-, 2-stufigen, auch modulierend möglich
Mischkreis/Direktheiz-kreis:	• Schaltuhr mit Tages-, Wochen- und Ferienprogramm für jeden Heizkreis • Optimierung der Einschaltzeiten • Hausmeisterfunktion, Frostschutzfunktion • Mischkreis/Direktheizkreis witterungsgeführt, wahlweise mit Raumaufschaltung • Min./max. Begrenzung der Vorlauftemperatur
Warmwasserregelung:	• Schaltuhr mit Tages- und Wochenprogramm für Warmwasser-Ladepumpe • Antilegionellen-Automatik • Warmwasservorrangschaltung • Witterungsgeführter Parallelbetrieb nur im Mischkreis
Solarregelung:	• Es werden die Temperaturen am Kollektor (KVLF) und im Warmwasserspeicher (VE2) verglichen • Das Regelgerät schaltet die Solarpumpe ein, wenn der Kollektorfühler eine höhere Temperatur als der Speicherfühler erfasst • Ist der Warmwasserspeicher thermisch gefüllt, veranlasst der Regler die Solarladeumschaltung zum Pufferspeicher; nun ist die Temperaturdifferenz zwischen Kollektorfühler KVLF und Pufferfühler KSPF für das Ein-/Ausschalten der Solarpumpe entscheidend • Die Solarenergie wird zum Laden des Warmwasser-Speichers und des Pufferspeichers benutzt
Kombination:	• Kombinationsmöglichkeit von bis zu 5 SDC-Reglern nach freier Wahl
Kommunikation:	• Die Kommunikation erfolgt über den Systembus ohne zusätzliche Schnittstellen • Entfernung max. 100 m • Kommuniziert werden alle für das Regelsystem erforderlichen Daten • Fernbedienung mit den Wandmodulen SDW.. über den Systembus
Störmeldung:	• Wenn entscheidende Temperaturen in angemessenen Zeiten nicht erreicht werden oder Fühler unterbrochen oder kurzgeschlossen sind, erzeugt der Regler eine Störmeldung

Mikroprozessor-Regler zur Heizkreis-, Kessel-, Pufferspeicher, Warmwasserregelung und Solarkreisintegration (Hydraulikschema 0404)

Bezeichnung	Artikel-Nr.	Euro	PG
Regler mit Anschlusssockel für Wandmontage	**SDC9-21WM**	**1.359,00**	C2
Alternativ Regler mit aufsteckbaren Klemmleisten für Schalttafeleinbau	**SDC9-21PM**	**1.116,00**	C2
Außentemperaturfühler AF	**AF20-B65-R**	**78,00**	C9
Anlegetemperaturfühler SF als Vorlauftemperaturfühler VF	**SF20-B54-R**	**82,00**	C9
Wassertemperaturfühler KTF als Kesseltemperaturfühler WF (Tauchhülse separat bestellen)	**KTF20-65-2M-R**	**58,50**	C9
Wassertemperaturfühler KTF als Wamwassertemperaturfühler SF (Tauchhülse separat bestellen)	**KTF20-65-2M-R**	**58,50**	C9
Wassertemperaturfühler KTF als Warmwassertemperaturfühler VE2 (Tauchhülse separat bestellen)	**KTF20-65-2M-R**	**58,50**	C9
Wassertemperaturfühler KTF als Puffertemperaturfühler VE1 (Tauchhülse separat bestellen)	**KTF20-65-2M-R**	**58,50**	C9
Wassertemperaturfühler KTF als Puffertemperaturfühler KSPF (Tauchhülse separat bestellen)	**KTF20-65-2M-R**	**58,50**	C9
Tauchtemperaturfühler mit schneller Reaktionszeit als Kollektortemperaturfühler KVLF	**VFF00-220P65**	**127,50**	C9

Zubehör (empfohlen)

Bezeichnung	Artikel-Nr.	Euro	PG
Fernbedienung mit Temperaturwähler/-fühler und Betriebsartenschalter	**SDW10WE**	**310,50**	C2

Zubehör (wahlweise)

Bezeichnung	Artikel-Nr.	Euro	PG
Luftkanal- und Tauchtemperaturfühler VF, 150 mm (statt SF20-B54-R)	**VF20-1B54NW-R**	**88,00**	C9
Luftkanal- und Tauchtemperaturfühler VF, 300 mm (statt KTF20-65-2M-R)	**VF20-3B54NW-R**	**127,00**	C9
Komfortfernbedienung mit Display und kompletter Programmiereinheit sowie Temperaturfühler/-wähler (statt SDW10)	**SDW30**	**587,00**	C2
Anlegetemperaturfühler SF als Rücklauftemperaturfühler RLF	**SF20-B54-R**	**82,00**	C9
Anschlusssockel für Wandmontage zur Umrüstung der Ausführung ...PM	**SWS-12**	**320,00**	C99
Reduzier-Vorsatzrahmen für Schalttafeleinbau bei vorhandenem Schalttafelausschnitt der Regler ZG52/53/55/82/85 oder ZG215/215V/252/254	**SRR**	**109,00**	C99

Inbetriebnahme

Inbetriebnahme- und Kundendienstleistungen werden von unseren qualifizierten Servicepartnern angeboten und durchgeführt. Alle Informationen und Auftragsformulare finden Sie hier.
resideo.com/de/de/service/servicepartner/

Abbildungen zu den Einzelkomponenten finden Sie auf den Seiten 17-2 bis 17-5.

Smile-Regler SDC9-21 für Mischkreis mit Pufferspeicher

Anwendung (Hydraulikschema 0406):

- Der Pufferspeicher wird von einer externen Wärmequelle geladen (Festbrennstoffkessel etc.); der Regler regelt einen Mischkreis für Heizkörper, Konvektoren oder Heizkreise mit niedriger Heizmitteltemperatur: eine Konstanttemperaturregelung ist ebenfalls möglich; Warmwasserregelung und die Regelung der Zirkulationspumpe werden ebenfalls vom Regler übernommen

Ansteuerung: 1 Mischkreis, 2 Warmwasser-Pumpen, 1 Pufferentladeregelung

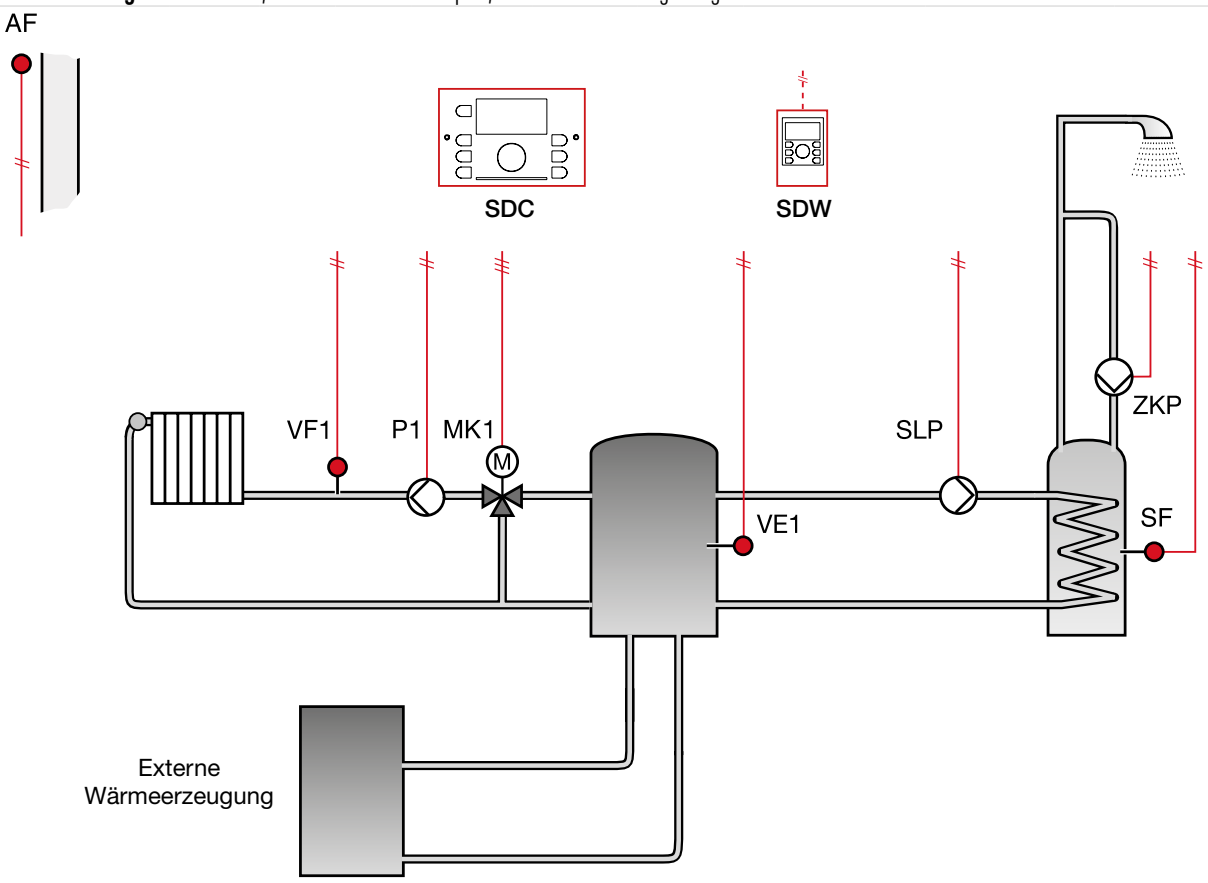

Funktionen:	• Die Grundfunktionen sind in einem unverlierbaren Programm enthalten • Alle Parameter sind mit vernünftigen Grundeinstellungen vorbesetzt und erlauben bei Bedarf individuelle Anpassungen; dafür ist kein PC-Einsatz nötig • Alle Relaisausgänge sind auch manuell testbar
Mischkreis:	• Schaltuhr mit Tages-, Wochen- und Ferienprogramm für jeden Heizkreis • Optimierung der Einschaltzeiten • Hausmeisterfunktion, Frostschutzfunktion • Heizkreise witterungsgeführt, wahlweise mit Raumaufschaltung
Warmwasserregelung:	• Schaltuhr mit Tages-, Wochen- und Ferienprogramm • Antilegionellen-Automatik • Warmwasservorrangschaltung oder witterungsgeführter Parallelbetrieb • 5 verschiedene Möglichkeiten zur Regelung der Zirkulationspumpe
Kombination:	• Kombinationsmöglichkeit von bis zu 5 SDC-Reglern nach freier Wahl
Kommunikation:	• Die Kommunikation erfolgt über den Systembus ohne zusätzliche Schnittstellen • Entfernung max. 100 m • Kommuniziert werden alle für das Regelsystem erforderlichen Daten • Fernbedienung mit den Wandmodulen SDW.. über den Systembus
Störmeldung:	• Wenn entscheidende Temperaturen in angemessenen Zeiten nicht erreicht werden oder Fühler unterbrochen oder kurzgeschlossen sind, erzeugt der Regler eine Störmeldung

Mikroprozessor-Regler zur Heizkreis-, Pufferspeicher und Warmwasserregelung (Hydraulikschema 0406)

Bezeichnung	Artikel-Nr.	Euro	PG
Regler mit Anschlusssockel für Wandmontage	**SDC9-21WM**	**1.359,00**	C2
Alternativ Regler mit aufsteckbaren Klemmleisten für Schalttafeleinbau	**SDC9-21PM**	**1.116,00**	C2
Außentemperaturfühler AF	**AF20-B65-R**	**78,00**	C9
Anlegetemperaturfühler SF als Vorlauftemperaturfühler VF	**SF20-B54-R**	**82,00**	C9
Wassertemperaturfühler KTF als Kesseltemperaturfühler WF (Tauchhülse separat bestellen)	**KTF20-65-2M-R**	**58,50**	C9
Wassertemperaturfühler KTF als Wamwassertemperaturfühler SF (Tauchhülse separat bestellen)	**KTF20-65-2M-R**	**58,50**	C9

Zubehör (empfohlen)

Bezeichnung	Artikel-Nr.	Euro	PG
Fernbedienung mit Temperaturwähler/-fühler und Betriebsartenschalter	**SDW10WE**	**310,50**	C2

Zubehör (wahlweise)

Bezeichnung	Artikel-Nr.	Euro	PG
Luftkanal- und Tauchtemperaturfühler VF, 150 mm (statt SF20-B54-R)	**VF20-1B54NW-R**	**88,00**	C9
Luftkanal- und Tauchtemperaturfühler VF, 300 mm (statt KTF20-65-2M-R)	**VF20-3B54NW-R**	**127,00**	C9
Komfortfernbedienung mit Display und kompletter Programmiereinheit sowie Temperaturfühler/-wähler (statt SDW10)	**SDW30**	**587,00**	C2
Anschlusssockel für Wandmontage zur Umrüstung der Ausführung ...PM	**SWS-12**	**320,00**	C99
Reduzier-Vorsatzrahmen für Schalttafeleinbau bei vorhandenem Schalttafelausschnitt der Regler ZG52/53/55/82/85 oder ZG215/215V/252/254	**SRR**	**109,00**	C99

Inbetriebnahme

Inbetriebnahme- und Kundendienstleistungen werden von unseren qualifizierten Servicepartnern angeboten und durchgeführt. Alle Informationen und Auftragsformulare finden Sie hier.
resideo.com/de/de/service/servicepartner/

Abbildungen zu den Einzelkomponenten finden Sie auf den Seiten 17–2 bis 17–5.

Smile-Regler SDC9-21 für Mischkreis mit Pufferspeicher

Anwendung (Hydraulikschema 0407):

- Der Pufferspeicher wird von einer externen Wärmequelle geladen (Festbrennstoffkessel etc.); falls der Pufferspeicher nicht geladen wurde, wird ein Kessel als Wärmequelle verwende; ein Umschaltventil schaltet die Wärmequelle vom Pufferspeicher zum Kessel um; der Regler regelt einen Mischkreis für Heizkörper, Konvektoren oder Heizkreise mit niedriger Heizmitteltemperatur; eine Konstanttemperatur-regelung ist ebenfalls möglich

Warmwasserregelung und die Regelung der Zirkulationspumpe werden ebenfalls vom Regler übernommen

Ansteuerung: 1 Mischkreis, 2 Warmwasser-Pumpen, 1 Pufferentladeregelung mit Ladepumpe und Umschaltventil, 1 Heizkessel 1- oder 2-stufig

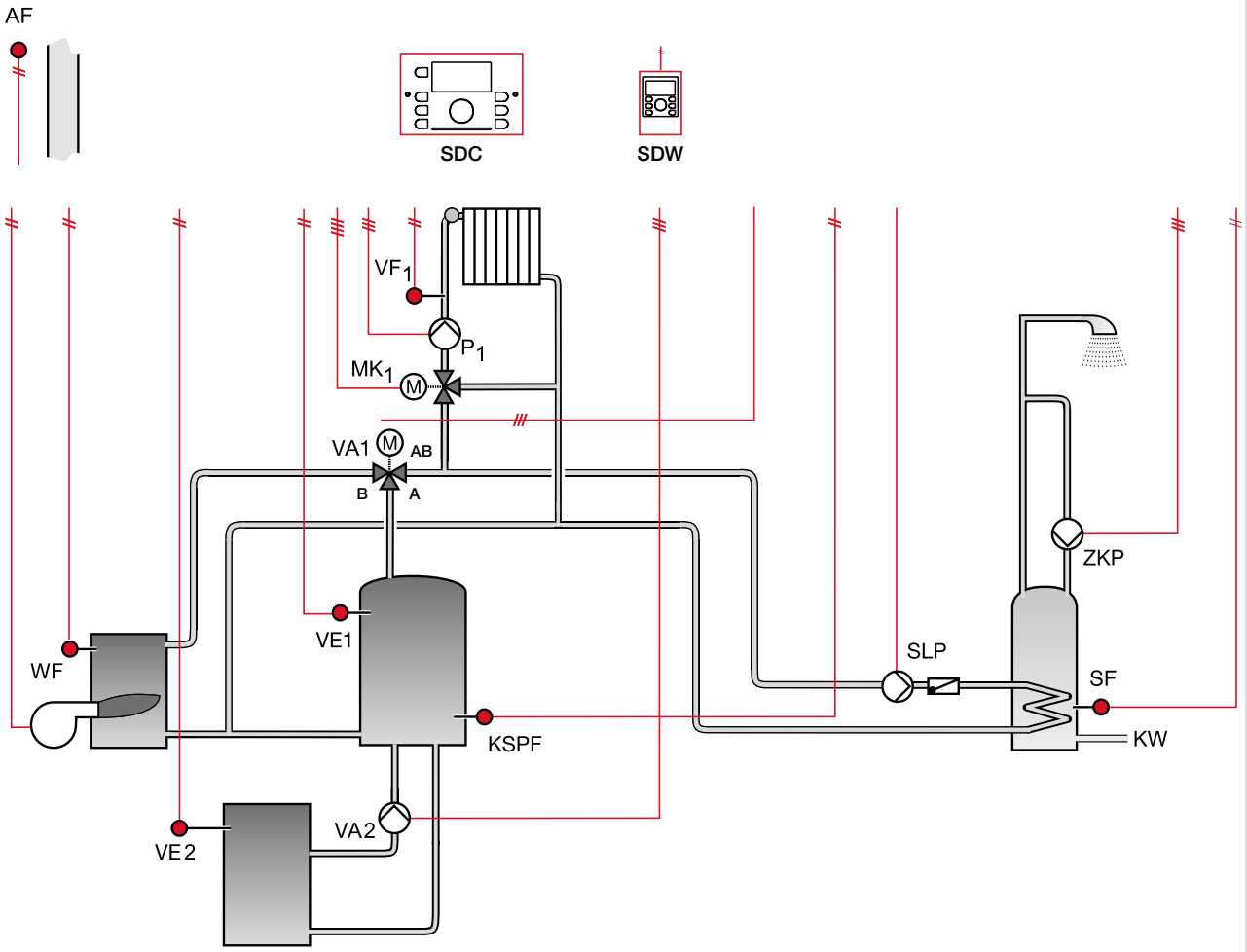

Funktionen:	• Die Grundfunktionen sind in einem unverlierbaren Programm enthalten • Alle Parameter sind mit vernünftigen Grundeinstellungen vorbesetzt und erlauben bei Bedarf individuelle Anpassungen; dafür ist kein PC-Einsatz nötig • Alle Relaisausgänge sind auch manuell testbar
Mischkreis:	• Schaltuhr mit Tages-, Wochen- und Ferienprogramm für jeden Heizkreis • Optimierung der Einschaltzeiten • Hausmeisterfunktion, Frostschutzfunktion • Heizkreise witterungsgeführt, wahlweise mit Raumaufschaltung
Warmwasserregelung:	• Schaltuhr mit Tages- und Wochenprogramm • Antilegionellen-Automatik • Warmwasservorrangschaltung oder witterungsgeführter Parallelbetrieb • 5 verschiedene Möglichkeiten zur Regelung der Zirkulationspumpe
Pufferspeicherregelung:	• Eine Differenztemperatur-Regelung schaltet die Pumpe VA2 ein, wenn die Temperatur bei VE2 höher ist als am KSPF
Umschaltventil:	• Kann die Wärmeanforderung nicht über den Pufferspeicher abgedeckt werden, öffnet das Umschaltventil VA1 den Mischkreis

Brennerregelung:	• Der Brenner wird nur verwendet wenn der Pufferspeicher die erforderliche Temperatur nicht bereitstellen kann • Es können 1-stufige oder 2-stufige Brenner verwendet werden; modulierende Brenner nur mit OpenTherm®-Funktion möglich
Kombination:	• Kombinationsmöglichkeit von bis zu 5 SDC-Reglern nach freier Wahl
Kommunikation:	• Die Kommunikation erfolgt über den Systembus ohne zusätzliche Schnittstellen • Entfernung max. 100 m • Kommuniziert werden alle für das Regelsystem erforderlichen Daten • Fernbedienung mit den Wandmodulen SDW.. über den Systembus
Störmeldung:	• Wenn entscheidende Temperaturen in angemessenen Zeiten nicht erreicht werden oder Fühler unterbrochen oder kurzgeschlossen sind, erzeugt der Regler eine Störmeldung

Mikroprozessor-Regler zur Heizkreis-, Kessel-, Pufferspeicher und Warmwasserregelung (Hydraulikschema 0407)

Bezeichnung	Artikel-Nr.	Euro	PG
Regler mit Anschlusssockel für Wandmontage	**SDC9-21WM**	**1.359,00**	C2
Alternativ Regler mit aufsteckbaren Klemmleisten für Schalttafeleinbau	**SDC9-21PM**	**1.116,00**	C2
Außentemperaturfühler AF	**AF20-B65-R**	**78,00**	C9
Anlegetemperaturfühler SF als Vorlauftemperaturfühler VF	**SF20-B54-R**	**82,00**	C9
Wassertemperaturfühler KTF als Kesseltemperaturfühler WF (Tauchhülse separat bestellen)	**KTF20-65-2M-R**	**58,50**	C9
Wassertemperaturfühler KTF als Wamwassertemperaturfühler SF (Tauchhülse separat bestellen)	**KTF20-65-2M-R**	**58,50**	C9
Wassertemperaturfühler KTF als Pufferspeichertemperaturfühler KSPF (Tauchhülse separat bestellen)	**KTF20-65-2M-R**	**58,50**	C9
Wassertemperaturfühler KTF als Pufferspeichertemperaturfühler VE1 (Tauchhülse separat bestellen)	**KTF20-65-2M-R**	**58,50**	C9
Wassertemperaturfühler KTF als Feststoffkesseltemperaturfühler VE2 (Tauchhülse separat bestellen)	**KTF20-65-2M-R**	**58,50**	C9

Zubehör (empfohlen)

Bezeichnung	Artikel-Nr.	Euro	PG
Fernbedienung mit Temperaturwähler/-fühler und Betriebsartenschalter	**SDW10WE**	**310,50**	C2

Zubehör (wahlweise)

Bezeichnung	Artikel-Nr.	Euro	PG
Luftkanal- und Tauchtemperaturfühler VF, 150 mm (statt SF20-B54-R)	**VF20-1B54NW-R**	**88,00**	C9
Luftkanal- und Tauchtemperaturfühler VF, 300 mm (statt KTF20-65-2M-R)	**VF20-3B54NW-R**	**127,00**	C9
Komfortfernbedienung mit Display und kompletter Programmiereinheit sowie Temperaturfühler/-wähler (statt SDW10)	**SDW30**	**587,00**	C2
Anschlusssockel für Wandmontage zur Umrüstung der Ausführung ...PM	**SWS-12**	**320,00**	C99
Reduzier-Vorsatzrahmen für Schalttafeleinbau bei vorhandenem Schalttafelausschnitt der Regler ZG52/53/55/82/85 oder ZG215/215V/252/254	**SRR**	**109,00**	C99

Inbetriebnahme

Inbetriebnahme- und Kundendienstleistungen werden von unseren qualifizierten Servicepartnern angeboten und durchgeführt. Alle Informationen und Auftragsformulare finden Sie hier.
resideo.com/de/de/service/servicepartner/

Abbildungen zu den Einzelkomponenten finden Sie auf den Seiten 17–2 bis 17–5.

Smile-Regler SDC9-21 für Heizkreis, Mischkreis, Kessel und Warmwasser

Anwendung (Hydraulikschema 0202):

- Witterungsgeführte Vorlauftemperatur-Regelung für Radiatoren, Konvektoren und über Mischkreis auch Niedertemperatur-Heizkreise (z. B. Fußbodenheizungen)
- Einsetzbar als eigenständiger Regler oder als Erweiterungsregler in Verbindung mit Kessel, Heizkreis- oder Fernheizregler
- Brenneransteuerung zur bedarfsabhängigen Regelung aller Kesseltypen

Ansteuerung: 1 direkter Heizkreis, 1 Mischkreis, 1 Warmwasser-Pumpe, 1 Heizkessel 1-, 2-stufig oder modulierend

AF

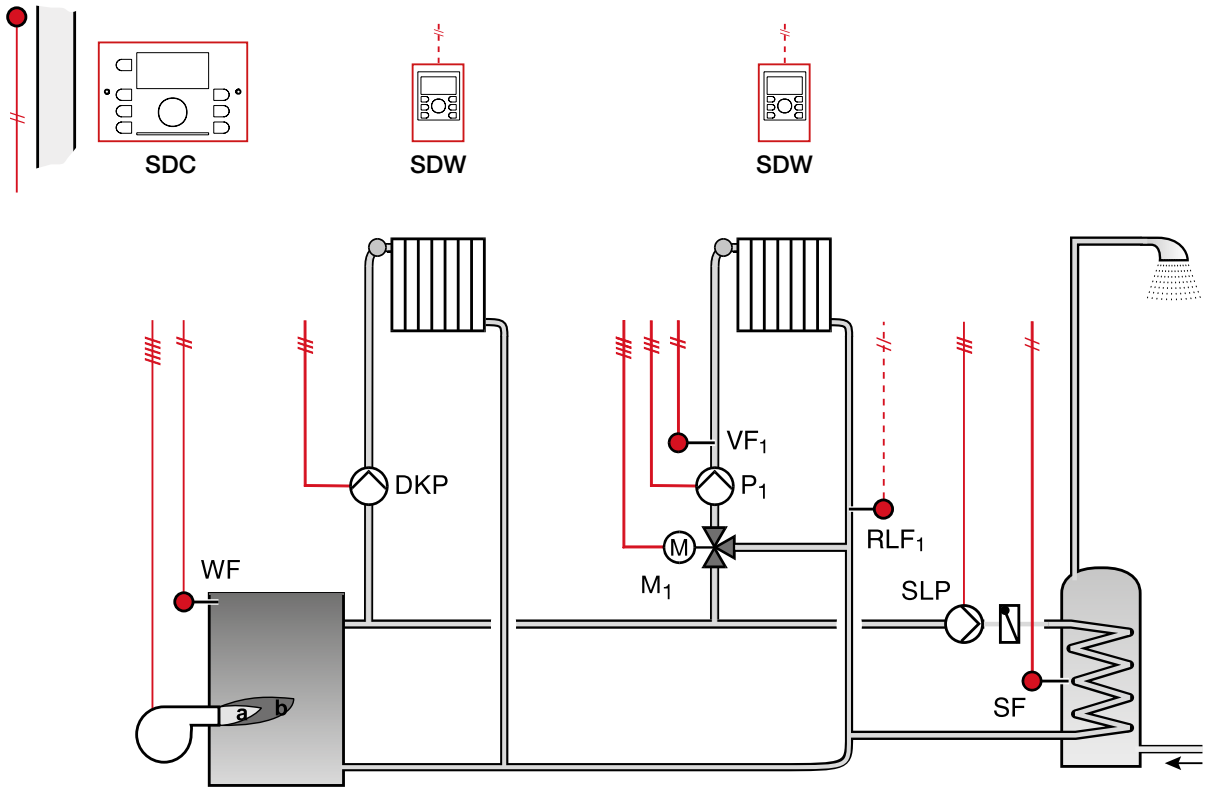

Funktionen:	• Die Grundfunktionen sind in einem unverlierbaren Programm enthalten • Alle Parameter sind mit vernünftigen Grundeinstellungen vorbesetzt und erlauben bei Bedarf individuelle Anpassungen; dafür ist kein PC-Einsatz nötig • Alle Relaisausgänge sind auch manuell testbar
Kesselregelung:	• Gleitende Kesseltemperaturregelung für 1-, 2-stufigen oder modulierende Brenner • Indirekte Kesselrücklaufregelung durch Drosselung der Verbraucher
Mischkreis/Direktheiz-kreis:	• Schaltuhr mit Tages-, Wochen- und Ferienprogramm für jeden Heizkreis • Optimierung der Einschaltzeiten • Hausmeisterfunktion, Frostschutzfunktion • Heizkreise witterungsgeführt, wahlweise mit Raumaufschaltung • Min./max. Begrenzung der Vorlauftemperatur, max. Begrenzung der Heizkreisrücklauftemperatur (nur im Mischkreis möglich, nicht im Direktheizkreis)
Warmwasserregelung:	• Schaltuhr mit Tages- und Wochenprogramm für Warmwasser-Ladepumpe • Antilegionellen-Automatik • Warmwasservorrangschaltung • Witterungsgeführter Parallelbetrieb nur im Mischkreis
Kombination:	• Kombinationsmöglichkeit von bis zu 5 SDC-Reglern nach freier Wahl
Kommunikation:	• Die Kommunikation erfolgt über den Systembus ohne zusätzliche Schnittstellen • Entfernung max. 100 m • Kommuniziert werden alle für das Regelsystem erforderlichen Daten • Fernbedienung mit den Wandmodulen SDW.. über den Systembus
Störmeldung:	• Wenn entscheidende Temperaturen in angemessenen Zeiten nicht erreicht werden oder Fühler unterbrochen oder kurzgeschlossen sind, erzeugt der Regler eine Störmeldung

Mikroprozessor-Regler zur Heizkreis-, Kessel- und Warmwasserregelung (Hydraulikschema 0202)

Bezeichnung	Artikel-Nr.	Euro	PG
Regler mit Anschlusssockel für Wandmontage	**SDC9-21WM**	**1.359,00**	C2
Alternativ Regler mit aufsteckbaren Klemmleisten für Schalttafeleinbau	**SDC9-21PM**	**1.116,00**	C2
Außentemperaturfühler AF	**AF20-B65-R**	**78,00**	C9
Anlegetemperaturfühler SF als Vorlauftemperaturfühler VF	**SF20-B54-R**	**82,00**	C9
Wassertemperaturfühler KTF als Kesseltemperaturfühler WF (Tauchhülse separat bestellen)	**KTF20-65-2M-R**	**58,50**	C9
Wassertemperaturfühler KTF als Wamwassertemperaturfühler SF (Tauchhülse separat bestellen)	**KTF20-65-2M-R**	**58,50**	C9

Zubehör (empfohlen)

Bezeichnung	Artikel-Nr.	Euro	PG
Fernbedienung mit Temperaturwähler/-fühler und Betriebsartenschalter (2x)	**SDW10WE**	**310,50**	C2

Zubehör (wahlweise)

Bezeichnung	Artikel-Nr.	Euro	PG
Luftkanal- und Tauchtemperaturfühler VF, 150 mm (statt SF20-B54-R)	**VF20-1B54NW-R**	**88,00**	C9
Luftkanal- und Tauchtemperaturfühler VF, 300 mm (statt KTF20-65-2M-R)	**VF20-3B54NW-R**	**127,00**	C9
Komfortfernbedienung mit Display und kompletter Programmiereinheit sowie Temperaturfühler/-wähler (statt SDW10) (2x)	**SDW30**	**587,00**	C2
Anlegetemperaturfühler SF als Rücklauftemperaturfühler RLF	**SF20-B54-R**	**82,00**	C9
Anschlusssockel für Wandmontage zur Umrüstung der Ausführung ...PM	**SWS-12**	**320,00**	C99
Reduzier-Vorsatzrahmen für Schalttafeleinbau bei vorhandenem Schalttafelausschnitt der Regler ZG52/53/55/82/85 oder ZG215/215V/252/254	**SRR**	**109,00**	C99

Inbetriebnahme

Inbetriebnahme- und Kundendienstleistungen werden von unseren qualifizierten Servicepartnern angeboten und durchgeführt. Alle Informationen und Auftragsformulare finden Sie hier.
resideo.com/de/de/service/servicepartner/

Abbildungen zu den Einzelkomponenten finden Sie auf den Seiten 17-2 bis 17-5.

Smile-Regler SDC12-31 für Heizkreis, 2x Mischkreis, Kessel und Warmwasser

Anwendung (Hydraulikschema 0302):

- Witterungsgeführte Vorlauftemperatur-Regelung für Radiatoren, Konvektoren und über Mischkreis auch Niedertemperatur-Heizkreise (z. B. Fußbodenheizungen)
- Einsetzbar als eigenständiger Regler oder als Erweiterungsregler in Verbindung mit Kessel, Heizkreis- oder Fernheizregler
- Brenneransteuerung zur bedarfsabhängigen Regelung aller Kesseltypen

Ansteuerung: 1 direkter Heizkreis, 2 Mischkreise, 1 Warmwasser-Pumpe, 1 Heizkessel 2-stufig

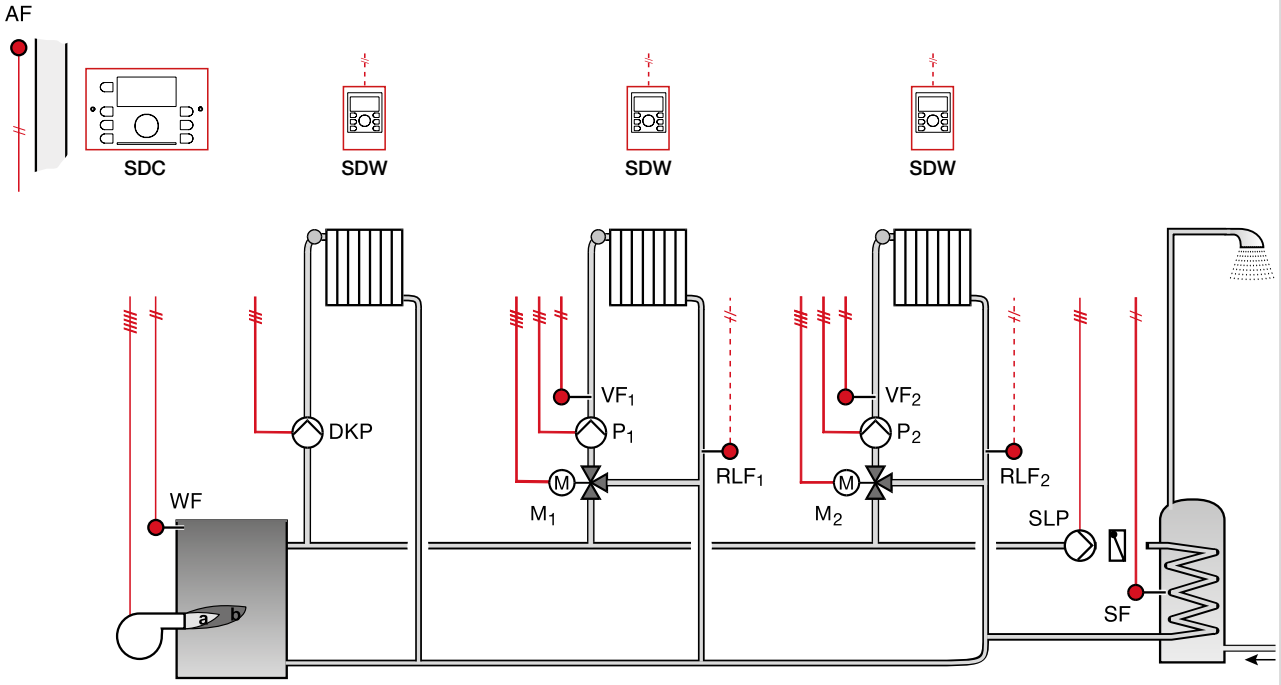

Funktionen:	• Die Grundfunktionen sind in einem unverlierbaren Programm enthalten • Alle Parameter sind mit vernünftigen Grundeinstellungen vorbesetzt und erlauben bei Bedarf individuelle Anpassungen; dafür ist kein PC-Einsatz nötig • Alle Relaisausgänge sind auch manuell testbar
Kesselregelung:	• Gleitende Kesseltemperaturregelung für 2-stufigen Brenner (auch 1-stufig oder modulierend möglich) • Indirekte Kesselrücklaufregelung durch Drosselung der Verbraucher • Schnittstelle zu OpenTherm®-Bus
Mischkreis/Direktheiz-kreis:	• Schaltuhr mit Tages-, Wochen- und Ferienprogramm für jeden Heizkreis • Optimierung der Einschaltzeiten • Hausmeisterfunktion, Frostschutzfunktion • Heizkreise witterungsgeführt, wahlweise mit Raumaufschaltung • Min./max. Begrenzung der Vorlauftemperatur, max. Begrenzung der Heizkreisrücklauftemperatur (nur im Mischkreis möglich, nicht im Direktheizkreis)
Warmwasserregelung:	• Schaltuhr mit Tages- und Wochenprogramm für Warmwasser-Ladepumpe • Antilegionellen-Automatik • Warmwasservorrangschaltung • Witterungsgeführter Parallelbetrieb nur im Mischkreis
Kombination:	• Kombinationsmöglichkeit von bis zu 5 SDC-Reglern nach freier Wahl
Kommunikation:	• Die Kommunikation erfolgt über den Systembus ohne zusätzliche Schnittstellen • Entfernung max. 100 m • Kommuniziert werden alle für das Regelsystem erforderlichen Daten • Fernbedienung mit den Wandmodulen SDW.. über den Systembus
Störmeldung:	• Wenn entscheidende Temperaturen in angemessenen Zeiten nicht erreicht werden oder Fühler unterbrochen oder kurzgeschlossen sind, erzeugt der Regler eine Störmeldung

Mikroprozessor-Regler zur Heizkreis-, Kessel- und Warmwasserregelung (Hydraulikschema 0302)

Bezeichnung	Artikel-Nr.	Euro	PG
Regler mit Anschlusssockel für Wandmontage	**SDC12-31WM**	**2.154,00**	C2
Regler mit aufsteckbaren Klemmleisten für Schalttafeleinbau	**SDC12-31PM**	**1.915,00**	C2
Außentemperaturfühler AF	**AF20-B65-R**	**78,00**	C9
Anlegetemperaturfühler SF als Vorlauftemperaturfühler VF (2x)	**SF20-B54-R**	**82,00**	C9
Wassertemperaturfühler KTF als Kesseltemperaturfühler WF (Tauchhülse separat bestellen)	**KTF20-65-2M-R**	**58,50**	C9
Wassertemperaturfühler KTF als Wamwassertemperaturfühler SF (Tauchhülse separat bestellen)	**KTF20-65-2M-R**	**58,50**	C9

Zubehör (empfohlen)

Bezeichnung	Artikel-Nr.	Euro	PG
Fernbedienung mit Temperaturwähler/-fühler und Betriebsartenschalter (3x)	**SDW10WE**	**310,50**	C2

Zubehör (wahlweise)

Bezeichnung	Artikel-Nr.	Euro	PG
Luftkanal- und Tauchtemperaturfühler VF, 150 mm (statt SF20-B54-R)	**VF20-1B54NW-R**	**88,00**	C9
Luftkanal- und Tauchtemperaturfühler VF, 300 mm (statt KTF20-65-2M-R)	**VF20-3B54NW-R**	**127,00**	C9
Komfortfernbedienung mit Display und kompletter Programmiereinheit sowie Temperaturfühler/-wähler (statt SDW10) (3x)	**SDW30**	**587,00**	C2
Anlegetemperaturfühler SF als Rücklauftemperaturfühler RLF (2x)	**SF20-B54-R**	**82,00**	C9
Anschlusssockel für Wandmontage zur Umrüstung der Ausführung ...PM	**SWS-12**	**320,00**	C99
Reduzier-Vorsatzrahmen für Schalttafeleinbau bei vorhandenem Schalttafelausschnitt der Regler ZG52/53/55/82/85 oder ZG215/215V/252/254	**SRR**	**109,00**	C99

Inbetriebnahme

Inbetriebnahme- und Kundendienstleistungen werden von unseren qualifizierten Servicepartnern angeboten und durchgeführt. Alle Informationen und Auftragsformulare finden Sie hier.
resideo.com/de/de/service/servicepartner/

Abbildungen zu den Einzelkomponenten finden Sie auf den Seiten 17-2 bis 17-5.

Smile-Regler SDC12-31 für Festbrennstoffkessel, Solar, Pufferspeicher

Anwendung (Hydraulikschema 0405):
- Witterungsgeführte Regelung für Radiatoren oder Niedertemperatur-Heizkreise mit Pufferspeicher
- Integrierte Differenztemperatur-Regelung zur Ansteuerung einer Solarregelung
- Warmwasservorrangschaltung

Ansteuerung: 1 Mischkreis, 1 Warmwasser-Pumpe, 1 Festbrennstoff-Heizkessel, 1 Solarladung für Warmwasser und Heizung, 1 Puffer-laderegelung, Rücklauftemperaturanhebung

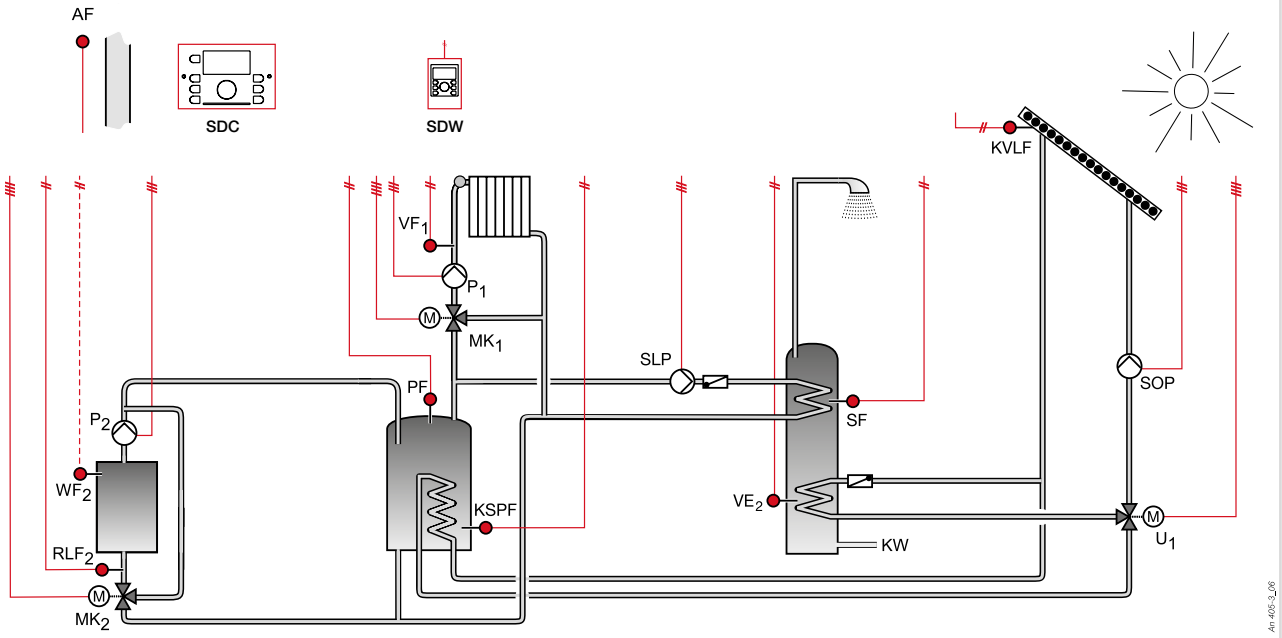

Funktionen:	• Die Grundfunktionen sind in einem unverlierbaren Programm enthalten • Alle Parameter sind mit vernünftigen Grundeinstellungen vorbesetzt und erlauben bei Bedarf individuelle Anpassungen; dafür ist kein PC-Einsatz nötig • Alle Relaisausgänge sind auch manuell testbar
Feststoffkessel:	• Der Feststoffkessel wird abhängig von seiner Kesseltemperatur mit einer stetigen Rücklauftemperatur-regelung vor Korrosion bzw. „Glanzrußbildung" geschützt • Der Fühler (PF) arbeitet als gemeinsamer Vorlauffühler für Pufferspeicher und Feststoffkessel.
Mischkreis/Direktheiz-kreis:	• Schaltuhr mit Tages-, Wochen- und Ferienprogramm für jeden Heizkreis • Optimierung der Einschaltzeiten • Hausmeisterfunktion, Frostschutzfunktion • Heizkreise witterungsgeführt, wahlweise mit Raumaufschaltung • Min./max. Begrenzung der Vorlauftemperatur
Warmwasserregelung:	• Schaltuhr mit Tages- und Wochenprogramm für Warmwasser-Ladepumpe • Antilegionellen-Automatik • Warmwasservorrangschaltung • Witterungsgeführter Parallelbetrieb nur im Mischkreis
Solarregelung:	• Es werden die Temperaturen am Kollektor (KVLF) und im Warmwasserspeicher (VE2) verglichen • Das Regelgerät schaltet die Solarpumpe ein, wenn der Kollektorfühler eine höhere Temperatur als der Speicherfühler erfasst • Ist der Warmwasserspeicher thermisch gefüllt, veranlasst der Regler die Solarladeumschaltung zum Pufferspeicher; nun ist die Temperaturdifferenz zwischen Kollektorfühler KVLF und Pufferfühler KSPF für das Ein-/Ausschalten der Solarpumpe entscheidend • Die Solarenergie wird zum Laden des Warmwasser-Speichers und des Pufferspeichers benutzt
Kombination:	• Kombinationsmöglichkeit von bis zu 5 SDC-Reglern nach freier Wahl
Kommunikation:	• Die Kommunikation erfolgt über den Systembus ohne zusätzliche Schnittstellen • Entfernung max. 100 m • Kommuniziert werden alle für das Regelsystem erforderlichen Daten • Fernbedienung mit den Wandmodulen SDW.. über den Systembus
Störmeldung:	• Wenn entscheidende Temperaturen in angemessenen Zeiten nicht erreicht werden oder Fühler unterbrochen oder kurzgeschlossen sind, erzeugt der Regler eine Störmeldung

Mikroprozessor-Regler zur Heizkreis-, Festbrennstoffkessel-, Pufferspeicher- und Warmwasserregelung und Solarintegration (Hydraulikschema 0405)

Bezeichnung	Artikel-Nr.	Euro	PG
Regler mit Anschlusssockel für Wandmontage	**SDC12-31WM**	**2.154,00**	C2
Regler mit aufsteckbaren Klemmleisten für Schalttafeleinbau	**SDC12-31PM**	**1.915,00**	C2
Außentemperaturfühler AF	**AF20-B65-R**	**78,00**	C9
Anlegetemperaturfühler SF als Vorlauftemperaturfühler VF	**SF20-B54-R**	**82,00**	C9
Anlegetemperaturfühler SF als Rücklauftemperaturfühler RLF	**SF20-B54-R**	**82,00**	C9
Wassertemperaturfühler KTF als Kesseltemperaturfühler WF2 (Tauchhülse separat bestellen)	**KTF20-65-2M-R**	**58,50**	C9
Wassertemperaturfühler KTF als Wamwassertemperaturfühler SF (Tauchhülse separat bestellen)	**KTF20-65-2M-R**	**58,50**	C9
Wassertemperaturfühler KTF als Warmwassertemperaturfühler VE2 (Tauchhülse separat bestellen)	**KTF20-65-2M-R**	**58,50**	C9
Wassertemperaturfühler KTF als Puffertemperaturfühler PF (Tauchhülse separat bestellen)	**KTF20-65-2M-R**	**58,50**	C9
Wassertemperaturfühler KTF als Puffertemperaturfühler KSPF (Tauchhülse separat bestellen)	**KTF20-65-2M-R**	**58,50**	C9
Tauchtemperaturfühler mit schneller Reaktionszeit als Kollektortemperaturfühler KVLF	**VFF00-220P65**	**127,50**	C9

Zubehör (empfohlen)

Bezeichnung	Artikel-Nr.	Euro	PG
Fernbedienung mit Temperaturwähler/-fühler und Betriebsartenschalter	**SDW10WE**	**310,50**	C2

Zubehör (wahlweise)

Bezeichnung	Artikel-Nr.	Euro	PG
Luftkanal- und Tauchtemperaturfühler VF, 150 mm (statt SF20-B54-R)	**VF20-1B54NW-R**	**88,00**	C9
Luftkanal- und Tauchtemperaturfühler VF, 300 mm (statt KTF20-65-2M-R)	**VF20-3B54NW-R**	**127,00**	C9
Komfortfernbedienung mit Display und kompletter Programmiereinheit sowie Temperaturfühler/-wähler (statt SDW10)	**SDW30**	**587,00**	C2
Anlegetemperaturfühler SF als Rücklauftemperaturfühler RLF	**SF20-B54-R**	**82,00**	C9
Anschlusssockel für Wandmontage zur Umrüstung der Ausführung ...PM	**SWS-12**	**320,00**	C99
Reduzier-Vorsatzrahmen für Schalttafeleinbau bei vorhandenem Schalttafelausschnitt der Regler ZG52/53/55/82/85 oder ZG215/215V/252/254	**SRR**	**109,00**	C99

Inbetriebnahme

Inbetriebnahme- und Kundendienstleistungen werden von unseren qualifizierten Servicepartnern angeboten und durchgeführt. Alle Informationen und Auftragsformulare finden Sie hier.
resideo.com/de/de/service/servicepartner/

Abbildungen zu den Einzelkomponenten finden Sie auf den Seiten 17–2 bis 17–5.

Smile-Regler SDC12-31/SDC3-40 Kesselfolge mit 3 Heizkreisen, 1 Warmwasser-Regelung

Anwendung (Hydraulikschema 0305):

- Kesselfolgeregelung für 2 Kessel (zweistufig) und 3 Mischkreisregelungen sowie 1 Warmwasserregelung
- Zur Kesselfolgeregelung sind immer mehr als 1 Regler SDC12-31 erforderlich, siehe Geräteaufwand; hydraulische Schaltung; die einwandfreie Funktion einer Kesselfolgeregelung hängt von der passenden Paarung von Regler und Hydraulik ab
- Es sollten darum die Verbraucherkreise über eine hydraulische Weiche von den beiden Kesseln entkoppelt werden

Ansteuerung: 3 Mischkreise, 1 Warmwasser-Ladepumpe, 1 Zirkulationspumpe, 2 Heizkessel 2-stufig, Rücklauftemperaturanhebung

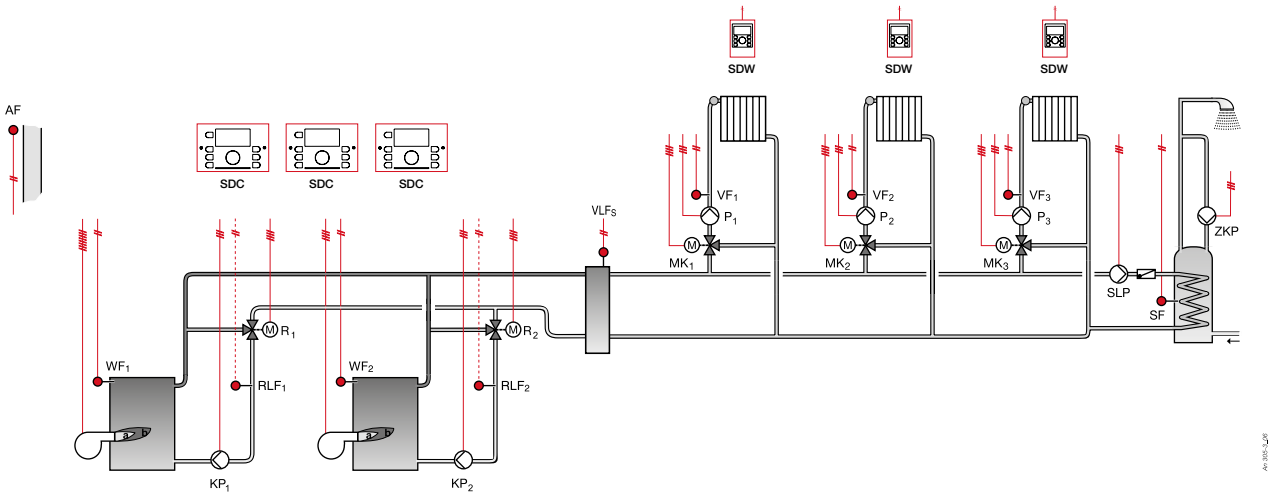

Funktionen:	• Die Grundfunktionen sind in einem unverlierbaren Programm enthalten • Alle Parameter sind mit vernünftigen Grundeinstellungen vorbesetzt und erlauben bei Bedarf individuelle Anpassungen; dafür ist kein PC-Einsatz nötig • Alle Relaisausgänge sind auch manuell testbar
Kesselregelung:	• Kesselfolge-Regelung für 1-, 2-stufige oder modulierende Brenner • Stetige Minimalbegrenzung der Kesseltemperatur • Maximalbegrenzung der Kesseltemperatur • Mindestein- und Ausschaltzeiten der Brenner • Betriebsstundenerfassung für jede Brennstufe • Betriebsstundenabhängiger Führungskesseltausch möglich • Außentemperaturabhängige Sperrung des Folgekessels
Mischkreise:	• Schaltuhr mit Tages-, Wochen- und Ferienprogramm für jeden Heizkreis • Optimierung der Einschaltzeiten • Hausmeisterfunktion, Frostschutzfunktion • Mischkreis witterungsgeführt, wahlweise mit Raumaufschaltung • Min./max. Begrenzung der Vorlauftemperatur
Warmwasserregelung:	• Schaltuhr mit Tages- und Wochenprogramm für Warmwasser-Ladepumpe • Antilegionellen-Automatik • Warmwasservorrangschaltung • Witterungsgeführter Parallelbetrieb nur im Mischkreis
Kombination:	• Kombinationsmöglichkeit von bis zu 5 SDC-Reglern nach freier Wahl
Kommunikation:	• Die Kommunikation erfolgt über den Systembus ohne zusätzliche Schnittstellen • Entfernung max. 100 m • Kommuniziert werden alle für das Regelsystem erforderlichen Daten • Fernbedienung mit den Wandmodulen SDW.. über den Systembus
Störmeldung:	• Wenn entscheidende Temperaturen in angemessenen Zeiten nicht erreicht werden oder Fühler unterbrochen oder kurzgeschlossen sind, erzeugt der Regler eine Störmeldung

Mikroprozessor-Regler zur Kesselfolge-, Heizkreis- und Warmwasserregelung (Hydraulikschema 0305)

Bezeichnung	Artikel-Nr.	Euro	PG
Regler mit Anschlusssockel für Wandmontage	**SDC3-40WM**	**946,00**	C2
Regler mit Anschlusssockel für Wandmontage (2x)	**SDC12-31WM**	**2.154,00**	C2
Alternativ Regler mit aufsteckbaren Klemmleisten für Schalttafeleinbau	**SDC3-40PM**	**705,50**	C2
Alternativ Regler mit aufsteckbaren Klemmleisten für Schalttafeleinbau (2x)	**SDC12-31PM**	**1.915,00**	C2
Außentemperaturfühler AF	**AF20-B65-R**	**78,00**	C9
Anlegetemperaturfühler SF als Vorlauftemperaturfühler VF (3x)	**SF20-B54-R**	**82,00**	C9
Wassertemperaturfühler KTF als Kesseltemperaturfühler WF (2x) (Tauchhülse separat bestellen)	**KTF20-65-2M-R**	**58,50**	C9
Wassertemperaturfühler KTF als Kesselrücklauffühler RLF (2x) (Tauchhülse separat bestellen)	**KTF20-65-2M-R**	**58,50**	C9
Wassertemperaturfühler KTF als Wamwassertemperaturfühler SF (Tauchhülse separat bestellen)	**KTF20-65-2M-R**	**58,50**	C9
Wassertemperaturfühler KTF als Summenvorlauffühler VLF (Tauchhülse separat bestellen)	**KTF20-65-2M-R**	**58,50**	C9

Zubehör (empfohlen)

Bezeichnung	Artikel-Nr.	Euro	PG
Fernbedienung mit Temperaturwähler/-fühler und Betriebsartenschalter (3x)	**SDW10WE**	**310,50**	C2

Zubehör (wahlweise)

Bezeichnung	Artikel-Nr.	Euro	PG
Luftkanal- und Tauchtemperaturfühler VF, 150 mm (statt SF20-B54-R)	**VF20-1B54NW-R**	**88,00**	C9
Luftkanal- und Tauchtemperaturfühler VF, 300 mm (statt KTF20-65-2M-R)	**VF20-3B54NW-R**	**127,00**	C9
Komfortfernbedienung mit Display und kompletter Programmiereinheit sowie Temperaturfühler/-wähler (statt SDW10) (3x)	**SDW30**	**587,00**	C2
Anschlusssockel für Wandmontage zur Umrüstung der Ausführung ...PM	**SWS-12**	**320,00**	C99
Reduzier-Vorsatzrahmen für Schalttafeleinbau bei vorhandenem Schalttafelausschnitt der Regler ZG52/53/55/82/85 oder ZG215/215V/252/254	**SRR**	**109,00**	C99

Inbetriebnahme

Inbetriebnahme- und Kundendienstleistungen werden von unseren qualifizierten Servicepartnern angeboten und durchgeführt. Alle Informationen und Auftragsformulare finden Sie hier.
resideo.com/de/de/service/servicepartner/

Abbildungen zu den Einzelkomponenten finden Sie auf den Seiten 17-2 bis 17-5.

Smile-Regler SDC9-21 für Fernwärmeübergabestationen

Anwendung (Hydraulikschema 0501):
- Bedarfsgeführte Regelung für Fernheizübergabestationen nach Sollwertanforderung des Heizkreises
- Witterungsgeführte Vorlauftemperaturregelung für Radiatoren, Konvektoren und Niedertemperatur-Heizkreise
- Ein ungemischter Heizkreis

Ansteuerung: 1 direkter Heizkreis, 1 Fernwärme-Heizventil

AF

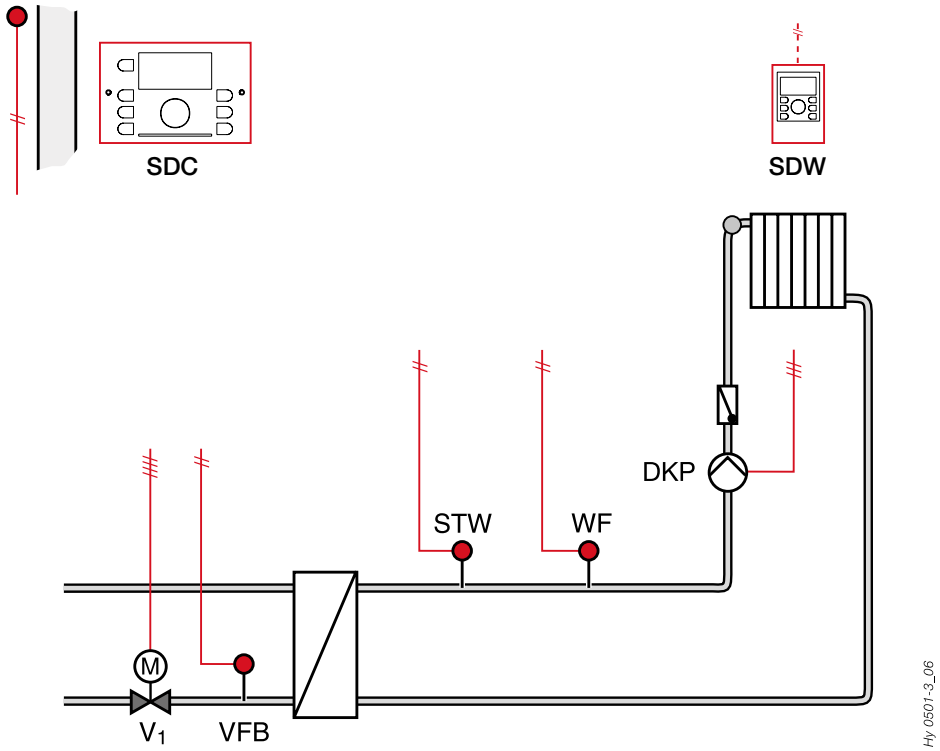

Funktionen:	• Die Grundfunktionen sind in einem unverlierbaren Programm enthalten • Alle Parameter sind mit vernünftigen Grundeinstellungen vorbesetzt und erlauben bei Bedarf individuelle Anpassungen; dafür ist kein PC-Einsatz nötig • Alle Relaisausgänge sind auch manuell testbar
Fernheizregelung:	• Funktionen entsprechend der AGFW-Richtlinien • Bedarfsgeführte Regelung nach Sollwertanforderung nachgeschalteter Regelkreise • Gleitende oder feste Maximalbegrenzung der Fernheizrücklauftemperatur • Mindestventilhub zur genauen Erfassung der Wärmemenge im Schwachlastbetrieb • Intervallspülung zur Temperaturerfassung im Primärrücklauf bei geschlossenem Fernheizventil
Heizkreis:	• Schaltuhr mit Tages-, Wochen- und Ferienprogramm • Optimierung der Einschaltzeiten • Frostschutzfunktion • Min./max. Begrenzung der Vorlauftemperatur • Bedarfsgeführte Pumpenschaltung • Pumpenzwangslauf
Kombination:	• Kombinationsmöglichkeit von bis zu 5 SDC-Reglern nach freier Wahl
Kommunikation:	• Die Kommunikation erfolgt über den Systembus ohne zusätzliche Schnittstellen • Entfernung max. 100 m • Kommuniziert werden alle für das Regelsystem erforderlichen Daten • Fernbedienung mit den Wandmodulen SDW.. über den Systembus
Störmeldung:	• Wenn entscheidende Temperaturen in angemessenen Zeiten nicht erreicht werden oder Fühler unterbrochen oder kurzgeschlossen sind, erzeugt der Regler eine Störmeldung

Mikroprozessor-Regler zur Regelung einer Fernwärmeübergabestation mit nachgeschaltetem Heizkreis (Hydraulikschema 0501)

Bezeichnung	Artikel-Nr.	Euro	PG
Regler mit Anschlusssockel für Wandmontage	**SDC9-21WM**	**1.359,00**	C2
Alternativ Regler mit aufsteckbaren Klemmleisten für Schalttafeleinbau	**SDC9-21PM**	**1.116,00**	C2
Außentemperaturfühler AF	**AF20-B65-R**	**78,00**	C9
Anlegetemperaturfühler SF als Vorlauftemperaturfühler WF	**SF20-B54-R**	**82,00**	C9
Anlegetemperaturfühler SF als Rücklaufbegrenzungsfühler VFB	**SF20-B54-R**	**82,00**	C9

Zubehör (empfohlen)

Bezeichnung	Artikel-Nr.	Euro	PG
Fernbedienung mit Temperaturwähler/-fühler und Betriebsartenschalter	**SDW10WE**	**310,50**	C2

Zubehör (wahlweise)

Bezeichnung	Artikel-Nr.	Euro	PG
Luftkanal- und Tauchtemperaturfühler VF, 150 mm (statt SF20-B54-R)	**VF20-1B54NW-R**	**88,00**	C9
Komfortfernbedienung mit Display und kompletter Programmiereinheit sowie Temperaturfühler/-wähler (statt SDW10)	**SDW30**	**587,00**	C2
Anschlusssockel für Wandmontage zur Umrüstung der Ausführung ...PM	**SWS-12**	**320,00**	C99
Reduzier-Vorsatzrahmen für Schalttafeleinbau bei vorhandenem Schalttafelausschnitt der Regler ZG52/53/55/82/85 oder ZG215/215V/252/254	**SRR**	**109,00**	C99

Temperatursicherung

Eine Temperartursicherung STW/STB ist nach Vorgabe des Fernheizunternehmens bzw. DIN 4747/1 bauseits vorzusehen.

Inbetriebnahme

Inbetriebnahme- und Kundendienstleistungen werden von unseren qualifizierten Servicepartnern angeboten und durchgeführt. Alle Informationen und Auftragsformulare finden Sie hier.
resideo.com/de/de/service/servicepartner/

Abbildungen zu den Einzelkomponenten finden Sie auf den Seiten 17–2 bis 17–5.

Smile-Regler SDC9-21 für Fernwärmeübergabestationen

Anwendung (Hydraulikschema 0502):
- Bedarfsgeführte Regelung für Fernheizübergabestationen nach Sollwertanforderung der nachfolgenden Regelkreise
- Witterungsgeführte Vorlauftemperaturregelung für Radiatoren, Konvektoren und Niedertemperatur-Heizkreise
- Ein Heizkreis
- Warmwasserbereitung für Speicher mit innenliegendem Wärmetauscher

Ansteuerung: 1 direkter Heizkreis, 1 Warmwasser-Ladepumpe, 1 Zirkulationspumpe, 1 Fernwärme-Heizventil

AF

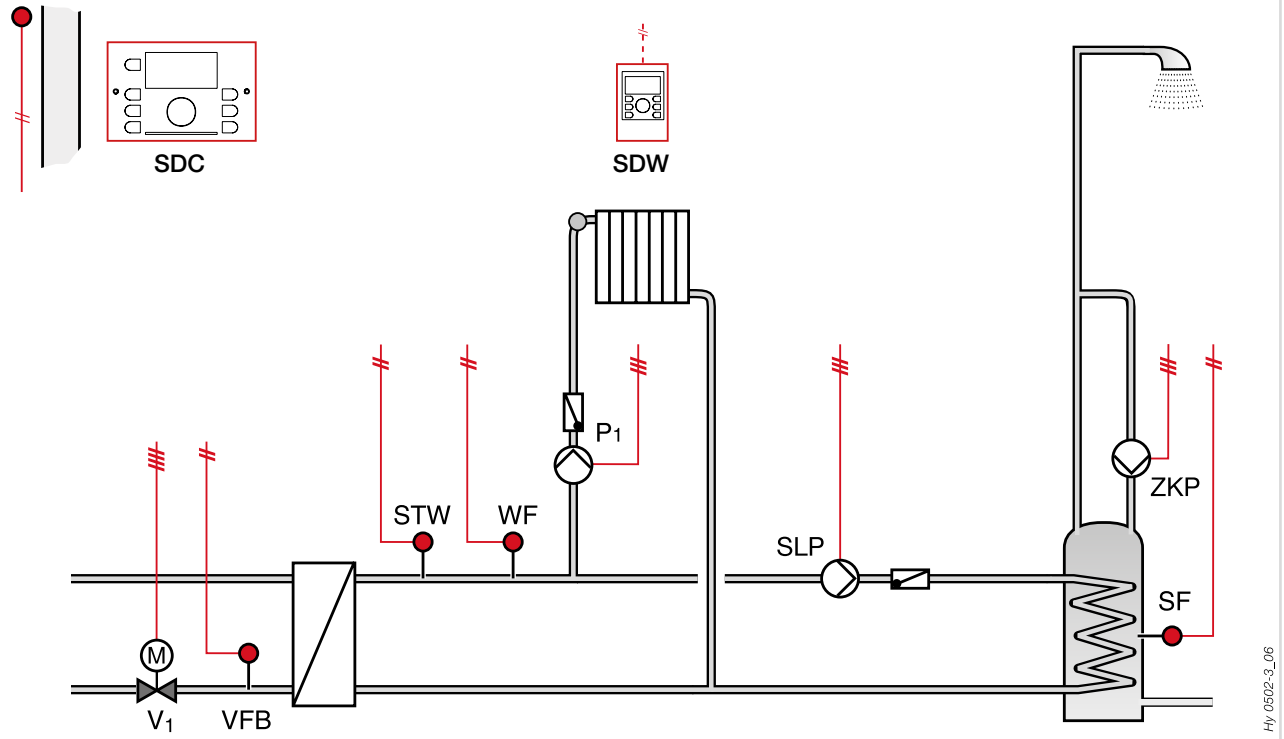

Funktionen:	• Die Grundfunktionen sind in einem unverlierbaren Programm enthalten • Alle Parameter sind mit vernünftigen Grundeinstellungen vorbesetzt und erlauben bei Bedarf individuelle Anpassungen; dafür ist kein PC-Einsatz nötig • Alle Relaisausgänge sind auch manuell testbar
Fernheizregelung:	• Funktionen entsprechend der AGFW-Richtlinien • Bedarfsgeführte Regelung nach Sollwertanforderung nachgeschalteter Regelkreise • Gleitende oder feste Maximalbegrenzung der Fernheizrücklauftemperatur • Mindestventilhub zur genauen Erfassung der Wärmemenge im Schwachlastbetrieb • Intervallspülung zur Temperaturerfassung im Primärrücklauf bei geschlossenem Fernheizventil • Feste Maximalbegrenzung der Fernheizrücklauftemperatur bei Warmwasserladung
Heizkreis:	• Schaltuhr mit Tages-, Wochen- und Ferienprogramm • Optimierung der Einschaltzeiten • Frostschutzfunktion • Min./max. Begrenzung der Vorlauftemperatur • Bedarfsgeführte Pumpenschaltung • Pumpenzwangslauf
Warmwasserregelung:	• Schaltuhr mit Tages- und Wochenprogramm für Warmwasser-Lade- und Zirkulationspumpe • Antilegionellen-Automatik • Warmwasservorrangschaltung • Bedingter Vorrang • Vorrangbetrieb mit Zwischenheizen
Kombination:	• Kombinationsmöglichkeit von bis zu 5 SDC-Reglern nach freier Wahl
Kommunikation:	• Die Kommunikation erfolgt über den Systembus ohne zusätzliche Schnittstellen • Entfernung max. 100 m • Kommuniziert werden alle für das Regelsystem erforderlichen Daten • Fernbedienung mit den Wandmodulen SDW.. über den Systembus
Störmeldung:	• Wenn entscheidende Temperaturen in angemessenen Zeiten nicht erreicht werden oder Fühler unterbrochen oder kurzgeschlossen sind, erzeugt der Regler eine Störmeldung

Mikroprozessor-Regler zur Regelung einer Fernwärmeübergabestation mit nachgeschaltetem Heizkreis und Warmwasserbereitung (Hydraulikschema 0502)

Bezeichnung	Artikel-Nr.	Euro	PG
Regler mit Anschlusssockel für Wandmontage	**SDC9-21WM**	**1.359,00**	C2
Alternativ Regler mit aufsteckbaren Klemmleisten für Schalttafeleinbau	**SDC9-21PM**	**1.116,00**	C2
Außentemperaturfühler AF	**AF20-B65-R**	**78,00**	C9
Anlegetemperaturfühler SF als Vorlauftemperaturfühler WF	**SF20-B54-R**	**82,00**	C9
Anlegetemperaturfühler SF als Rücklaufbegrenzungsfühler VFB	**SF20-B54-R**	**82,00**	C9
Wassertemperaturfühler KTF als Wamwassertemperaturfühler SF (Tauchhülse separat bestellen)	**KTF20-65-2M-R**	**58,50**	C9

Zubehör (empfohlen)

Bezeichnung	Artikel-Nr.	Euro	PG
Fernbedienung mit Temperaturwähler/-fühler und Betriebsartenschalter	**SDW10WE**	**310,50**	C2

Zubehör (wahlweise)

Bezeichnung	Artikel-Nr.	Euro	PG
Luftkanal- und Tauchtemperaturfühler VF, 150 mm (statt SF20-B54-R)	**VF20-1B54NW-R**	**88,00**	C9
Luftkanal- und Tauchtemperaturfühler VF, 300 mm (statt KTF20-65-2M-R)	**VF20-3B54NW-R**	**127,00**	C9
Komfortfernbedienung mit Display und kompletter Programmiereinheit sowie Temperaturfühler/-wähler (statt SDW10)	**SDW30**	**587,00**	C2
Anschlusssockel für Wandmontage zur Umrüstung der Ausführung ...PM	**SWS-12**	**320,00**	C99
Reduzier-Vorsatzrahmen für Schalttafeleinbau bei vorhandenem Schalttafelausschnitt der Regler ZG52/53/55/82/85 oder ZG215/215V/252/254	**SRR**	**109,00**	C99

Temperatursicherung

Eine Temperartursicherung STW/STB ist nach Vorgabe des Fernheizunternehmens bzw. DIN 4747/1 bauseits vorzusehen.

Inbetriebnahme

Inbetriebnahme- und Kundendienstleistungen werden von unseren qualifizierten Servicepartnern angeboten und durchgeführt. Alle Informationen und Auftragsformulare finden Sie hier.
resideo.com/de/de/service/servicepartner/

Abbildungen zu den Einzelkomponenten finden Sie auf den Seiten 17–2 bis 17–5.

Smile-Regler SDC9-21 für Fernwärmeübergabestationen

Anwendung (Hydraulikschema 0504):
- Bedarfsgeführte Regelung für Fernheizübergabestationen nach Sollwertanforderung der nachfolgenden Regelkreise
- Witterungsgeführte Vorlauftemperaturregelung für Radiatoren und Konvektoren
- Warmwasserbereitung nach dem Schichtspeicherladeprinzip mit extern angeordnetem Wärmetauscher

Ansteuerung: 1 direkter Heizkreis, 2 Warmwasser-Ladepumpen, 1 Zirkulationspumpe, 1 Fernwärme-Heizventil

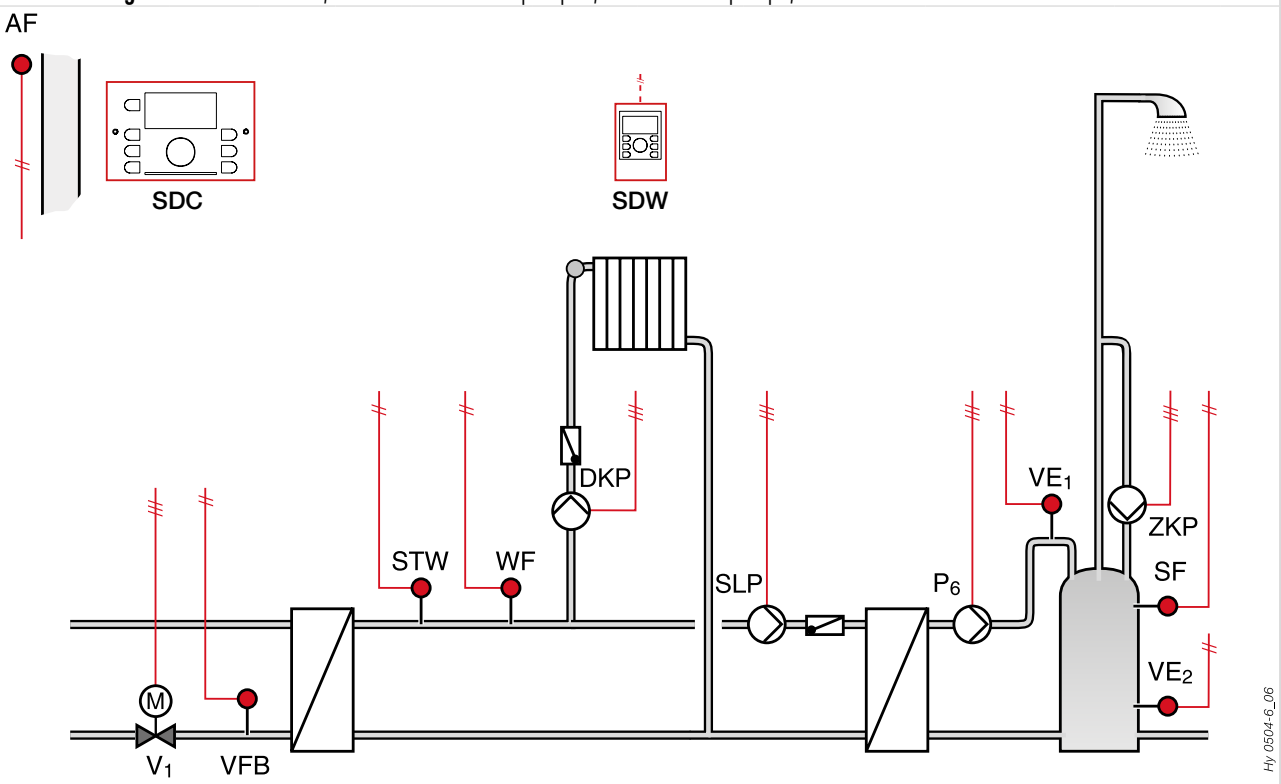

Funktionen:	• Die Grundfunktionen sind in einem unverlierbaren Programm enthalten • Alle Parameter sind mit vernünftigen Grundeinstellungen vorbesetzt und erlauben bei Bedarf individuelle Anpassungen; dafür ist kein PC-Einsatz nötig • Alle Relaisausgänge sind auch manuell testbar
Fernheizregelung:	• Funktionen entsprechend der AGFW-Richtlinien • Bedarfsgeführte Regelung nach Sollwertanforderung nachgeschalteter Regelkreise • Gleitende oder feste Maximalbegrenzung der Fernheizrücklauftemperatur • Mindestventilhub zur genauen Erfassung der Wärmemenge im Schwachlastbetrieb • Intervallspülung zur Temperaturerfassung im Primärrücklauf bei geschlossenem Fernheizventil • Feste Maximalbegrenzung der Fernheizrücklauftemperatur bei Warmwasserladung
Heizkreis:	• Schaltuhr mit Tages-, Wochen- und Ferienprogramm • Optimierung der Einschaltzeiten • Frostschutzfunktion • Min./max. Begrenzung der Vorlauftemperatur • Bedarfsgeführte Pumpenschaltung • Pumpenzwangslauf
Warmwasserregelung:	• Schaltuhr mit Tages- und Wochenprogramm für Speicher-Lade- und Zirkulationspumpe • Antilegionellen-Automatik • Warmwasservorrangschaltung • Bedingter Vorrang • Vorrangbetrieb mit Zwischenheizen • Verzögerungsschaltung der Pumpe zum Schutz der Warmwasser-Schichtung
Kombination:	• Kombinationsmöglichkeit von bis zu 5 SDC-Reglern nach freier Wahl
Kommunikation:	• Die Kommunikation erfolgt über den Systembus ohne zusätzliche Schnittstellen • Entfernung max. 100 m • Kommuniziert werden alle für das Regelsystem erforderlichen Daten • Fernbedienung mit den Wandmodulen SDW.. über den Systembus
Störmeldung:	• Wenn entscheidende Temperaturen in angemessenen Zeiten nicht erreicht werden oder Fühler unterbrochen oder kurzgeschlossen sind, erzeugt der Regler eine Störmeldung

Mikroprozessor-Regler für Fernheizanwendung zur Regelung einer Fernwärmeübergabestation mit nachgeschaltetem Heizkreis und Warmwasserbereitung (nach Schichtspeicherladeprinzip) (Hydraulikschema 0504)

Bezeichnung	Artikel-Nr.	Euro	PG
Regler mit Anschlusssockel für Wandmontage	**SDC9-21WM**	**1.359,00**	C2
Alternativ Regler mit aufsteckbaren Klemmleisten für Schalttafeleinbau	**SDC9-21PM**	**1.116,00**	C2
Außentemperaturfühler AF	**AF20-B65-R**	**78,00**	C9
Anlegetemperaturfühler SF als Vorlauftemperaturfühler WF	**SF20-B54-R**	**82,00**	C9
Anlegetemperaturfühler SF als Vorlauftemperaturfühler VE1	**SF20-B54-R**	**82,00**	C9
Anlegetemperaturfühler SF als Rücklaufbegrenzungsfühler VFB	**SF20-B54-R**	**82,00**	C9
Wassertemperaturfühler KTF als Wamwassertemperaturfühler SF (Tauchhülse separat bestellen)	**KTF20-65-2M-R**	**58,50**	C9
Wassertemperaturfühler KTF als Wamwassertemperaturfühler VE2 (Tauchhülse separat bestellen)	**KTF20-65-2M-R**	**58,50**	C9

Zubehör (empfohlen)

Bezeichnung	Artikel-Nr.	Euro	PG
Fernbedienung mit Temperaturwähler/-fühler und Betriebsartenschalter	**SDW10WE**	**310,50**	C2

Zubehör (wahlweise)

Bezeichnung	Artikel-Nr.	Euro	PG
Luftkanal- und Tauchtemperaturfühler VF, 150 mm (statt SF20-B54-R)	**VF20-1B54NW-R**	**88,00**	C9
Luftkanal- und Tauchtemperaturfühler VF, 300 mm (statt KTF20-65-2M-R)	**VF20-3B54NW-R**	**127,00**	C9
Komfortfernbedienung mit Display und kompletter Programmiereinheit sowie Temperaturfühler/-wähler (statt SDW10)	**SDW30**	**587,00**	C2
Anschlusssockel für Wandmontage zur Umrüstung der Ausführung ...PM	**SWS-12**	**320,00**	C99
Reduzier-Vorsatzrahmen für Schalttafeleinbau bei vorhandenem Schalttafelausschnitt der Regler ZG52/53/55/82/85 oder ZG215/215V/252/254	**SRR**	**109,00**	C99

Temperatursicherung

Eine Temperartursicherung STW/STB ist nach Vorgabe des Fernheizunternehmens bzw. DIN 4747/1 bauseits vorzusehen.

Inbetriebnahme

Inbetriebnahme- und Kundendienstleistungen werden von unseren qualifizierten Servicepartnern angeboten und durchgeführt. Alle Informationen und Auftragsformulare finden Sie hier.
resideo.com/de/de/service/servicepartner/

Abbildungen zu den Einzelkomponenten finden Sie auf den Seiten 17–2 bis 17–5.

Smile-Regler SDC9-21 für Fernwärmeübergabestationen

Anwendung (Hydraulikschema 0505):
- Bedarfsgeführte Regelung für Fernheizübergabestationen nach Sollwertanforderung der nachfolgenden Regelkreise
- Witterungsgeführte Vorlauftemperaturregelung für Radiatoren, Konvektoren und Niedertemperatur-Heizkreise mit Mischer

Ansteuerung: 1 Mischkreis, 1 Fernwärme-Heizventil

AF

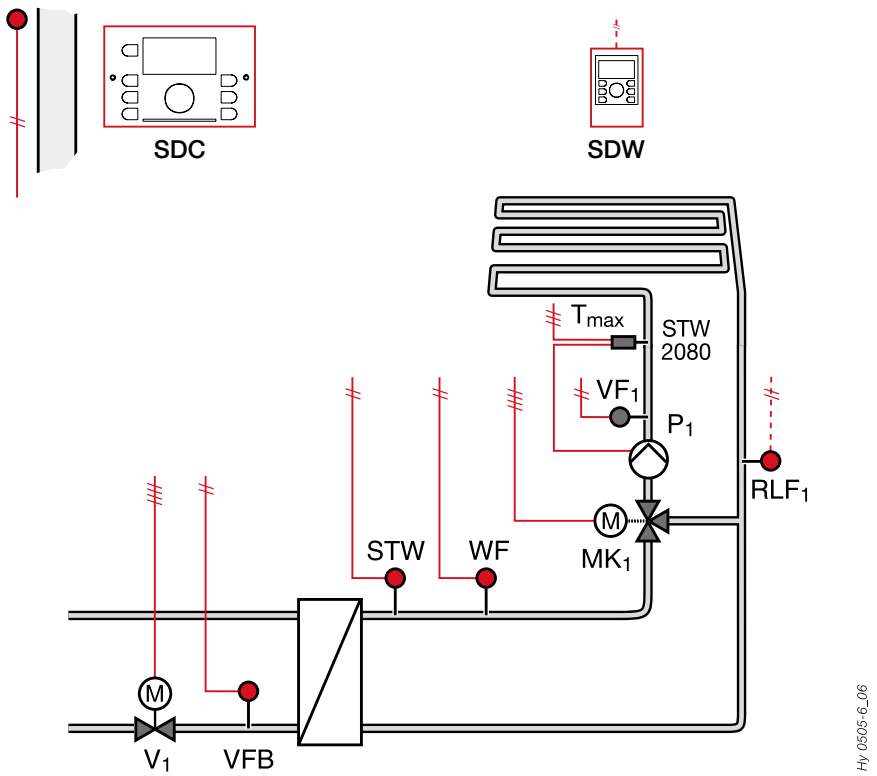

Funktionen:	• Die Grundfunktionen sind in einem unverlierbaren Programm enthalten • Alle Parameter sind mit vernünftigen Grundeinstellungen vorbesetzt und erlauben bei Bedarf individuelle Anpassungen; dafür ist kein PC-Einsatz nötig • Alle Relaisausgänge sind auch manuell testbar
Fernheizregelung:	• Funktionen entsprechend der AGFW-Richtlinien • Bedarfsgeführte Regelung nach Sollwertanforderung nachgeschalteter Regelkreise • Gleitende oder feste Maximalbegrenzung der Fernheizrücklauftemperatur • Mindestventilhub zur genauen Erfassung der Wärmemenge im Schwachlastbetrieb • Intervallspülung zur Temperaturerfassung im Primärrücklauf bei geschlossenem Fernheizventil
Mischkreis:	• Schaltuhr mit Tages-, Wochen- und Ferienprogramm • Optimierung der Einschaltzeiten • Frostschutzfunktion • Min./max. Begrenzung der Vorlauftemperatur • Bedarfsgeführte Pumpenschaltung • Pumpenzwangslauf • Max. Begrenzung der Heizkreisrücklauftemperatur
Kombination:	• Kombinationsmöglichkeit von bis zu 5 SDC-Reglern nach freier Wahl
Kommunikation:	• Die Kommunikation erfolgt über den Systembus ohne zusätzliche Schnittstellen • Entfernung max. 100 m • Kommuniziert werden alle für das Regelsystem erforderlichen Daten • Fernbedienung mit den Wandmodulen SDW.. über den Systembus
Störmeldung:	• Wenn entscheidende Temperaturen in angemessenen Zeiten nicht erreicht werden oder Fühler unterbrochen oder kurzgeschlossen sind, erzeugt der Regler eine Störmeldung

Mikroprozessor-Regler für Fernheizanwendung zur Regelung einer Fernwärmeübergabestation mit nachgeschaltetem Mischkreis (Hydraulikschema 0505)

Bezeichnung	Artikel-Nr.	Euro	PG
Regler mit Anschlusssockel für Wandmontage	**SDC9-21WM**	**1.359,00**	C2
Alternativ Regler mit aufsteckbaren Klemmleisten für Schalttafeleinbau	**SDC9-21PM**	**1.116,00**	C2
Außentemperaturfühler AF	**AF20-B65-R**	**78,00**	C9
Anlegetemperaturfühler SF als Vorlauftemperaturfühler WF	**SF20-B54-R**	**82,00**	C9
Anlegetemperaturfühler SF als Vorlauftemperaturfühler VF	**SF20-B54-R**	**82,00**	C9
Anlegetemperaturfühler SF als Rücklaufbegrenzungsfühler VFB	**SF20-B54-R**	**82,00**	C9

Zubehör (empfohlen)

Bezeichnung	Artikel-Nr.	Euro	PG
Fernbedienung mit Temperaturwähler/-fühler und Betriebsartenschalter	**SDW10WE**	**310,50**	C2
Anlegetemperaturfühler SF als Rücklauftemperaturfühler RLF	**SF20-B54-R**	**82,00**	C9

Zubehör (wahlweise)

Bezeichnung	Artikel-Nr.	Euro	PG
Luftkanal- und Tauchtemperaturfühler VF, 150 mm (statt SF20-B54-R)	**VF20-1B54NW-R**	**88,00**	C9
Komfortfernbedienung mit Display und kompletter Programmiereinheit sowie Temperaturfühler/-wähler (statt SDW10)	**SDW30**	**587,00**	C2
Anschlusssockel für Wandmontage zur Umrüstung der Ausführung ...PM	**SWS-12**	**320,00**	C99
Reduzier-Vorsatzrahmen für Schalttafeleinbau bei vorhandenem Schalttafelausschnitt der Regler ZG52/53/55/82/85 oder ZG215/215V/252/254	**SRR**	**109,00**	C99

Temperatursicherung

Eine Temperartursicherung STW/STB ist nach Vorgabe des Fernheizunternehmens bzw. DIN 4747/1 bauseits vorzusehen.

Inbetriebnahme

Inbetriebnahme- und Kundendienstleistungen werden von unseren qualifizierten Servicepartnern angeboten und durchgeführt. Alle Informationen und Auftragsformulare finden Sie hier.
resideo.com/de/de/service/servicepartner/

Abbildungen zu den Einzelkomponenten finden Sie auf den Seiten 17–2 bis 17–5.

Smile-Regler SDC9-21 für Fernwärmeübergabestationen

Anwendung (Hydraulikschema 0506):
- Bedarfsgeführte Regelung für Fernheizübergabestationen nach Sollwertanforderung der nachfolgenden Regelkreise
- Witterungsgeführte Vorlauftemperaturregelung für Radiatore, Konvektoren und Niedertemperatur-Heizkreise mit Mischer

Ansteuerung: 1 Mischkreis, 1 direkter Heizkreis, 1 Fernwärme-Heizventil

AF

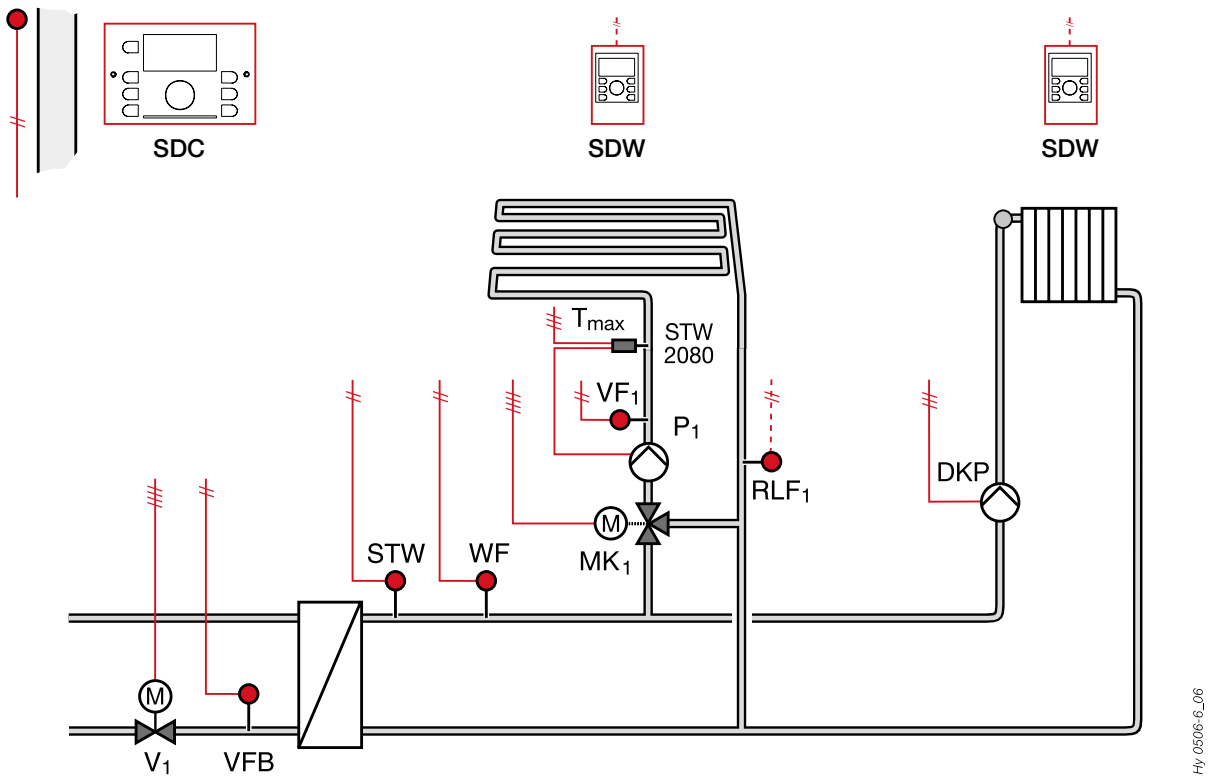

Funktionen:	• Die Grundfunktionen sind in einem unverlierbaren Programm enthalten • Alle Parameter sind mit vernünftigen Grundeinstellungen vorbesetzt und erlauben bei Bedarf individuelle Anpassungen; dafür ist kein PC-Einsatz nötig • Alle Relaisausgänge sind auch manuell testbar
Fernheizregelung:	• Funktionen entsprechend der AGFW-Richtlinien • Bedarfsgeführte Regelung nach Sollwertanforderung nachgeschalteter Regelkreise • Gleitende oder feste Maximalbegrenzung der Fernheizrücklauftemperatur • Mindestventilhub zur genauen Erfassung der Wärmemenge im Schwachlastbetrieb • Intervallspülung zur Temperaturerfassung im Primärrücklauf bei geschlossenem Fernheizventil
Mischkreis/Heizkreis:	• Schaltuhr mit Tages-, Wochen- und Ferienprogramm • Optimierung der Einschaltzeiten • Frostschutzfunktion • Min./max. Begrenzung der Vorlauftemperatur • Bedarfsgeführte Pumpenschaltung • Pumpenzwangslauf • Max. Begrenzung der Heizkreisrücklauftemperatur (nur beim Heizkreis mit Mischer)
Kombination:	• Kombinationsmöglichkeit von bis zu 5 SDC-Reglern nach freier Wahl
Kommunikation:	• Die Kommunikation erfolgt über den Systembus ohne zusätzliche Schnittstellen • Entfernung max. 100 m • Kommuniziert werden alle für das Regelsystem erforderlichen Daten • Fernbedienung mit den Wandmodulen SDW.. über den Systembus
Störmeldung:	• Wenn entscheidende Temperaturen in angemessenen Zeiten nicht erreicht werden oder Fühler unterbrochen oder kurzgeschlossen sind, erzeugt der Regler eine Störmeldung

Mikroprozessor-Regler für Fernheizanwendung zur Regelung einer Fernwärmeübergabestation mit nachgeschaltetem Misch- und Heizkreis (Hydraulikschema 0506)

Bezeichnung	Artikel-Nr.	Euro	PG
Regler mit Anschlusssockel für Wandmontage	**SDC9-21WM**	**1.359,00**	C2
Alternativ Regler mit aufsteckbaren Klemmleisten für Schalttafeleinbau	**SDC9-21PM**	**1.116,00**	C2
Außentemperaturfühler AF	**AF20-B65-R**	**78,00**	C9
Anlegetemperaturfühler SF als Vorlauftemperaturfühler VF	**SF20-B54-R**	**82,00**	C9
Anlegetemperaturfühler SF als Vorlauftemperaturfühler WF	**SF20-B54-R**	**82,00**	C9
Anlegetemperaturfühler SF als Rücklaufbegrenzungsfühler VFB	**SF20-B54-R**	**82,00**	C9

Zubehör (empfohlen)

Bezeichnung	Artikel-Nr.	Euro	PG
Fernbedienung mit Temperaturwähler/-fühler und Betriebsartenschalter	**SDW10WE**	**310,50**	C2
Anlegetemperaturfühler SF als Rücklauftemperaturfühler RLF	**SF20-B54-R**	**82,00**	C9

Zubehör (wahlweise)

Bezeichnung	Artikel-Nr.	Euro	PG
Luftkanal- und Tauchtemperaturfühler VF, 150 mm (statt SF20-B54-R)	**VF20-1B54NW-R**	**88,00**	C9
Komfortfernbedienung mit Display und kompletter Programmiereinheit sowie Temperaturfühler/-wähler (statt SDW10)	**SDW30**	**587,00**	C2
Anschlusssockel für Wandmontage zur Umrüstung der Ausführung ...PM	**SWS-12**	**320,00**	C99
Reduzier-Vorsatzrahmen für Schalttafeleinbau bei vorhandenem Schalttafelausschnitt der Regler ZG52/53/55/82/85 oder ZG215/215V/252/254	**SRR**	**109,00**	C99

Temperatursicherung

Eine Temperartursicherung STW/STB ist nach Vorgabe des Fernheizunternehmens bzw. DIN 4747/1 bauseits vorzusehen.

Inbetriebnahme

Inbetriebnahme- und Kundendienstleistungen werden von unseren qualifizierten Servicepartnern angeboten und durchgeführt. Alle Informationen und Auftragsformulare finden Sie hier.
resideo.com/de/de/service/servicepartner/

Abbildungen zu den Einzelkomponenten finden Sie auf den Seiten 17–2 bis 17–5.

Smile-Regler SDC9-21 für Fernwärmeübergabestationen

Anwendung (Hydraulikschema 0507):
- Bedarfsgeführte Regelung für Fernheizübergabestationen nach Sollwertanforderung der nachfolgenden Regelkreise
- Witterungsgeführte Vorlauftemperaturregelung für Radiatore, Konvektoren und Niedertemperatur-Heizkreise
- Warmwasserbereitung für Speicher mit innenliegendem Wärmetauscher

Ansteuerung: 1 Mischkreis, 1 Warmwasser-Ladepumpe, 1 Zirkulationspumpe, 1 Fernwärme-Heizventil

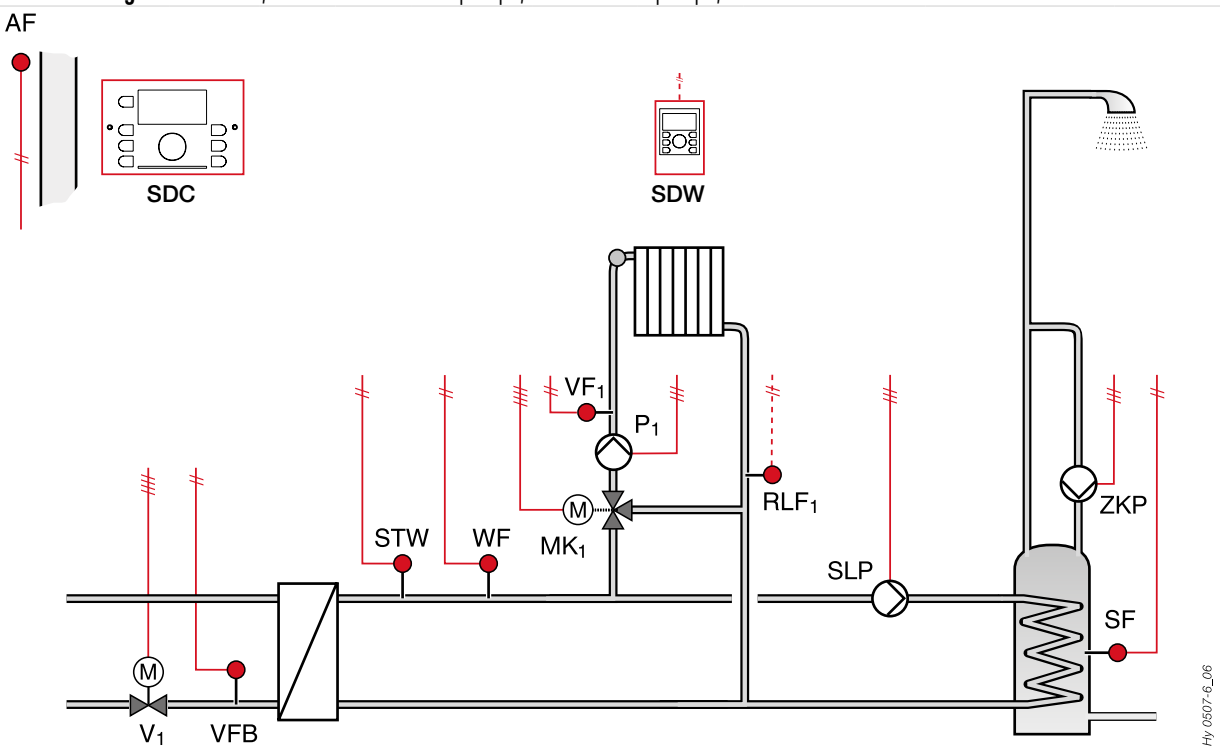

Funktionen:	• Die Grundfunktionen sind in einem unverlierbaren Programm enthalten • Alle Parameter sind mit vernünftigen Grundeinstellungen vorbesetzt und erlauben bei Bedarf individuelle Anpassungen; dafür ist kein PC-Einsatz nötig • Alle Relaisausgänge sind auch manuell testbar
Fernheizregelung:	• Funktionen entsprechend der AGFW-Richtlinien • Bedarfsgeführte Regelung nach Sollwertanforderung nachgeschalteter Regelkreise • Gleitende oder feste Maximalbegrenzung der Fernheizrücklauftemperatur • Mindestventilhub zur genauen Erfassung der Wärmemenge im Schwachlastbetrieb • Intervallspülung zur Temperaturerfassung im Primärrücklauf bei geschlossenem Fernheizventil • Feste Maximalbegrenzung der Fernheizrücklauftemperatur bei Warmwasserladung
Mischkreis:	• Schaltuhr mit Tages-, Wochen- und Ferienprogramm • Optimierung der Einschaltzeiten • Frostschutzfunktion • Min./max. Begrenzung der Vorlauftemperatur • Bedarfsgeführte Pumpenschaltung • Pumpenzwangslauf • Max. Begrenzung der Heizkreisrücklauftemperatur (nur beim Heizkreis mit Mischer)
Warmwasserregelung:	• Schaltuhr mit Tages- und Wochenprogramm für Warmwasser-Lade- und Zirkulationspumpe • Antilegionellen-Automatik • Warmwasservorrangschaltung • Bedingter Vorrang • Vorrangbetrieb mit Zwischenheizen • Witterungsgeführter Parallelbetrieb
Kombination:	• Kombinationsmöglichkeit von bis zu 5 SDC-Reglern nach freier Wahl
Kommunikation:	• Die Kommunikation erfolgt über den Systembus ohne zusätzliche Schnittstellen • Entfernung max. 100 m • Kommuniziert werden alle für das Regelsystem erforderlichen Daten • Fernbedienung mit den Wandmodulen SDW.. über den Systembus
Störmeldung:	• Wenn entscheidende Temperaturen in angemessenen Zeiten nicht erreicht werden oder Fühler unterbrochen oder kurzgeschlossen sind, erzeugt der Regler eine Störmeldung

Mikroprozessor-Regler zur Regelung einer Fernwärmeübergabestation mit nachgeschaltetem Mischkreis und Warmwasserbereitung (Hydraulikschema 0507)

Bezeichnung	Artikel-Nr.	Euro	PG
Regler mit Anschlusssockel für Wandmontage	**SDC9-21WM**	**1.359,00**	C2
Alternativ Regler mit aufsteckbaren Klemmleisten für Schalttafeleinbau	**SDC9-21PM**	**1.116,00**	C2
Außentemperaturfühler AF	**AF20-B65-R**	**78,00**	C9
Anlegetemperaturfühler SF als Vorlauftemperaturfühler WF	**SF20-B54-R**	**82,00**	C9
Anlegetemperaturfühler SF als Vorlauftemperaturfühler VF	**SF20-B54-R**	**82,00**	C9
Anlegetemperaturfühler SF als Rücklaufbegrenzungsfühler VFB	**SF20-B54-R**	**82,00**	C9
Wassertemperaturfühler KTF als Wamwassertemperaturfühler SF (Tauchhülse separat bestellen)	**KTF20-65-2M-R**	**58,50**	C9

Zubehör (empfohlen)

Bezeichnung	Artikel-Nr.	Euro	PG
Fernbedienung mit Temperaturwähler/-fühler und Betriebsartenschalter	**SDW10WE**	**310,50**	C2
Anlegetemperaturfühler SF als Rücklauftemperaturfühler RLF	**SF20-B54-R**	**82,00**	C9

Zubehör (wahlweise)

Bezeichnung	Artikel-Nr.	Euro	PG
Luftkanal- und Tauchtemperaturfühler VF, 150 mm (statt SF20-B54-R)	**VF20-1B54NW-R**	**88,00**	C9
Luftkanal- und Tauchtemperaturfühler VF, 300 mm (statt KTF20-65-2M-R)	**VF20-3B54NW-R**	**127,00**	C9
Komfortfernbedienung mit Display und kompletter Programmiereinheit sowie Temperaturfühler/-wähler (statt SDW10)	**SDW30**	**587,00**	C2
Anschlusssockel für Wandmontage zur Umrüstung der Ausführung ...PM	**SWS-12**	**320,00**	C99
Reduzier-Vorsatzrahmen für Schalttafeleinbau bei vorhandenem Schalttafelausschnitt der Regler ZG52/53/55/82/85 oder ZG215/215V/252/254	**SRR**	**109,00**	C99

Temperatursicherung

Eine Temperartursicherung STW/STB ist nach Vorgabe des Fernheizunternehmens bzw. DIN 4747/1 bauseits vorzusehen.

Inbetriebnahme

Inbetriebnahme- und Kundendienstleistungen werden von unseren qualifizierten Servicepartnern angeboten und durchgeführt. Alle Informationen und Auftragsformulare finden Sie hier.
resideo.com/de/de/service/servicepartner/

Abbildungen zu den Einzelkomponenten finden Sie auf den Seiten 17-2 bis 17-5.

Smile-Regler SDC9-21 für Fernwärmeübergabestationen

Anwendung (Hydraulikschema 0508):
- Bedarfsgeführte Regelung für Fernheizübergabestationen nach Sollwertanforderung der nachfolgenden Regelkreise
- Witterungsgeführte Vorlauftemperaturregelung für Radiatore, Konvektoren und Niedertemperatur-Heizkreise über einen Mischkreis
- Warmwasserbereitung für Speicher mit innenliegendem Wärmetauscher

Ansteuerung: 1 direkter Heizkreis, 1 Mischkreis, 1 Warmwasser-Ladepumpe, 1 Zirkulationspumpe, 1 Fernwärme-Heizventil

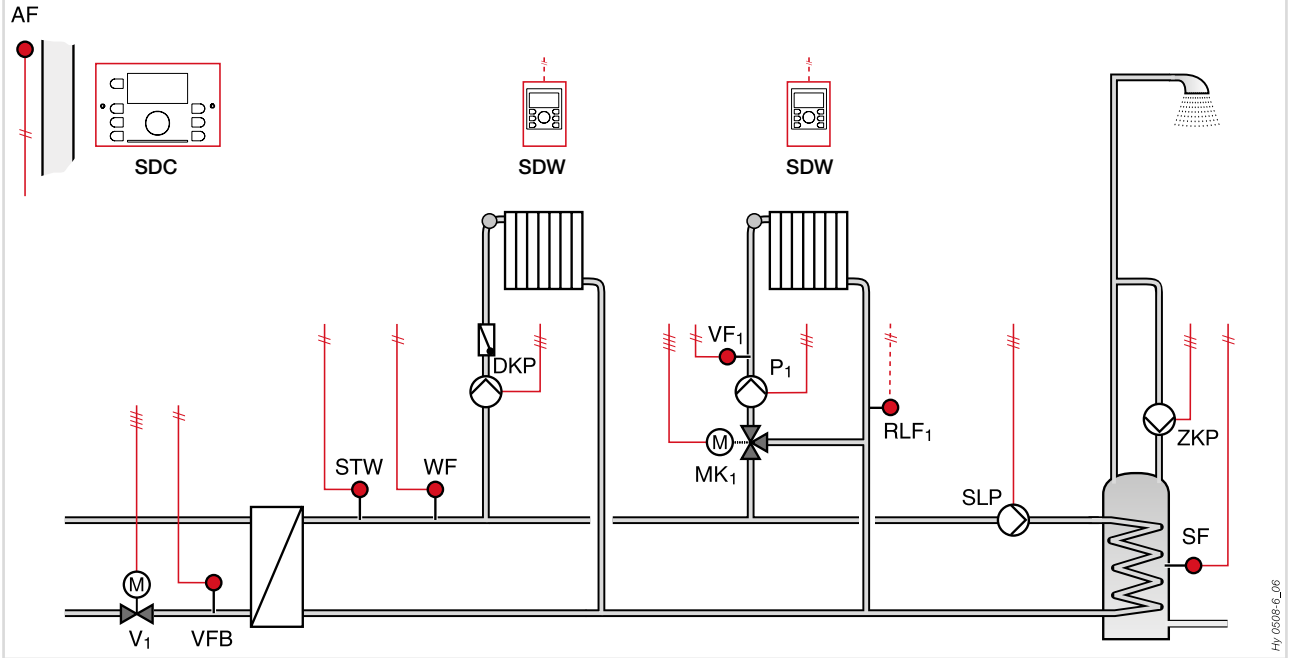

Funktionen:	• Die Grundfunktionen sind in einem unverlierbaren Programm enthalten • Alle Parameter sind mit vernünftigen Grundeinstellungen vorbesetzt und erlauben bei Bedarf individuelle Anpassungen; dafür ist kein PC-Einsatz nötig • Alle Relaisausgänge sind auch manuell testbar
Fernheizregelung:	• Funktionen entsprechend der AGFW-Richtlinien • Bedarfsgeführte Regelung nach Sollwertanforderung nachgeschalteter Regelkreise • Gleitende oder feste Maximalbegrenzung der Fernheizrücklauftemperatur • Mindestventilhub zur genauen Erfassung der Wärmemenge im Schwachlastbetrieb • Intervallspülung zur Temperaturerfassung im Primärrücklauf bei geschlossenem Fernheizventil • Feste Maximalbegrenzung der Fernheizrücklauftemperatur bei Warmwasserladung
Mischkreis/Direktheiz-kreis:	• Schaltuhr mit Tages-, Wochen- und Ferienprogramm • Optimierung der Einschaltzeiten • Frostschutzfunktion • Min./max. Begrenzung der Vorlauftemperatur • Bedarfsgeführte Pumpenschaltung • Pumpenzwangslauf • Max. Begrenzung der Heizkreisrücklauftemperatur (nur beim Heizkreis mit Mischer)
Warmwasserregelung:	• Schaltuhr mit Tages- und Wochenprogramm für Warmwasser-Lade- und Zirkulationspumpe • Antilegionellen-Automatik • Warmwasservorrangschaltung • Bedingter Vorrang • Vorrangbetrieb mit Zwischenheizen • Witterungsgeführter Parallelbetrieb
Kombination:	• Kombinationsmöglichkeit von bis zu 5 SDC-Reglern nach freier Wahl
Kommunikation:	• Die Kommunikation erfolgt über den Systembus ohne zusätzliche Schnittstellen • Entfernung max. 100 m • Kommuniziert werden alle für das Regelsystem erforderlichen Daten • Fernbedienung mit den Wandmodulen SDW.. über den Systembus
Störmeldung:	• Wenn entscheidende Temperaturen in angemessenen Zeiten nicht erreicht werden oder Fühler unterbrochen oder kurzgeschlossen sind, erzeugt der Regler eine Störmeldung

Mikroprozessor-Regler zur Regelung einer Fernwärmeübergabestation mit nachgeschalteten Heizkreisen und Warmwasserbereitung (Hydraulikschema 0508)

Bezeichnung	Artikel-Nr.	Euro	PG
Regler mit Anschlusssockel für Wandmontage	**SDC9-21WM**	**1.359,00**	C2
Alternativ Regler mit aufsteckbaren Klemmleisten für Schalttafeleinbau	**SDC9-21PM**	**1.116,00**	C2
Außentemperaturfühler AF	**AF20-B65-R**	**78,00**	C9
Anlegetemperaturfühler SF als Vorlauftemperaturfühler WF	**SF20-B54-R**	**82,00**	C9
Anlegetemperaturfühler SF als Vorlauftemperaturfühler VF	**SF20-B54-R**	**82,00**	C9
Anlegetemperaturfühler SF als Rücklaufbegrenzungsfühler VFB	**SF20-B54-R**	**82,00**	C9
Wassertemperaturfühler KTF als Wamwassertemperaturfühler SF (Tauchhülse separat bestellen)	**KTF20-65-2M-R**	**58,50**	C9

Zubehör (empfohlen)

Bezeichnung	Artikel-Nr.	Euro	PG
Fernbedienung mit Temperaturwähler/-fühler und Betriebsartenschalter (2x)	**SDW10WE**	**310,50**	C2
Anlegetemperaturfühler SF als Rücklauftemperaturfühler RLF	**SF20-B54-R**	**82,00**	C9

Zubehör (wahlweise)

Bezeichnung	Artikel-Nr.	Euro	PG
Luftkanal- und Tauchtemperaturfühler VF, 150 mm (statt SF20-B54-R)	**VF20-1B54NW-R**	**88,00**	C9
Luftkanal- und Tauchtemperaturfühler VF, 300 mm (statt KTF20-65-2M-R)	**VF20-3B54NW-R**	**127,00**	C9
Komfortfernbedienung mit Display und kompletter Programmiereinheit sowie Temperaturfühler/-wähler (statt SDW10) (2x)	**SDW30**	**587,00**	C2
Anschlusssockel für Wandmontage zur Umrüstung der Ausführung ...PM	**SWS-12**	**320,00**	C99
Reduzier-Vorsatzrahmen für Schalttafeleinbau bei vorhandenem Schalttafelausschnitt der Regler ZG52/53/55/82/85 oder ZG215/215V/252/254	**SRR**	**109,00**	C99

Temperatursicherung

Eine Temperartursicherung STW/STB ist nach Vorgabe des Fernheizunternehmens bzw. DIN 4747/1 bauseits vorzusehen.

Inbetriebnahme

Inbetriebnahme- und Kundendienstleistungen werden von unseren qualifizierten Servicepartnern angeboten und durchgeführt. Alle Informationen und Auftragsformulare finden Sie hier.
resideo.com/de/de/service/servicepartner/

Abbildungen zu den Einzelkomponenten finden Sie auf den Seiten 17–2 bis 17–5.

Smile-Regler SDC12-31 für Fernwärme, Warmwasser und Mischkreise

Anwendung (Hydraulikschema 0509):

- Bedarfsgeführte Regelung für Fernheizübergabestationen nach Sollwertanforderung der nachfolgenden Regelkreise
- Witterungsgeführte Vorlauftemperaturregelung für Radiatore, Konvektoren und Niedertemperatur-Heizkreise
- Stetige Warmwasserbereitung für Speicher mit Schichtladung

Ansteuerung: 1 Mischkreis, 2 Warmwasser-Ladepumpen, 1 Zirkulationspumpe, 1 Mischervorsteuerung, 1 Fernwärme-Heizventil

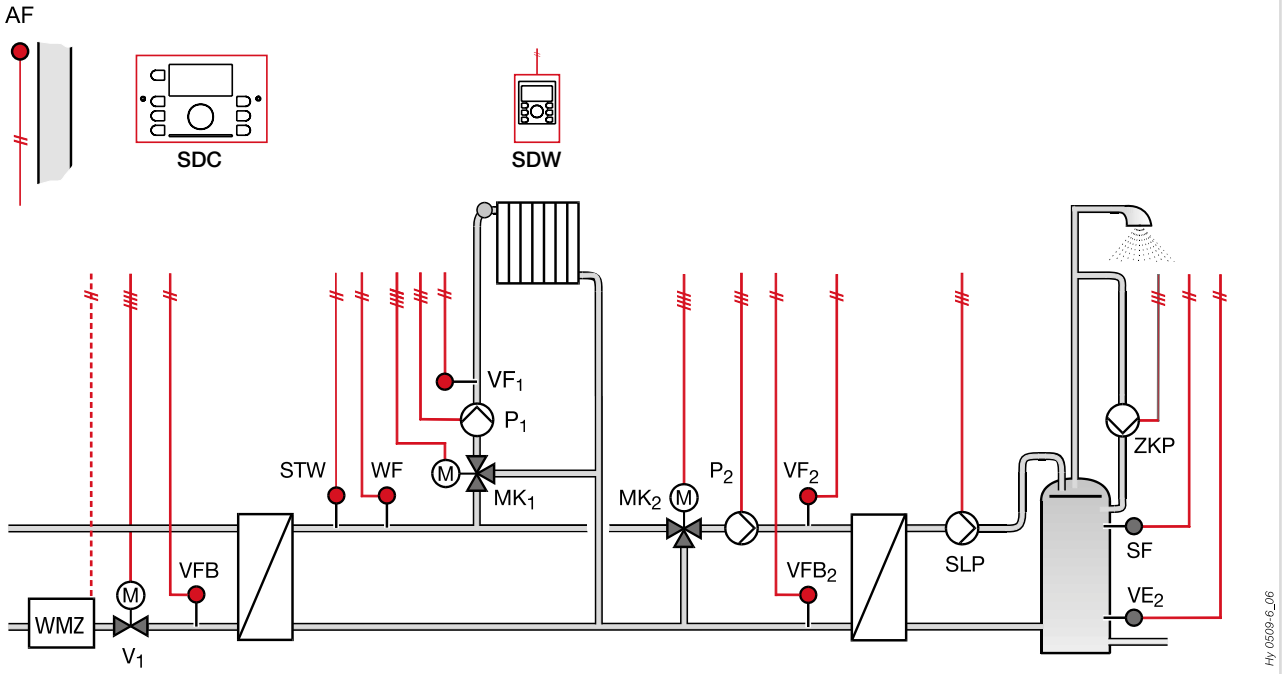

Funktionen:	• Die Grundfunktionen sind in einem unverlierbaren Programm enthalten • Alle Parameter sind mit vernünftigen Grundeinstellungen vorbesetzt und erlauben bei Bedarf individuelle Anpassungen; dafür ist kein PC-Einsatz nötig • Alle Relaisausgänge sind auch manuell testbar
Fernheizregelung:	• Funktionen entsprechend der AGFW-Richtlinien • Bedarfsgeführte Regelung nach Sollwertanforderung nachgeschalteter Regelkreise • Gleitende oder feste Maximalbegrenzung der Fernheizrücklauftemperatur • Mindestventilhub zur genauen Erfassung der Wärmemenge im Schwachlastbetrieb • Intervallspülung zur Temperaturerfassung im Primärrücklauf bei geschlossenem Fernheizventil • Feste Maximalbegrenzung der Fernheizrücklauftemperatur bei Warmwasserladung
Mischkreis:	• Schaltuhr mit Tages-, Wochen- und Ferienprogramm • Optimierung der Einschaltzeiten • Frostschutzfunktion • Min./max. Begrenzung der Vorlauftemperatur • Bedarfsgeführte Pumpenschaltung • Pumpenzwangslauf
Warmwasserregelung:	• Schaltuhr mit Tages- und Wochenprogramm für Warmwasser-Lade- und Zirkulationspumpe • Antilegionellen-Automatik • Stetige Warmwasserbereitung für Speicher mit Schichtladung • Warmwasservorrangschaltung • Bedingter Vorrang • Vorrangbetrieb mit Zwischenheizen • Witterungsgeführter Parallelbetrieb
Kombination:	• Kombinationsmöglichkeit von bis zu 5 SDC-Reglern nach freier Wahl
Kommunikation:	• Die Kommunikation erfolgt über den Systembus ohne zusätzliche Schnittstellen • Entfernung max. 100 m • Kommuniziert werden alle für das Regelsystem erforderlichen Daten • Fernbedienung mit den Wandmodulen SDW.. über den Systembus
Störmeldung:	• Wenn entscheidende Temperaturen in angemessenen Zeiten nicht erreicht werden oder Fühler unterbrochen oder kurzgeschlossen sind, erzeugt der Regler eine Störmeldung

Mikroprozessor-Regler zur Regelung einer Fernwärmeübergabestation mit Mischkreis und stetiger Warmwasserbereitung für Speicher mit Schichtladung (Hydraulikschema 0509)

Bezeichnung	Artikel-Nr.	Euro	PG
Regler mit Anschlusssockel für Wandmontage	**SDC12-31WM**	**2.154,00**	C2
Alternativ Regler mit aufsteckbaren Klemmleisten für Schalttafeleinbau	**SDC12-31PM**	**1.915,00**	C2
Außentemperaturfühler AF	**AF20-B65-R**	**78,00**	C9
Anlegetemperaturfühler SF als Vorlauftemperaturfühler WF	**SF20-B54-R**	**82,00**	C9
Anlegetemperaturfühler SF als Vorlauftemperaturfühler VF1	**SF20-B54-R**	**82,00**	C9
Anlegetemperaturfühler SF als Vorlauftemperaturfühler VF2	**SF20-B54-R**	**82,00**	C9
Anlegetemperaturfühler SF als Rücklaufbegrenzungsfühler VFB1	**SF20-B54-R**	**82,00**	C9
Anlegetemperaturfühler SF als Rücklaufbegrenzungsfühler VFB2	**SF20-B54-R**	**82,00**	C9
Wassertemperaturfühler KTF als Wamwassertemperaturfühler SF (Tauchhülse separat bestellen)	**KTF20-65-2M-R**	**58,50**	C9
Wassertemperaturfühler KTF als Wamwassertemperaturfühler VE2 (Tauchhülse separat bestellen)	**KTF20-65-2M-R**	**58,50**	C9

Zubehör (empfohlen)

Bezeichnung	Artikel-Nr.	Euro	PG
Fernbedienung mit Temperaturwähler/-fühler und Betriebsartenschalter	**SDW10WE**	**310,50**	C2

Zubehör (wahlweise)

Bezeichnung	Artikel-Nr.	Euro	PG
Luftkanal- und Tauchtemperaturfühler VF, 150 mm (statt SF20-B54)	**VF20-1B54NW-R**	**88,00**	C9
Luftkanal- und Tauchtemperaturfühler VF, 300 mm (statt KTF20-65-2M-R)	**VF20-3B54NW-R**	**127,00**	C9
Komfortfernbedienung mit Display und kompletter Programmiereinheit sowie Temperaturfühler/-wähler (statt SDW10)	**SDW30**	**587,00**	C2
Anschlusssockel für Wandmontage zur Umrüstung der Ausführung ...PM	**SWS-12**	**320,00**	C99
Reduzier-Vorsatzrahmen für Schalttafeleinbau bei vorhandenem Schalttafelausschnitt der Regler ZG52/53/55/82/85 oder ZG215/215V/252/254	**SRR**	**109,00**	C99

Temperatursicherung

Eine Temperartursicherung STW/STB ist nach Vorgabe des Fernheizunternehmens bzw. DIN 4747/1 bauseits vorzusehen.

Inbetriebnahme

Inbetriebnahme- und Kundendienstleistungen werden von unseren qualifizierten Servicepartnern angeboten und durchgeführt. Alle Informationen und Auftragsformulare finden Sie hier.
resideo.com/de/de/service/servicepartner/

Abbildungen zu den Einzelkomponenten finden Sie auf den Seiten 17–2 bis 17–5.

Smile-Regler SDC12-31 für Fernwärme, 2 Primärventile, Heiz- und Warmwasser-Regelung (Mischkreis)

Anwendung (Hydraulikschema 0510):
- Bedarfsgeführte Regelung für Fernheizübergabestationen mit 2 primärseitigen Fernheizventilen
- Vorlauftemperaturregelung über nachgeschalteten Mischer für Radiatoren, Konvektoren und Niedertemperatur-Heizkreise
- Warmwasserbereitung nach dem Schichtladeprinzip mit stetig geregeltem externen Wärmetauscher

Ansteuerung: 1 Mischkreis, 2 Warmwasser-Ladepumpen, 1 Zirkulationspumpe, 1 Warmwasser-Vorsteuerung, 2 Fernwärme-Heizventile

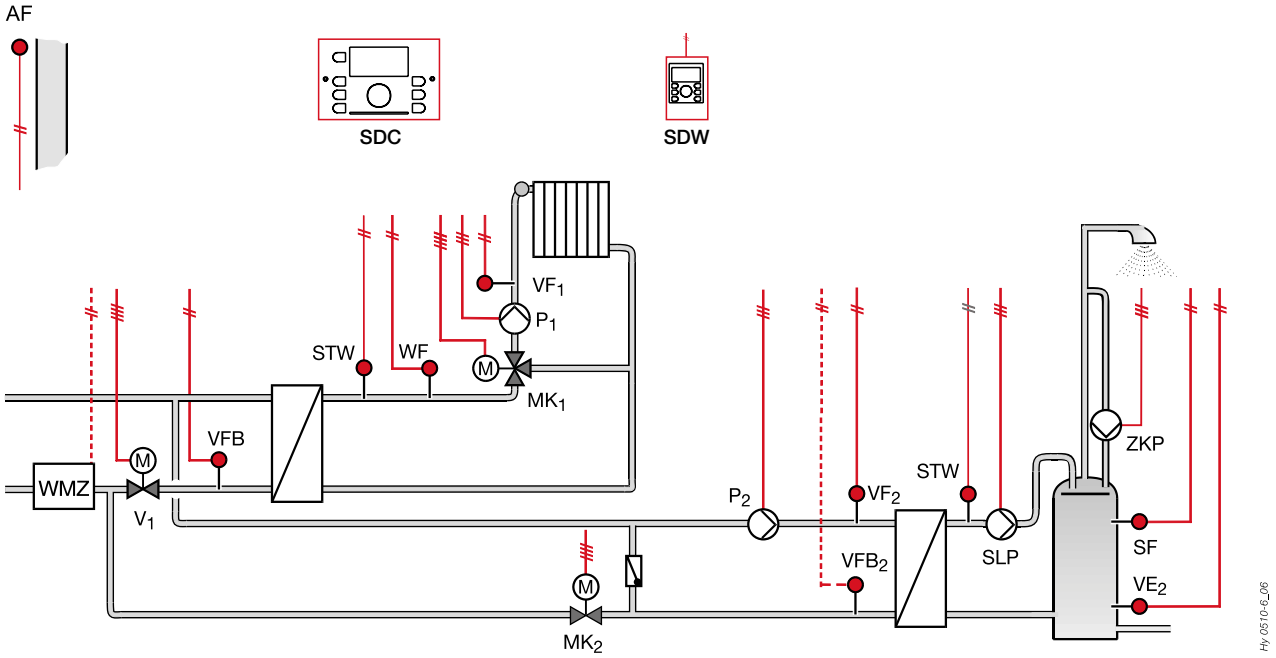

Funktionen:	• Die Grundfunktionen sind in einem unverlierbaren Programm enthalten • Alle Parameter sind mit vernünftigen Grundeinstellungen vorbesetzt und erlauben bei Bedarf individuelle Anpassungen; dafür ist kein PC-Einsatz nötig • Alle Relaisausgänge sind auch manuell testbar
Fernheizregelung:	• Funktionen entsprechend der AGFW-Richtlinien • Bedarfsgeführte Regelung nach Sollwertanforderung nachgeschalteter Regelkreise • Gleitende oder feste Maximalbegrenzung der Fernheizrücklauftemperatur • Mindestventilhub zur genauen Erfassung der Wärmemenge im Schwachlastbetrieb • Intervallspülung zur Temperaturerfassung im Primärrücklauf bei geschlossenem Fernheizventil • Feste Maximalbegrenzung der Fernheizrücklauftemperatur bei Warmwasserladung
Mischkreis:	• Schaltuhr mit Tages-, Wochen- und Ferienprogramm • Optimierung der Einschaltzeiten • Frostschutzfunktion • Min./max. Begrenzung der Vorlauftemperatur • Bedarfsgeführte Pumpenschaltung • Pumpenzwangslauf
Warmwasserregelung:	• Schaltuhr mit Tages- und Wochenprogramm für Warmwasser-Lade- und Zirkulationspumpe • Antilegionellen-Automatik • Stetige Warmwasserbereitung für Speicher mit Schichtladung • Warmwasserbereitung nach dem Schichtladeprinzip mit externem Wärmetauscher
Kombination:	• Kombinationsmöglichkeit von bis zu 5 SDC-Reglern nach freier Wahl
Kommunikation:	• Die Kommunikation erfolgt über den Systembus ohne zusätzliche Schnittstellen • Entfernung max. 100 m • Kommuniziert werden alle für das Regelsystem erforderlichen Daten • Fernbedienung mit den Wandmodulen SDW.. über den Systembus
Störmeldung:	• Wenn entscheidende Temperaturen in angemessenen Zeiten nicht erreicht werden oder Fühler unterbrochen oder kurzgeschlossen sind, erzeugt der Regler eine Störmeldung

Mikroprozessor-Regler zur Regelung einer Fernwärmestation mit 2 Primärventilen, einem Mischkreis und Warmwasserbereitung für Schichtladespeicher (Hydraulikschema 0510)

Bezeichnung	Artikel-Nr.	Euro	PG
Regler mit Anschlusssockel für Wandmontage	**SDC12-31WM**	**2.154,00**	C2
Alternativ Regler mit aufsteckbaren Klemmleisten für Schalttafeleinbau	**SDC12-31PM**	**1.915,00**	C2
Außentemperaturfühler AF	**AF20-B65-R**	**78,00**	C9
Anlegetemperaturfühler SF als Vorlauftemperaturfühler WF	**SF20-B54-R**	**82,00**	C9
Anlegetemperaturfühler SF als Vorlauftemperaturfühler VF1	**SF20-B54-R**	**82,00**	C9
Anlegetemperaturfühler SF als Vorlauftemperaturfühler VF2	**SF20-B54-R**	**82,00**	C9
Anlegetemperaturfühler SF als Rücklaufbegrenzungsfühler VFB	**SF20-B54-R**	**82,00**	C9
Anlegetemperaturfühler SF als Rücklaufbegrenzungsfühler VFB2	**SF20-B54-R**	**82,00**	C9
Wassertemperaturfühler KTF als Wamwassertemperaturfühler SF (Tauchhülse separat bestellen)	**KTF20-65-2M-R**	**58,50**	C9
Wassertemperaturfühler KTF als Wamwassertemperaturfühler VE2 (Tauchhülse separat bestellen)	**KTF20-65-2M-R**	**58,50**	C9

Zubehör (empfohlen)

Bezeichnung	Artikel-Nr.	Euro	PG
Fernbedienung mit Temperaturwähler/-fühler und Betriebsartenschalter	**SDW10WE**	**310,50**	C2

Zubehör (wahlweise)

Bezeichnung	Artikel-Nr.	Euro	PG
Luftkanal- und Tauchtemperaturfühler VF, 150 mm (statt SF20-B54-R)	**VF20-1B54NW-R**	**88,00**	C9
Luftkanal- und Tauchtemperaturfühler VF, 300 mm (statt KTF20-65-2M-R)	**VF20-3B54NW-R**	**127,00**	C9
Komfortfernbedienung mit Display und kompletter Programmiereinheit sowie Temperaturfühler/-wähler (statt SDW10)	**SDW30**	**587,00**	C2
Anschlusssockel für Wandmontage zur Umrüstung der Ausführung ...PM	**SWS-12**	**320,00**	C99
Reduzier-Vorsatzrahmen für Schalttafeleinbau bei vorhandenem Schalttafelausschnitt der Regler ZG52/53/55/82/85 oder ZG215/215V/252/254	**SRR**	**109,00**	C99

Temperatursicherung

Eine Temperartursicherung STW/STB ist nach Vorgabe des Fernheizunternehmens bzw. DIN 4747/1 bauseits vorzusehen.

Inbetriebnahme

Inbetriebnahme- und Kundendienstleistungen werden von unseren qualifizierten Servicepartnern angeboten und durchgeführt. Alle Informationen und Auftragsformulare finden Sie hier.
resideo.com/de/de/service/servicepartner/

Abbildungen zu den Einzelkomponenten finden Sie auf den Seiten 17–2 bis 17–5.

Smile-Regler SDC12-31 für Fernwärme, 2 Mischkreise und 1 Warmwasserbereitung

Anwendung (Hydraulikschema 0511):

- Bedarfsgeführte Regelung für Fernheizübergabestationen mit 1 primärseitigem Fernheizventil
- Witterungsgeführte Vorlauftemperaturregelung für Radiatoren, Konvektoren und Niedertemperatur-Heizkreise
- Warmwasserbereitung für Speicher mit Schichtladung und externem Wärmetauscher

Ansteuerung: 2 Mischkreise, 2 Warmwasser-Ladepumpen, 1 Zirkulationspumpe, 1 Fernwärme-Heizventil

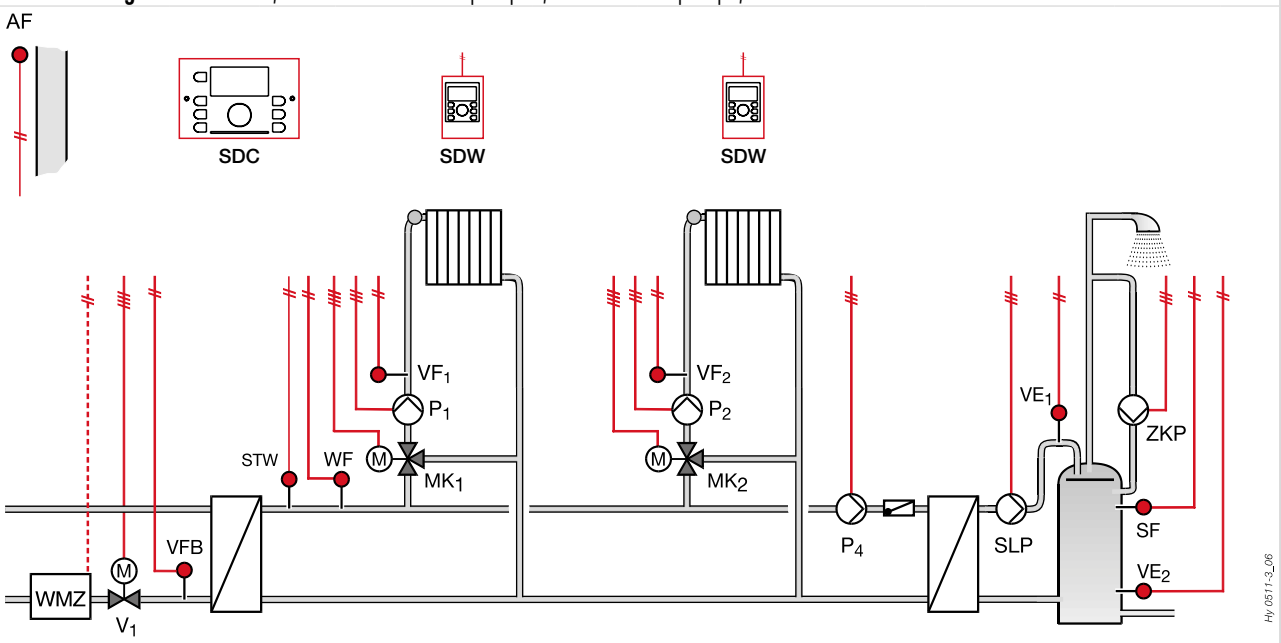

Funktionen:	• Die Grundfunktionen sind in einem unverlierbaren Programm enthalten • Alle Parameter sind mit vernünftigen Grundeinstellungen vorbesetzt und erlauben bei Bedarf individuelle Anpassungen; dafür ist kein PC-Einsatz nötig • Alle Relaisausgänge sind auch manuell testbar
Fernheizregelung:	• Funktionen entsprechend der AGFW-Richtlinien • Bedarfsgeführte Regelung nach Sollwertanforderung nachgeschalteter Regelkreise • Gleitende oder feste Maximalbegrenzung der Fernheizrücklauftemperatur • Mindestventilhub zur genauen Erfassung der Wärmemenge im Schwachlastbetrieb • Intervallspülung zur Temperaturerfassung im Primärrücklauf bei geschlossenem Fernheizventil • Feste Maximalbegrenzung der Fernheizrücklauftemperatur bei Warmwasserladung
Mischkreise:	• Schaltuhr mit Tages-, Wochen- und Ferienprogramm • Optimierung der Einschaltzeiten • Frostschutzfunktion • Min./max. Begrenzung der Vorlauftemperatur • Bedarfsgeführte Pumpenschaltung • Pumpenzwangslauf
Warmwasserregelung:	• Schaltuhr mit Tages- und Wochenprogramm für Warmwasser-Lade- und Zirkulationspumpe • Antilegionellen-Automatik • Warmwasserbereitung nach dem Schichtladeprinzip mit externem Wärmetauscher • Warmwasservorrangschaltung • Bedingter Vorrang • Vorrangbetrieb mit Zwischenheizen • Witterungsgeführter Parallelbetrieb
Kombination:	• Kombinationsmöglichkeit von bis zu 5 SDC-Reglern nach freier Wahl
Kommunikation:	• Die Kommunikation erfolgt über den Systembus ohne zusätzliche Schnittstellen • Entfernung max. 100 m • Kommuniziert werden alle für das Regelsystem erforderlichen Daten • Fernbedienung mit den Wandmodulen SDW.. über den Systembus
Störmeldung:	• Wenn entscheidende Temperaturen in angemessenen Zeiten nicht erreicht werden oder Fühler unterbrochen oder kurzgeschlossen sind, erzeugt der Regler eine Störmeldung

Mikroprozessor-Regler zur Regelung einer Fernwärmeübergabestation mit nachgeschalteten Heizkreisen und Warmwasserbereitung für Speicher mit Schichtladung (Hydraulikschema 0511)

Bezeichnung	Artikel-Nr.	Euro	PG
Regler mit Anschlusssockel für Wandmontage	**SDC12-31WM**	**2.154,00**	C2
Alternativ Regler mit aufsteckbaren Klemmleisten für Schalttafeleinbau	**SDC12-31PM**	**1.915,00**	C2
Außentemperaturfühler AF	**AF20-B65-R**	**78,00**	C9
Anlegetemperaturfühler SF als Vorlauftemperaturfühler WF	**SF20-B54-R**	**82,00**	C9
Anlegetemperaturfühler SF als Vorlauftemperaturfühler VF1	**SF20-B54-R**	**82,00**	C9
Anlegetemperaturfühler SF als Vorlauftemperaturfühler VF2	**SF20-B54-R**	**82,00**	C9
Anlegetemperaturfühler SF als Vorlauftemperaturfühler VE1	**SF20-B54-R**	**82,00**	C9
Anlegetemperaturfühler SF als Rücklaufbegrenzungsfühler VFB	**SF20-B54-R**	**82,00**	C9
Wassertemperaturfühler KTF als Wamwassertemperaturfühler SF (Tauchhülse separat bestellen)	**KTF20-65-2M-R**	**58,50**	C9
Wassertemperaturfühler KTF als Wamwassertemperaturfühler VE2 (Tauchhülse separat bestellen)	**KTF20-65-2M-R**	**58,50**	C9

Zubehör (empfohlen)

Bezeichnung	Artikel-Nr.	Euro	PG
Fernbedienung mit Temperaturwähler/-fühler und Betriebsartenschalter (2x)	**SDW10WE**	**310,50**	C2

Zubehör (wahlweise)

Bezeichnung	Artikel-Nr.	Euro	PG
Luftkanal- und Tauchtemperaturfühler VF, 150 mm (statt SF20-B54-R)	**VF20-1B54NW-R**	**88,00**	C9
Luftkanal- und Tauchtemperaturfühler VF, 300 mm (statt KTF20-65-2M-R)	**VF20-3B54NW-R**	**127,00**	C9
Komfortfernbedienung mit Display und kompletter Programmiereinheit sowie Temperaturfühler/-wähler (statt SDW10) (2x)	**SDW30**	**587,00**	C2
Anschlusssockel für Wandmontage zur Umrüstung der Ausführung ...PM	**SWS-12**	**320,00**	C99
Reduzier-Vorsatzrahmen für Schalttafeleinbau bei vorhandenem Schalttafelausschnitt der Regler ZG52/53/55/82/85 oder ZG215/215V/252/254	**SRR**	**109,00**	C99

Temperatursicherung

Eine Temperartursicherung STW/STB ist nach Vorgabe des Fernheizunternehmens bzw. DIN 4747/1 bauseits vorzusehen.

Inbetriebnahme

Inbetriebnahme- und Kundendienstleistungen werden von unseren qualifizierten Servicepartnern angeboten und durchgeführt. Alle Informationen und Auftragsformulare finden Sie hier.
resideo.com/de/de/service/servicepartner/

Abbildungen zu den Einzelkomponenten finden Sie auf den Seiten 17–2 bis 17–5.

Smile-Regler SDC12-31 für Fernwärmeübergabestationen mit 2 Primärventilen

Anwendung (Hydraulikschema 0512):
- Bedarfsgeführte Regelung für Fernheizübergabestationen mit 2 primärseitigen Fernheizventilen
- Witterungsgeführte Vorlauftemperaturregelung für Radiatoren, Konvektoren und Niedertemperatur-Heizkreise
- Warmwasserbereitung für Speicher mit Schichtladung mit externem Wärmetauscher

Ansteuerung: 1 direkter Heizkreis, 1 Warmwasser-Ladepumpe, 1 Zirkulationspumpe, 1 Warmwasser-Vorsteuerung, 2 Fernwärme-Heizventile

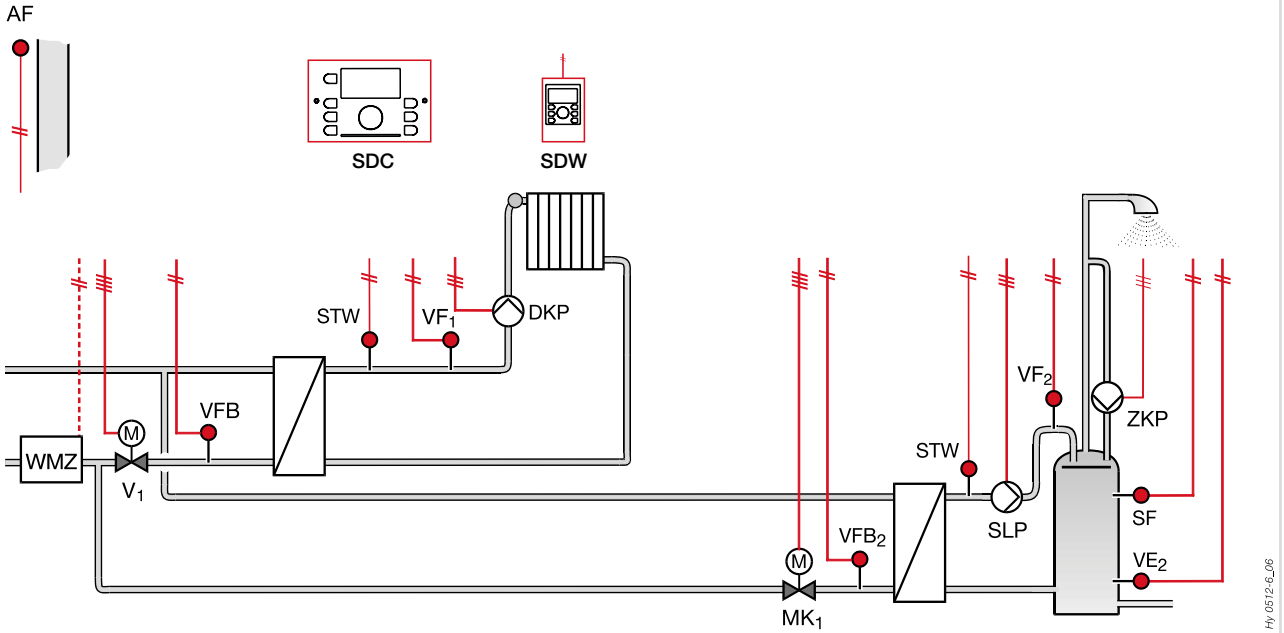

Funktionen:	• Die Grundfunktionen sind in einem unverlierbaren Programm enthalten • Alle Parameter sind mit vernünftigen Grundeinstellungen vorbesetzt und erlauben bei Bedarf individuelle Anpassungen; dafür ist kein PC-Einsatz nötig • Alle Relaisausgänge sind auch manuell testbar
Fernheizregelung:	• Funktionen entsprechend der AGFW-Richtlinien • Bedarfsgeführte Regelung nach Sollwertanforderung nachgeschalteter Regelkreise • Gleitende oder feste Maximalbegrenzung der Fernheizrücklauftemperatur • Mindestventilhub zur genauen Erfassung der Wärmemenge im Schwachlastbetrieb • Intervallspülung zur Temperaturerfassung im Primärrücklauf bei geschlossenem Fernheizventil • Feste Maximalbegrenzung der Fernheizrücklauftemperatur bei Warmwasserladung
Heizkreis:	• Schaltuhr mit Tages-, Wochen- und Ferienprogramm • Optimierung der Einschaltzeiten • Frostschutzfunktion • Min./max. Begrenzung der Vorlauftemperatur • Bedarfsgeführte Pumpenschaltung • Pumpenzwangslauf
Warmwasserregelung:	• Schaltuhr mit Tages- und Wochenprogramm für Warmwasser-Lade- und Zirkulationspumpe • Antilegionellen-Automatik • Stetige Warmwasserbereitung für Speicher mit Schichtladung • Warmwasserbereitung nach dem Schichtladeprinzip mit externem Wärmetauscher
Kombination:	• Kombinationsmöglichkeit von bis zu 5 SDC-Reglern nach freier Wahl
Kommunikation:	• Die Kommunikation erfolgt über den Systembus ohne zusätzliche Schnittstellen • Entfernung max. 100 m • Kommuniziert werden alle für das Regelsystem erforderlichen Daten • Fernbedienung mit den Wandmodulen SDW.. über den Systembus
Störmeldung:	• Wenn entscheidende Temperaturen in angemessenen Zeiten nicht erreicht werden oder Fühler unterbrochen oder kurzgeschlossen sind, erzeugt der Regler eine Störmeldung

Mikroprozessor-Regler zur Regelung einer Fernwärmeübergabestation mit nachgeschalteten Heizkreisen und Warmwasserbereitung für Speicher mit Schichtladung (Hydraulikschema 0512)

Bezeichnung	Artikel-Nr.	Euro	PG
Regler mit Anschlusssockel für Wandmontage	**SDC12-31WM**	**2.154,00**	C2
Alternativ Regler mit aufsteckbaren Klemmleisten für Schalttafeleinbau	**SDC12-31PM**	**1.915,00**	C2
Außentemperaturfühler AF	**AF20-B65-R**	**78,00**	C9
Anlegetemperaturfühler SF als Vorlauftemperaturfühler VF1	**SF20-B54-R**	**82,00**	C9
Anlegetemperaturfühler SF als Vorlauftemperaturfühler VF2	**SF20-B54-R**	**82,00**	C9
Anlegetemperaturfühler SF als Rücklaufbegrenzungsfühler VFB	**SF20-B54-R**	**82,00**	C9
Anlegetemperaturfühler SF als Rücklaufbegrenzungsfühler VFB2	**SF20-B54-R**	**82,00**	C9
Wassertemperaturfühler KTF als Wamwassertemperaturfühler SF (Tauchhülse separat bestellen)	**KTF20-65-2M-R**	**58,50**	C9
Wassertemperaturfühler KTF als Wamwassertemperaturfühler VE2 (Tauchhülse separat bestellen)	**KTF20-65-2M-R**	**58,50**	C9

Zubehör (empfohlen)

Bezeichnung	Artikel-Nr.	Euro	PG
Fernbedienung mit Temperaturwähler/-fühler und Betriebsartenschalter	**SDW10WE**	**310,50**	C2

Zubehör (wahlweise)

Bezeichnung	Artikel-Nr.	Euro	PG
Luftkanal- und Tauchtemperaturfühler VF, 150 mm (statt SF20-B54-R)	**VF20-1B54NW-R**	**88,00**	C9
Luftkanal- und Tauchtemperaturfühler VF, 300 mm (statt KTF20-65-2M-R)	**VF20-3B54NW-R**	**127,00**	C9
Komfortfernbedienung mit Display und kompletter Programmiereinheit sowie Temperaturfühler/-wähler (statt SDW10)	**SDW30**	**587,00**	C2
Anschlusssockel für Wandmontage zur Umrüstung der Ausführung ...PM	**SWS-12**	**320,00**	C99
Reduzier-Vorsatzrahmen für Schalttafeleinbau bei vorhandenem Schalttafelausschnitt der Regler ZG52/53/55/82/85 oder ZG215/215V/252/254	**SRR**	**109,00**	C99

Temperatursicherung

Eine Temperartursicherung STW/STB ist nach Vorgabe des Fernheizunternehmens bzw. DIN 4747/1 bauseits vorzusehen.

Inbetriebnahme

Inbetriebnahme- und Kundendienstleistungen werden von unseren qualifizierten Servicepartnern angeboten und durchgeführt. Alle Informationen und Auftragsformulare finden Sie hier.
resideo.com/de/de/service/servicepartner/

Abbildungen zu den Einzelkomponenten finden Sie auf den Seiten 17-2 bis 17-5.

Smile-Erweiterungsregler SDC12-31 mit Heizkreis und Schichtladespeicher

Anwendung (Hydraulikschema 0513):
- Erweiterungsregler zur Kombination mit weiteren SDC-Reglern
- Witterungsgeführte Vorlauftemperaturregelung für Radiatoren, Konvektoren und Niedertemperatur-Heizkreise
- Stetige Warmwasserbereitung für Speicher mit Schichtladung

Ansteuerung: 1 Mischkreis, 2 Warmwasser-Ladepumpen, 1 Zirkulationspumpe, 1 Mischer-Vorsteuerung

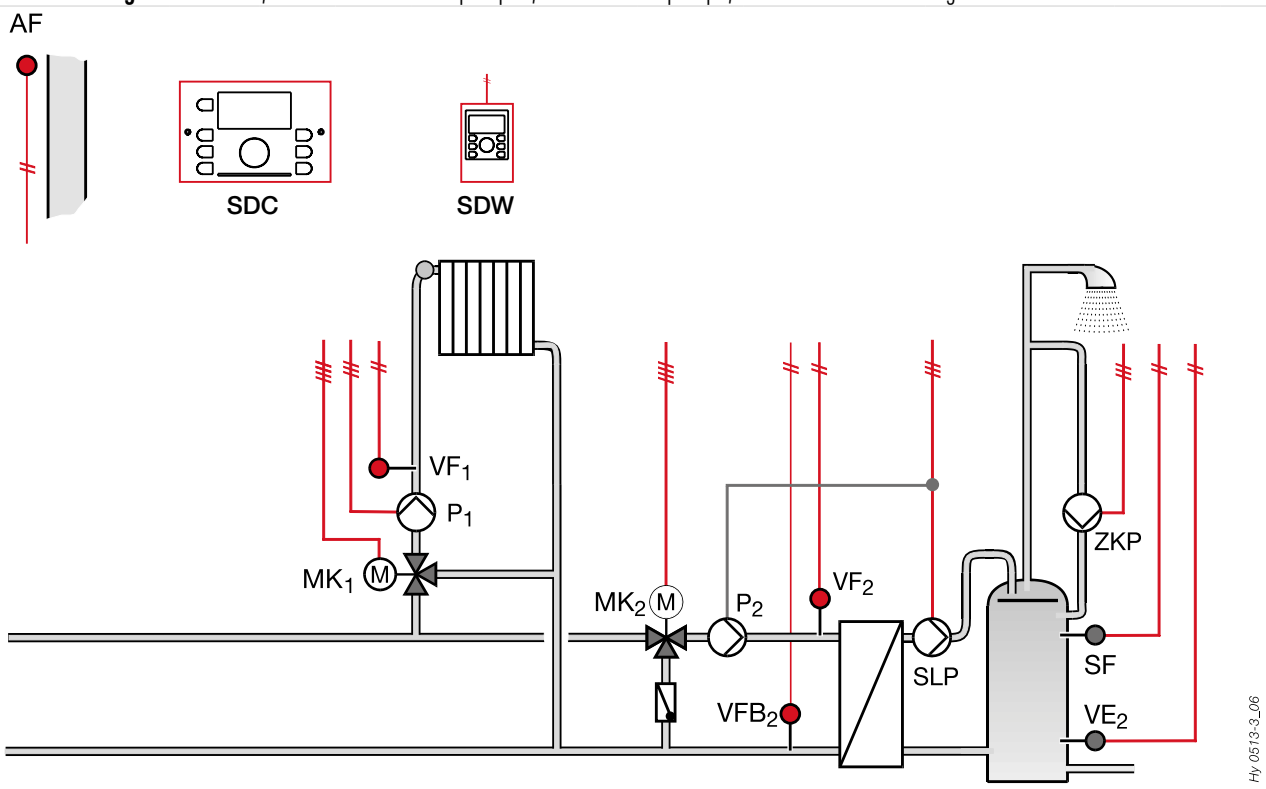

Funktionen:	• Die Grundfunktionen sind in einem unverlierbaren Programm enthalten • Alle Parameter sind mit vernünftigen Grundeinstellungen vorbesetzt und erlauben bei Bedarf individuelle Anpassungen; dafür ist kein PC-Einsatz nötig • Alle Relaisausgänge sind auch manuell testbar
Mischkreis:	• Schaltuhr mit Tages-, Wochen- und Ferienprogramm • Optimierung der Einschaltzeiten • Frostschutzfunktion • Min./max. Begrenzung der Vorlauftemperatur • Bedarfsgeführte Pumpenschaltung • Pumpenzwangslauf
Warmwasserregelung:	• Schaltuhr mit Tages- und Wochenprogramm für Warmwasser-Lade- und Zirkulationspumpe • Antilegionellen-Automatik • Stetige Warmwasserbereitung für Speicher mit Schichtladung • Stetige Regelung des externen Wärmetauschers und Warmwasserregelung nach dem Schichtladeprinzip
Kombination:	• Kombinationsmöglichkeit von bis zu 5 SDC-Reglern nach freier Wahl
Kommunikation:	• Die Kommunikation erfolgt über den Systembus ohne zusätzliche Schnittstellen • Entfernung max. 100 m • Kommuniziert werden alle für das Regelsystem erforderlichen Daten • Fernbedienung mit den Wandmodulen SDW.. über den Systembus
Störmeldung:	• Wenn entscheidende Temperaturen in angemessenen Zeiten nicht erreicht werden oder Fühler unterbrochen oder kurzgeschlossen sind, erzeugt der Regler eine Störmeldung

Mikroprozessor-Regler zur Anlagenerweiterung mit Heizkreis und Warmwasserbereitung nach dem Schichtladeprinzip (Hydraulikschema 0513)

Bezeichnung	Artikel-Nr.	Euro	PG
Regler mit Anschlusssockel für Wandmontage	**SDC12-31WM**	**2.154,00**	C2
Alternativ Regler mit aufsteckbaren Klemmleisten für Schalttafeleinbau	**SDC12-31PM**	**1.915,00**	C2
Außentemperaturfühler AF	**AF20-B65-R**	**78,00**	C9
Anlegetemperaturfühler SF als Vorlauftemperaturfühler VF1	**SF20-B54-R**	**82,00**	C9
Anlegetemperaturfühler SF als Vorlauftemperaturfühler VF2	**SF20-B54-R**	**82,00**	C9
Anlegetemperaturfühler SF als Rücklauftemperaturfühler VFB2	**SF20-B54-R**	**82,00**	C9
Wassertemperaturfühler KTF als Wamwassertemperaturfühler SF (Tauchhülse separat bestellen)	**KTF20-65-2M-R**	**58,50**	C9
Wassertemperaturfühler KTF als Wamwassertemperaturfühler VE2 (Tauchhülse separat bestellen)	**KTF20-65-2M-R**	**58,50**	C9

Zubehör (empfohlen)

Bezeichnung	Artikel-Nr.	Euro	PG
Fernbedienung mit Temperaturwähler/-fühler und Betriebsartenschalter	**SDW10WE**	**310,50**	C2
Anlegetemperaturfühler SF als Rücklaufbegrenzungsfühler RLF	**SF20-B54-R**	**82,00**	C9

Zubehör (wahlweise)

Bezeichnung	Artikel-Nr.	Euro	PG
Luftkanal- und Tauchtemperaturfühler VF, 150 mm (statt SF20-B54-R)	**VF20-1B54NW-R**	**88,00**	C9
Luftkanal- und Tauchtemperaturfühler VF, 300 mm (statt KTF20-65-2M-R)	**VF20-3B54NW-R**	**127,00**	C9
Komfortfernbedienung mit Display und kompletter Programmiereinheit sowie Temperaturfühler/-wähler (statt SDW10)	**SDW30**	**587,00**	C2
Anschlusssockel für Wandmontage zur Umrüstung der Ausführung ...PM	**SWS-12**	**320,00**	C99
Reduzier-Vorsatzrahmen für Schalttafeleinbau bei vorhandenem Schalttafelausschnitt der Regler ZG52/53/55/82/85 oder ZG215/215V/252/254	**SRR**	**109,00**	C99

Temperatursicherung

Eine Temperartursicherung STW/STB ist nach Vorgabe des Fernheizunternehmens bzw. DIN 4747/1 bauseits vorzusehen.

Inbetriebnahme

Inbetriebnahme- und Kundendienstleistungen werden von unseren qualifizierten Servicepartnern angeboten und durchgeführt. Alle Informationen und Auftragsformulare finden Sie hier.
resideo.com/de/de/service/servicepartner/

Abbildungen zu den Einzelkomponenten finden Sie auf den Seiten 17-2 bis 17-5.

Smile-Regler SDC9-21 für Fernwärmeübergabestationen und Solarintegration

Anwendung (Hydraulikschema 0514):

- Bedarfsgeführte Regelung für Fernheizübergabestationen nach Sollwertanforderung der nachfolgenden Regelkreise
- Witterungsgeführte Vorlauftemperaturregelung für Radiatore, Konvektoren und Niedertemperatur-Heizkreise über einen Mischkreis
- Warmwasserbereitung mit Solarunterstützung für Speicher mit Schichtladung mit extern angeordneten Wärmetauschern
- Differenztemperaturregelung zur Ansteuerung einer Solaranlage

Ansteuerung: 1 direkter Heizkreis, 3 Warmwasser-Ladepumpen, 1 Zirkulationspumpe, 1 Solarladung für Warmwasser, 1 Fernwärme-Heizventil

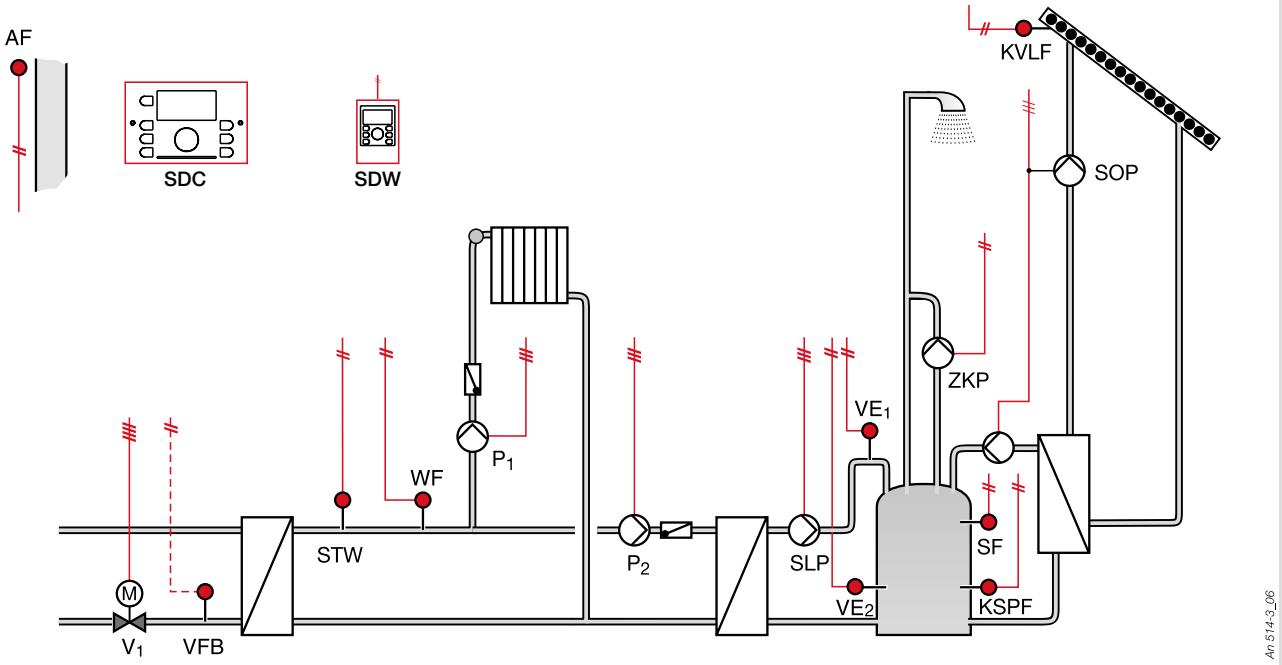

Funktionen:	• Die Grundfunktionen sind in einem unverlierbaren Programm enthalten • Alle Parameter sind mit vernünftigen Grundeinstellungen vorbesetzt und erlauben bei Bedarf individuelle Anpassungen; dafür ist kein PC-Einsatz nötig • Alle Relaisausgänge sind auch manuell testbar
Fernheizregelung:	• Funktionen entsprechend der AGFW-Richtlinien • Bedarfsgeführte Regelung nach Sollwertanforderung nachgeschalteter Regelkreise • Gleitende oder feste Maximalbegrenzung der Fernheizrücklauftemperatur • Mindestventilhub zur genauen Erfassung der Wärmemenge im Schwachlastbetrieb • Intervallspülung zur Temperaturerfassung im Primärrücklauf bei geschlossenem Fernheizventil • Feste Maximalbegrenzung der Fernheizrücklauftemperatur bei Warmwasserladung
Heizkreis:	• Schaltuhr mit Tages-, Wochen- und Ferienprogramm • Optimierung der Einschaltzeiten • Frostschutzfunktion • Min./max. Begrenzung der Vorlauftemperatur • Bedarfsgeführte Pumpenschaltung • Pumpenzwangslauf • Max. Begrenzung der Heizkreisrücklauftemperatur (nur beim Heizkreis mit Mischer)
Solarregelung:	• Es werden die Temperaturen am Kollektor (KVLF) und im Warmwasserspeicher (VE2) verglichen • Das Regelgerät schaltet die Solarpumpe ein, wenn der Kollektorfühler eine höhere Temperatur als der Speicherfühler erfasst • In Position KSPF kann auch ein Duofühler eingesetzt werden, der auch den Istwert für VE2 zur Warmwasserbereitung über Fernwärme liefert
Warmwasserregelung:	• Schaltuhr mit Tages- und Wochenprogramm für Warmwasser-Lade- und Zirkulationspumpe • Antilegionellen-Automatik • Stetige Warmwasserbereitung für Speicher mit Schichtladung • Warmwasservorrangschaltung • Bedingter Vorrang • Vorrangbetrieb mit Zwischenheizen • Witterungsgeführter Parallelbetrieb • Unterstützung durch Solarkreis

Kombination:	• Kombinationsmöglichkeit von bis zu 5 SDC-Reglern nach freier Wahl
Kommunikation:	• Die Kommunikation erfolgt über den Systembus ohne zusätzliche Schnittstellen • Entfernung max. 100 m • Kommuniziert werden alle für das Regelsystem erforderlichen Daten • Fernbedienung mit den Wandmodulen SDW.. über den Systembus
Störmeldung:	• Wenn entscheidende Temperaturen in angemessenen Zeiten nicht erreicht werden oder Fühler unterbrochen oder kurzgeschlossen sind, erzeugt der Regler eine Störmeldung

Mikroprozessor-Regler für eine Fernwärmeübergabestation mit Heizkreis und Warmwasserbereitung mit Solarunterstützung (Hydraulikschema 0514)

Bezeichnung	Artikel-Nr.	Euro	PG
Regler mit Anschlusssockel für Wandmontage	**SDC9-21WM**	**1.359,00**	C2
Alternativ Regler mit aufsteckbaren Klemmleisten für Schalttafeleinbau	**SDC9-21PM**	**1.116,00**	C2
Außentemperaturfühler AF	**AF20-B65-R**	**78,00**	C9
Anlegetemperaturfühler SF als Vorlauftemperaturfühler WF	**SF20-B54-R**	**82,00**	C9
Anlegetemperaturfühler SF als Vorlauftemperaturfühler VE1	**SF20-B54-R**	**82,00**	C9
Anlegetemperaturfühler SF als Rücklaufbegrenzungsfühler VFB	**SF20-B54-R**	**82,00**	C9
Wassertemperaturfühler KTF als Wamwassertemperaturfühler SF (Tauchhülse separat bestellen)	**KTF20-65-2M-R**	**58,50**	C9
Wassertemperaturfühler KTF als Wamwassertemperaturfühler VE2 (Tauchhülse separat bestellen)	**KTF20-65-2M-R**	**58,50**	C9
Wassertemperaturfühler KTF als Pufferspeichertemperaturfühler KSPF (Tauchhülse separat bestellen)	**KTF20-65-2M-R**	**58,50**	C9
Tauchtemperaturfühler VFF mit schneller Reaktionszeit als Kollektortemperaturfühler KVLF	**VFF00-220P65**	**127,50**	C9

Zubehör (empfohlen)

Bezeichnung	Artikel-Nr.	Euro	PG
Fernbedienung mit Temperaturwähler/-fühler und Betriebsartenschalter	**SDW10WE**	**310,50**	C2

Zubehör (wahlweise)

Bezeichnung	Artikel-Nr.	Euro	PG
Luftkanal- und Tauchtemperaturfühler VF, 150 mm (statt SF20-B54-R)	**VF20-1B54NW-R**	**88,00**	C9
Luftkanal- und Tauchtemperaturfühler VF, 300 mm (statt KTF20-65-2M-R)	**VF20-3B54NW-R**	**127,00**	C9
Komfortfernbedienung mit Display und kompletter Programmiereinheit sowie Temperaturfühler/-wähler (statt SDW10)	**SDW30**	**587,00**	C2
Anschlusssockel für Wandmontage zur Umrüstung der Ausführung ...PM	**SWS-12**	**320,00**	C99
Reduzier-Vorsatzrahmen für Schalttafeleinbau bei vorhandenem Schalttafelausschnitt der Regler ZG52/53/55/82/85 oder ZG215/215V/252/254	**SRR**	**109,00**	C99

Temperatursicherung

Eine Temperartursicherung STW/STB ist nach Vorgabe des Fernheizunternehmens bzw. DIN 4747/1 bauseits vorzusehen.

Inbetriebnahme

Inbetriebnahme- und Kundendienstleistungen werden von unseren qualifizierten Servicepartnern angeboten und durchgeführt. Alle Informationen und Auftragsformulare finden Sie hier.
resideo.com/de/de/service/servicepartner/

Abbildungen zu den Einzelkomponenten finden Sie auf den Seiten 17-2 bis 17-5.

Außentemperaturfühler AF, NTC 20k



Datenblatt

Der Außentemperaturfühler dient zur Erfassung der Außentemperatur für die witterungsabhängige Regelung in Heizungs- und Lüftungsanlagen. In der Regel sollte der Fühler an der Nordseite des Gebäudes angebracht werden, um direkte Sonneneinstrahlung zu vermeiden. Das innovative Montagekonzept mit einem Befestigungswinkel (angemessener Abstand zwischen Gehäuse und Wand zur korrekten Messung) ermöglicht eine einfache Installation und eine genaue Erfassung der Umgebungstemperatur. Der Fühler ist zur Verwendung in folgenden Regelsystemen geeignet: Analogregler ZG ab Baujahr 1980, Digitalregler MCRxxx, Digitalregler SDC/DHC.

Hauptmerkmale:

- Breiter Messbereich
- Hohe Genauigkeit
- Deckelbefestigung mit ¼-Umdrehung Bajonettschrauben

Technische Daten:

Schutzart:	IP65
Temp.-Messelement:	NTC 20k
Temp.-Bereich:	-40–70 °C
Einbauort:	Außenwand
Anschlüsse:	Schraubklemmen für 2 x 1,5 mm² Kabel
Gehäuse (H x B x T):	56 x 81 x 49 mm
Material:	Gehäuse aus Polycarbonat, UL94-V0

Außentemperaturfühler

EAN-Nr.	Artikel-Nr.	Euro	PG
5059085000943	**AF20-B65-R**	**78,00**	C9

Wassertemperaturfühler KTF, NTC 20k



Datenblatt

Die Kabeltemperaturfühler des Typs KTF20 unterstützen den Einsatz als Tauchfühler und Kanaltemperaturfühler. Die Fühler können für Heiß- und Kaltwasserinstallationen in den folgenden Regeleinrichtungen eingesetzt werden: Analogregler ZG ab Baujahr 1980, Digitalregler MCRxxx, Digitalregler SDC/DHC.

Hauptmerkmale:

- Breiter Sensorbereich
- Hohe Genauigkeit

Technische Daten:

Schutzart:	IP65
Temp.-Messelement:	NTC 20k
Temp.-Bereich:	-30–105 °C
Einbauort:	universell
Eintauchtiefe:	50 mm
Fühler-Element (Ø x L)	6 x 50 mm
Anschlüsse:	2 x 0,22 mm²
Kabel:	2 m

17

Wassertemperaturfühler

EAN-Nr.	Artikel-Nr.	Euro	PG
5059085000783	**KTF20-65-2M-R**	**58,50**	C9

Zubehör

	Bezeichnung	Artikel-Nr.	Euro	PG
	Tauchhülse aus Chromstahl, 50 mm, R ½, PN 25	**HA400201**	**70,50**	C99
	Tauchhülse aus Chromstahl, 150 mm, R ½, PN 25	**WS150**	**80,00**	C99
	Tauchhülse aus Chromstahl, 300 mm, R ½, PN 25	**HA400203**	**100,50**	C99
	Tauchhülse aus Messing, 50 mm, R ½, PN 10	**HA400101**	**35,00**	C99
	Tauchhülse aus Messing, 150 mm, R ½, PN 10	**WB150**	**45,00**	C99
	Tauchhülse aus Messing, 300 mm, R ½, PN 10	**HA400103**	**62,00**	C99
	Feder zur Verwendung neuer KTF20 mit alten VF-Tauchhülsen	**VF-SPRING**	**12,20**	C99

Luftkanal- und Tauchtemperaturfühler VF, NTC 20k



Datenblatt

Diese Tauch- und Luftkanal-Temperaturfühler können für Kalt- und Warmwasserinstallationen sowie für Luftkanalanwendungen in Systemen NTC 20k Temperaturfühlelementen verwendet werden. Bei Verwendung der Edelstahl-Tauchhülse sind diese Fühler auch zur Erfassung der Trinkwassertemperatur geeignet.

Hauptmerkmale:

- Breiter Messbereich
- Hohe Genauigkeit
- Bajonett-Gehäuseschrauben (¼-Umdrehung) zur schnellen Installation

Technische Daten:

Schutzart:	IP54
Temp.-Messelement:	NTC 20k
Temp.-Bereich:	-40–150 °C
Einbauort:	Kanal oder Tauchhülse
Anschlüsse:	für 2 x 1,5 mm² Kabel

Luftkanal- und Tauchtemperaturfühler

Eintauchtiefe mm	EAN-Nr.	Artikel-Nr.	Euro	PG
150	5059085000813	**VF20-1B54NW-R**	**88,00**	C9
300	5059085000820	**VF20-3B54NW-R**	**127,00**	C9

Zubehör

	Bezeichnung	Artikel-Nr.	Euro	PG
	Tauchhülse aus Chromstahl, 150 mm, R ½, PN 25	**WS150**	**80,00**	C99
	Tauchhülse aus Chromstahl, 300 mm, R ½, PN 25	**HA400203**	**100,50**	C99
	Tauchhülse aus Messing, 150 mm, R ½, PN 10	**WB150**	**45,00**	C99
	Tauchhülse aus Messing, 300 mm, R ½, PN 10	**HA400103**	**62,00**	C99
	Flansch für Montage an Luftkanälen (10 Stück)	**LF-MF**	**35,00**	C99

Tauchtemperaturfühler mit schneller Reaktionszeit VFF



Datenblatt

Die VFF Tauchtemperaturfühler werden in Bereichen der Installation verwendet, in denen eine schnelle Temperaturmessung erforderlich ist, wie z. B. in Solarkollektoren oder Fernwärmestationen.

Hauptmerkmale:

- Schnelle Reaktionszeit
- Einfache Installation
- Einstellbare Eintauchlänge
- Exakte und schnelle Temperaturmessung durch Verwendung direkt im Medium ohne Tauchhülse

Technische Daten:

Schutzart:	IP65
Temp.-Bereich:	-20–140 °C
Anschlüsse:	2
Kabel:	2,5 m

Tauchtemperaturfühler

Temp.-Messelement	Eintauchtiefe	Fühler-Element (Ø x L)	EAN-Nr.	Artikel-Nr.	Euro	PG
PT1000 schnell	max. 170 mm	5 x 220 mm	4046911064584	**VFF00-220P65**	**127,50**	C9
NTC 20k	max. 25 mm	5 x 75 mm	5059085000950	**VFF20-75P65-R**	**112,50**	C9

Anlegetemperaturfühler SF, NTC 20k



Datenblatt

Die SF20 Anlegetemperaturfühler werden für die Temperaturmessung an Warmwasserleitungen oder Sonnenkollektoren verwendet. Die Fühler können für Heiß- und Kaltwasserinstallationen in den folgenden Regeleinrichtungen eingesetzt werden: Analogregler ZG ab Baujahr 1980, Digitalregler MCRxxx und Digitalregler SDC/DHC.

Hauptmerkmale:

- Breiter Messbereich
- Hohe Genauigkeit

Technische Daten:

Schutzart:	IP54
Temp.-Messelement:	NTC 20k
Temp.-Bereich:	-30–110 °C
Einbauort:	Anlegemontage
Anschlüsse:	2
Gehäuse (H x B x T):	56 x 81 x 43 mm

Anlegetemperaturfühler

EAN-Nr.	Artikel-Nr.	Euro	PG
5059085000790	**SF20-B54-R**	**82,00**	C9

Rauchgasthermostat RGT



Dokumentation

Technische Daten:	
Einstellbereich:	20–400 °C
Schaltfunktion:	SPDT 10 A/250 V AC
Sollwertsteller:	intern
Einbauort:	Abgasrohr
Max. Temp. am Fühler:	700 °C
Var. Hysterese:	10–18 °C

Rauchgasthermostat

EAN-Nr.	Artikel-Nr.	Euro	PG
4024627510014	**RGT240**	**415,50**	C9

VERÄNDERUNGEN AUF EINEN BLICK

Veränderungen im Preiskatalog 18-2

Wasseraufbereitungsprodukte

Nicht mehr enthaltene Produkte	wird ersetzt durch/Neuprodukte
Schmutzfänger	
FY32-1/4C	-
FY32-3/8C	-
FY32-1/2C	-
FY32-3/4C	-
FY32-1C	-
FY32-11/4C	-
FY32-11/2C	-
FY32-2C	-
Wasserbehandlung	
KS10S-60	-

Wasserarmaturen

Nicht mehr enthaltene Produkte	wird ersetzt durch/Neuprodukte
Systemtrenner	
BA295S-1/2A	BA295S-1/2LFA
BA295S-3/4A	BA295S-3/4LFA
BA295S-1A	BA295S-1LFA
BA295S-1B	BA295S-1LFB
BA295S-11/4A	BA295S-11/4LFA
BA295S-11/2A	BA295S-11/2LFA
BA295S-2A	BA295S-2LFA

Heizungsarmaturen

Nicht mehr enthaltene Produkte	wird ersetzt durch/Neuprodukte
Rohrleitungsarmaturen	
-	V60010025
-	V60010032
V5421B1025	V60010040
V5421B1033	V60010050
V5421B1041	V60010065
V5421B1058	V60010080
V5421B1066	V60010100
V5421B1074	V60010125
V5421B1082	V60010150
-	V60010200
-	V60010250
-	V60010300
-	V60010400
V5421B1074	V60011125
V5421B1082	V60011150
-	V60011200
-	V60011250
-	V60020040
-	V60020050
-	V60020065
-	V60020080
-	V60020100
-	V60020125
-	V60020150
-	V60020200
-	V60030032
-	V60030040
-	V60030050
-	V60030065
-	V60030080
-	V60030100
-	V60030125
-	V60030150
-	V60030200
-	V60030250

Regelsysteme	
Nicht mehr enthaltene Produkte	wird ersetzt durch/Neuprodukte
Mischer und Stellantriebe	
VRK10-4	-

Ventile und Stellantriebe	
-	VCZMU6000/U
-	VC4013ZZ00/U
-	VC6013ZZ00/U

Heizkörperarmaturen	
Nicht mehr enthaltene Produkte	wird ersetzt durch/Neuprodukte
Thermostatregler	
-	T3019VI
-	T600020
-	T600020W0
-	T600020DA

Regelsysteme und Smart Home Anwendungen	
Nicht mehr enthaltene Produkte	wird ersetzt durch/Neuprodukte
Raumregelung	
T3H700RF0090	-
R3H710RF0005	-
T6360B1010	-
T8360A1000	-

NACHFOLGEARTIKEL

0... 19-2
A... 19-2
B... 19-2
C... 19-3
D... 19-3
E... 19-4
F... 19-4
H... 19-4
K... 19-4
L... 19-4
M... 19-5
N... 19-5
P... 19-5
R... 19-5
S... 19-6
T... 19-6
V... 19-7
W... 19-15
X... 19-15
Y... 19-16
Z... 19-16

Nicht mehr verfügbare Artikel	Nachfolgeartikel	1:1-Ersatz	Technische Alternative (technischer Vergleich notwendig)
0...			
030000093	ZRK40		Rücksprache mit Technik erforderlich
030000130	auf Anfrage		auf Anfrage
030000447	VMM20		Umbau nach ENEV auf VMM20
40007035-005	40007182-107/U	X	
40007035-005/U	40007182-107/U	X	
66-300	CX-PS	X	
A...			
A10	M6410L2023	X	
A11	M6410L2031	X	
A15N	ML6435B1016	X	
A1N	ML6420A3015	X	
A2N	ML6420A3031	X	
A3N	ML6421A3013	X	
A4N	ML6421B3012	X	
A5N	ML6425A3014	X	
AF20	AF20-B65-R	X	
AF20-B65	AF20-B65-R	X	
ATC928G1000	ATC928G3027 + ATF800	X	
ATC928G2027	ATC928G3027 + ATF800	X	
ATP924G1002	ATP924G3002	X	
ATP924G2002	ATP924G3002	X	
B...			
B1N	ML7420A6009	X	
B2N	ML7420A6017	X	
B3N	ML7421A3004	X	
B4N	ML7421B3003	X	
B5N	ML7425A6008	X	
BA295-1/2A	BA295S-1/2LFA	X	
BA295-11/2A	BA295S-11/2LFA	X	
BA295-1B	BA295S-1LFB	X	
BA295-2A	BA295S-2LFA	X	
BA295-3/4A	BA295S-3/4LFA	X	
BA295CS-1/2A	BA295S-1/2LFA + 2192900 (2x)	X	
BA295CS-11/2A	BA295S-11/2LFA + 2193400 (2x)	X	
BA295CS-11/4A	BA295S-11/4LFA + 2193300 (2x)	X	
BA295CS-1B	BA295S-1LFB + 2193200 (2x)	X	
BA295CS-2A	BA295S-2LFA + 2193500 (2x)	X	
BA295CS-3/4A	BA295S-3/4LFA + 2193100 (2x)	X	
BA295S-1/2A	BA295S-1/2LFA	X	
BA295S-11/2A	BA295S-11/2LFA	X	
BA295S-11/4A	BA295S-11/4LFA	X	
BA295S-1A	BA295S-1LFA	X	
BA295S-1B	BA295S-1LFB	X	
BA295S-2A	BA295S-2LFA	X	
BA295S-3/4A	BA295S-3/4LFA	X	
BA295STN-11/2C	BA295ST-11/2LFA	X	

Nicht mehr verfügbare Artikel	Nachfolgeartikel	1:1-Ersatz	Technische Alternative (technischer Vergleich notwendig)
BA295STN-3/4A	BA295D-3/4LFWHS	X	
BA295STN-3/4WH	BA295D-3/4LFWH	X	
BA299I-1/2A	BA295I-1/2A		abweichende Einbaulänge
BA299I-11/2A	BA295I-11/2A		abweichende Einbaulänge
BA299I-11/4A	BA295I-11/4A		abweichende Einbaulänge
BA299I-1A	BA295I-1A		abweichende Einbaulänge
BA299I-2A	BA295I-2A		abweichende Einbaulänge
BA299I-3/4A	BA295I-3/4A		abweichende Einbaulänge
C...			
CM31	T4H110A1023		
CM67	T4H110A1023	X	
CM67RF	Y6H910RW4013		Raumregler nur als Tischvariante
CM67RFNG	Y6H910RW4013		Raumregler nur als Tischvariante
CM67z	ATC928G3027 + ATF		Rücksprache mit Technik erforderlich
CMT907A1066	T4H110A1023	X	
CMT927A1064	Y6H910RW4013		Raumregler nur als Tischvariante
D...			
D15P-100A	D15S-100A		Rücksprache mit Technik erforderlich – Hinterdruck beachten
D15P-150A	D15S-150A	X	
D15P-200A	D15S-200A	X	
D15P-50A	D15S-50A	X	
D15P-65A	D15S-65A		Rücksprache mit Technik erforderlich – Hinterdruck beachten
D15P-80A	D15S-80A		Rücksprache mit Technik erforderlich – Hinterdruck beachten
D17P-100B	D15SH-100B		
D17P-50A	D15SH-50B	X	
D17P-65B	D15SH-65B		
D17P-80B	D15SH-80B		
D205NP-150A	DR300-150A		Rücksprache mit Technik erforderlich
D205NP-200A	DR300-200A		Rücksprache mit Technik erforderlich
D205NP-50A	DR300-50A		Rücksprache mit Technik erforderlich
D205NP-65A	DR300-65A		Rücksprache mit Technik erforderlich
D205NP-80A	DR300-80A		Rücksprache mit Technik erforderlich
D205P-100A	DR300-100A	X	
D205P-150A	DR300-150A	X	
D205P-200A	DR300-200A	X	
D205P-50A	DR300-50A	X	
D205P-65A	DR300-65A	X	
D205P-80A	DR300-80A	X	
DAF20	AF20-B65-R		2 Stück erforderlich
DHC43-1PC	SDC9-21PM		SDW20 passt nicht mehr!
DHC43-1WC	SDC9-21WM		SDW20 passt nicht mehr!
DHC43-2PC	SDC9-21PM		SDW20 passt nicht mehr!
DHC43-2WC	SDC9-21WM		SDW20 passt nicht mehr!
DHC43-3PC	SDC12-31PM		SDW20 passt nicht mehr!
DHC43-3WC	SDC12-31WM		SDW20 passt nicht mehr!
DP15-0.63	DI15B0.63	X	
DP15-1.0	DI15B1.0	X	
DP15-1.6	DI15B1.6	X	

Nicht mehr verfügbare Artikel	Nachfolgeartikel	1:1-Ersatz	Technische Alternative (technischer Vergleich notwendig)
DP15-2.5	DI15B2.5	X	
DP15-4.0	DI15B4.0	X	
DP20-6.3	DI20B6.3	X	
DP25-10	DI25B10	X	
DP32-16	DI32B16	X	
DP40-25	DI40B25	X	
DP50-40	DI50B40	X	
DRU25-2,5	DRU25-2.5	X	
DRU25-4,0	DRU25-4.0	X	
DRU25-6,3	DRU25-6.3	X	
DT200	T4H110A1023		Rücksprache mit Technik erforderlich
DTS92	DTS42	X	
E...			
EVA10RA	EVA1-Danfoss	X	10 Stück erforderlich
EVA10RAV	EVA1-Danfoss	X	10 Stück erforderlich
F...			
F76S-11/2EA	F76S-11/2LFAA	X	
F76S-11/4EA	F76S-11/4LFAA	X	
F76S-1EA	F76S-1LFAA	X	
F76S-2EA	F76S-2LFAA	X	
F76S-3/4EA	F76S-3/4LFAA	X	
F76S-F	F78TS-F	X	
FEG3/4PM17X2-10	FEG3/4PM17X2	X	
FEG3/4PM18X2-10	FEG3/4PM18X2	X	
FKN74C	FKN74CS	X	
FN70C-1A	FN74CS-1LFA		Technische Alternative
FN74C	FN74CS	X	
FY69P-125A	FY69P-100A + EXF125-A		abweichende Einbaulänge, Rücksprache mit Technik erforderlich
H...			
H200-AG	MT4-024-NC		ohne Stecker für HCE
H200-AO	MT4-024-NO		ohne Stecker für HCE
H200-BG	MT4-230-NC		ohne Stecker für HCE
H200-BO	MT4-230-NO		ohne Stecker für HCE
H450EN	R200C-N1		
HCC80	HCC100M2022		
HCE20G1011	HCC100M2022		
HCE60	HCC100M2022		andere Sendefrequenz; Auswirkung auf Gesamtsystem
HCE80	HCC100M2022		
HCF22	HCF82		andere Sendefrequenz; Auswirkung auf Gesamtsystem
HCS60	HCC100M2022		andere Sendefrequenz; Auswirkung auf Gesamtsystem
HR40	HR90	X	
HR80	HR92	X	
K...			
KTF20	KTF20-65-2M-R	X	
KTF20-65-2M	KTF20-65-2M-R	X	
L...			
LF20	VF20-3B54NW-R + LF-MF	X	
LF20-3B54	VF20-3B54NW-R + LF-MF	X	

Nicht mehr verfügbare Artikel	Nachfolgeartikel	1:1-Ersatz	Technische Alternative (technischer Vergleich notwendig)
		M...	
M100-AG	MT4-024-NC	X	
M100-AGE	MT4-024S-NC	X	
M100-AO	MT4-024-NO	X	
M100-BG	MT4-230-NC	X	
M100-BGE	MT4-230S-NC	X	
M100-BO	MT4-230-NO	X	
M8450A1000	MT8-024-NO	X	
MA1	R-MA1	X	Bezug über Servicepartner
MA2	R-MA2	X	Bezug über Servicepartner
MA3	R-MA3E	X	Bezug über Servicepartner
MC1	R-MC1		Bezug über Servicepartner
MCR152	SDC12-31WM		
MCR155	SDC12-31WM		
MCR156	SDC12-31WM		
MCR200-Regler	SDC...		
MCR35	SDC9-21WM		
MCR40	SDC9-21WM		
MCR40-SET	SDC9-21WM		
MCR52	SDC12-31WM		
MCR53	SDC9-21WM		
MCR57	SDC12-31WM		
ML7420A3006	ML7420A6009	X	
ML7420A3014	ML7420A6017	X	
ML7425A3005	ML7425A6008	X	
MN1	R-MN1	X	Bezug über Servicepartner
MT010	M4410E1510 + M44-MOD-1M/U	X	
MT010-N	M4410E1510 + M44-MOD-1M/U	X	
MT4-024LC-NC	MT4-024-NC	X	
MT4-024LC-NO	MT4-024-NO	X	
MT4-230LC-NC	MT4-230-NC	X	
MT4-230LC-NO	MT4-230-NO	X	
MT8-024LC-NC	MT8-024-NC	X	
MT8-024LC-NO	MT8-024-NC	X	
MT8-230LC-NC	MT8-230-NC	X	
MT8-230LC-NO	MT8-230-NO	X	
		N...	
NK295S-1/2A	NK295C-1/2A		
NK300	NK300S		
		P...	
PW52-A	KS10S-30		
PW60-A	KS10S-30		
		R...	
R295HP-125FA	R295HP-100FA + EXF125-A		abweichende Einbaulänge, Rücksprache mit Technik erforderlich
R295P-125FA	R295P-100FA + EXF125-A		abweichende Einbaulänge, Rücksprache mit Technik erforderlich
R295P-125FB	R295P-100FA + EXF125-A		abweichende Einbaulänge, Rücksprache mit Technik erforderlich
R295SP-125FA	R295SP-100FA + EXF125-A		abweichende Einbaulänge, Rücksprache mit Technik erforderlich
R6660D	BDR91A1000		

Nicht mehr verfügbare Artikel	Nachfolgeartikel	1:1-Ersatz	Technische Alternative (technischer Vergleich notwendig)
R-MA3	R-MA3E	X	Bezug über Servicepartner
RV100P-100A	RV283S-100A		abweichende Einbaulänge
RV100P-125A	RV283S-100A + EXF125-A		abweichende Einbaulänge, Rücksprache mit Technik erforderlich
RV100P-150A	RV283S-150A		abweichende Einbaulänge
RV100P-200A	RV283P-200A		abweichende Einbaulänge
RV100P-50A	RV283S-50A		abweichende Einbaulänge
RV100P-65A	RV283S-65A		abweichende Einbaulänge
RV100P-80A	RV283S-80A		abweichende Einbaulänge
RV283P-100A	RV283S-100A	X	
RV283P-125A	RV283S-100A + EXF125-A		abweichende Einbaulänge, Rücksprache mit Technik erforderlich
RV283P-150A	RV283S-150A	X	
RV283P-50A	RV283S-50A	X	
RV283P-65A	RV283S-65A	X	
RV283P-80A	RV283S-80A	X	
R-VMK8-4	VMK10-4	X	
R-VMM20-24	VMM20-24	X	
R-VMM30-24	VMM30-24	X	
S...			
SDC12-31PC	SDC12-31PM		SDW20 passt nicht mehr!
SDC12-31WC	SDC12-31WM		SDW20 passt nicht mehr!
SDC3-10PC	SDC3-10WM		SDW20 passt nicht mehr! (Ersatz ist Wandgerät)
SDC3-10WC	SDC3-10WM		SDW20 passt nicht mehr!
SDC3-40PC	SDC3-40PM		SDW20 passt nicht mehr!
SDC3-40WC	SDC3-40WM		SDW20 passt nicht mehr!
SDC8-21PC	SDC9-21PM		SDW20 passt nicht mehr!
SDC8-21WC	SDC9-21WM		SDW20 passt nicht mehr!
SDC9-21PC	SDC9-21PM		SDW20 passt nicht mehr!
SDC9-21WC	SDC9-21WM		SDW20 passt nicht mehr!
SDW10	SDW10WE	X	
SF20-B54	SF20-B54-R	X	
SG160-1/2AA	SG160S-1/2AA		abweichende Einbaulänge
SG160-1/2AB	SG160S-1/2AB		abweichende Einbaulänge
SG160-1/2AC	SG160S-1/2AC		abweichende Einbaulänge
SG160-1AA	SG160S-1AA	X	
SG160-1AB	SG160S-1AB	X	
SG160-1AC	SG160S-1AC	X	
SG160-1EA	SG160S-1EA	X	
SG160-1EB	SG160S-1EB	X	
SG160-1EC	SG160S-1EC	X	
SG160-3/4AA	SG160S-3/4AA	X	
SG160-3/4AB	SG160S-3/4AB	X	
SG160-3/4AC	SG160S-3/4AC	X	
SG160-3/4EA	SG160S-3/4EA	X	
SG160-3/4EB	SG160S-3/4EB	X	
SG160-3/4EC	SG160S-3/4EC	X	
T...			
T1002W0	T3019W0	X	
T100-361	T1002B3W0	X	

Nicht mehr verfügbare Artikel	Nachfolgeartikel	1:1-Ersatz	Technische Alternative (technischer Vergleich notwendig)
T100B-341	T1002B3W0		Rücksprache mit Technik erforderlich
T104-361	T1002B4W0	X	
T2001	T3019	X	
T2001DA	T3019DA	X	
T2001DAW0	T3019DAW0	X	
T2001W0	T3019W0	X	
T200-262C	T3019	X	
T2021	T3019	X	
T2021DA	T3019DA	X	
T2021DAW0	T3019DAW0	X	
T2021W0	T3019W0	X	
T3001	T3019	X	
T300120	T301920	X	
T300120W0	T301920W0	X	
T3001DA	T3019DA	X	
T3001DAW0	T3019DAW0	X	
T3001W0	T3019W0	X	
T6001	T6000	X	
T600120	T600020	X	
T600120DA	T600020DA	X	
T600120W0	T600020W0	X	
T6001C	T6000C	X	
T6001DA	T6000DA	X	
T6001DAC	T6000DAC	X	
T6001DAW0	T6000DAW0	X	
T6001DAW0C	T6000DAW0C	X	
T6001W0	T6000W0	X	
T6001W0C	T6000W0C	X	
T6091H	T3019	X	
T6091HC	T3019	X	
T6091W0H	T3019	X	
T6360B	T6360B1002	X	
T6620B1008	T4H110A1023		Rücksprache mit Technik erforderlich
T6631B1005	T4H110A1023		
T750120H	T750120	X	
T900108W0	T301920		ohne Nullstellung
T900120W0	T301920		ohne Nullstellung
T900150W0	T301920		ohne Nullstellung mit 2 m Kappilare
T950120W0	T100MZ-2512	X	
T950150W0	T100MZ-2515	X	
TB190-3/4A	TM200-3/4A		anderes Anschlussschema beachten
TS130-3/4A	TS131-3/4A		abweichende Einbaulänge
TS130-3/4B	TS131-3/4B		abweichende Einbaulänge
V...			
V2000ABB10	V2000ASX10	X	
V2000ABB15	V2000ASX15	X	
V2000AFS10	V2000AFX10	X	
V2000AFS15	V2000AFX15	X	

Nicht mehr verfügbare Artikel	Nachfolgeartikel	1:1-Ersatz	Technische Alternative (technischer Vergleich notwendig)
V2000AVS10	V2000ASX10	X	
V2000AVS15	V2000ASX15	X	
V2000BBB15	V2000BSX15	X	
V2000DBB10	V2000DSX10	X	
V2000DBB15	V2000DSX15	X	
V2000DBB20	V2000DSX20	X	
V2000DFS10	V2000DFX10	X	
V2000DFS15	V2000DFX15	X	
V2000DFS20	V2000DSX20	X	
V2000DFV10	V2000DFX10	X	
V2000DFV15	V2000DFX15	X	
V2000DSL15	V2000DLX15	X	
V2000DSL20	V2000DSX20	X	
V2000DVS10	V2000DSX10	X	
V2000DVS15	V2000DSX15	X	
V2000DVS20	V2000DSX20	X	
V2000EBB10	V2000ESX10	X	
V2000EBB15	V2000ESX15	X	
V2000EBB20	V2000ESX20	X	
V2000EFS10	V2000EFX10	X	
V2000EFS15	V2000EFX15	X	
V2000EFS20	V2000ESX20	X	
V2000EFV10	V2000EFX10	X	
V2000EFV15	V2000EFX15	X	
V2000ESL15	V2000ELX15	X	
V2000ESL20	V2000ESX20	X	
V2000EVS10	V2000ESX10	X	
V2000EVS15	V2000ESX15	X	
V2000EVS20	V2000ESX20	X	
V2000LBB10	V2020LSX10	X	
V2000LBB15	V2020LSX15	X	
V2000LFS15	V2020LFX15	X	
V2000LVS10	V2020LSX10	X	
V2000LVS15	V2020LSX15	X	
V2000RBB10	V2020RSX10	X	
V2000RBB15	V2020RSX15	X	
V2000RFS15	V2020RFX15	X	
V2000RVS10	V2020RSX10	X	
V2000RVS15	V2020RSX15	X	
V2010DBB10	V2020DSX10	X	
V2010DBB15	V2020DSX15	X	
V2010DFS10	V2020DFX10	X	
V2010DFS15	V2020DFX15	X	
V2010DVS10	V2020DSX10	X	
V2010DVS15	V2020DSX15	X	
V2010EBB10	V2020ESX10	X	
V2010EBB15	V2020ESX15	X	
V2010EFS10	V2020EFX10	X	

Nicht mehr verfügbare Artikel	Nachfolgeartikel	1:1-Ersatz	Technische Alternative (technischer Vergleich notwendig)
V2010EFS15	V2020EFX15	X	
V2010EVS10	V2020ESX10	X	
V2010EVS15	V2020ESX15	X	
V2020DFS10	V2020DFX10	X	
V2020DFS15	V2020DFX15	X	
V2020DVS10	V2020DSX10	X	
V2020DVS15	V2020DSX15	X	
V2020EFS10	V2020EFX10	X	
V2020EFS15	V2020EFX15	X	
V2020EVS10	V2020ESX10	X	
V2020EVS15	V2020ESX15	X	
V2050DH015	V2050DH015A	X	
V2050DH020	V2050DH020A	X	
V2050DH025	V2050DH025A	X	
V2050EH015	V2050EH015A	X	
V2050EH020	V2050EH020A	X	
V2440D0015	V2440D0015A	X	
V2440D0020	V2440D0020A	X	
V2440D0025	V2440D0025A	X	
V2440E0015	V2440E0015A	X	
V2440E0020	V2440E0020A	X	
V2461DX20	V2471DX20A		für Zweirohr-Anlagen
V2461DY15	V2471DY15A		für Zweirohr-Anlagen
V2461DY15	V2461DY15A		für Einrohr-Anlagen
V2461EX20	V2471EX20A		für Zweirohr-Anlagen
V2461EY15	V2471EY15A		für Zweirohr-Anlagen
V2461EY15	V2461EY15A		für Einrohr-Anlagen
V4043C1255	V4043C1255/U	X	
V4043C1263	V4043C1263/U	X	
V4043C1271	V4043C1271/U	X	
V4044C1189	V4044C1460/U	X	
V4044C1312	V4044C1478/U	X	
V4044C1452	V4044C1452/U	X	
V4044C1460	V4044C1460/U	X	
V4044C1478	V4044C1478/U	X	
V4044F1000	V4044F1000/U	X	
V4044F1034	V4044F1034/U	X	
V4250A008	V4250A008P	X	
V4250A008H	V4250A008P	X	
V5006TY10150150	V5007TZ10150350	X	
V5006TY10150600	V5007TZ10150350	X	
V5006TY10150780	V5007TZ10201000		
V5006TY10201000	V5007TZ10201000	X	
V5006TY10201500	V5007TZ10151400		
V5006TY10202200	V5007TZ10202000	X	
V5006TY10202700	V5007TZ10252700		
V5006TY10251500	V5007TZ10252000	X	
V5006TY10252200	V5007TZ10252700	X	

Nicht mehr verfügbare Artikel	Nachfolgeartikel	1:1-Ersatz	Technische Alternative (technischer Vergleich notwendig)
V5006TY10252700	V5007TZ10252700	X	
V5006TY10322700	V5007TZ10324000	X	
V5006TY10323000	V5007TZ10324000	X	
V5006TY10326000	V5007TZ10324000	X	
V5006TY10409000	V5007TZ10407500	X	
V5006TY10501200	V5007TZ10501200	X	
V5006TY10501700	V5006TF1050		
V5011R1000	DI15B0.63	X	
V5011R1018	DI15B1.0	X	
V5011R1026	DI15B1.6	X	
V5011R1034	DI15B2.5	X	
V5011R1042	DI15B4.0	X	
V5011R1059	DI20B6.3	X	
V5011R1067	DI25B10	X	
V5011R1075	DI32B16	X	
V5011R1083	DI40B25	X	
V5011R1091	DI50B40	X	
V5012A0306	V5012C0306	X	
V5013E1063	XE15B2.5	X	
V5013E1071	XE15B4.0	X	
V5013E1089	XE20B6.3	X	
V5013E1097	XE25B10	X	
V5013E1105	XE32B16	X	
V5013E1113	XE40B25	X	
V5013E1121	XE50B40	X	
V5013R1032	XI15B2.5	X	
V5013R1040	XI15B4.0	X	
V5013R1057	XI20B6.3	X	
V5013R1065	XI25B10	X	
V5013R1073	XI32B16	X	
V5013R1081	XI40B25	X	
V5013R1099	XI50B40	X	
V5015A1151	XF100A140	X	
V5015A1169	XF125A220	X	
V5015A1177	XF150A310	X	
V5016A1010	DF15B0.4NI-SV	X	
V5016A1028	DF15B0.63NI-SV	X	
V5016A1036	DF15B1.0NI-SV	X	
V5016A1044	DF15B1.6NI-SV	X	
V5016A1051	DF15B2.5NI-SV	X	
V5016A1069	DF15B4.0NI-SV	X	
V5016A1077	DF20B6.3NI-SV	X	
V5016A1085	DF25B10NI-SV	X	
V5016A1093	DF32B16NI-SV	X	
V5016A1101	DF40B25NI-SV	X	
V5016A1119	DF50B40NI-SV	X	
V5016A1127	DF65B63NI-SV	X	
V5016A1135	DF80B100NI-SV	X	

Nicht mehr verfügbare Artikel	Nachfolgeartikel	1:1-Ersatz	Technische Alternative (technischer Vergleich notwendig)
V5016A1143	DF100B160NI	X	
V5016A1150	DF125B250NI	X	
V5016A1168	DF150B360NI	X	
V5025A1019	DF15C0.4-SV	X	
V5025A1027	DF15C0.63-SV	X	
V5025A1035	DF15C1.0-SV	X	
V5025A1043	DF15C1.6-SV	X	
V5025A1050	DF15C2.5-SV	X	
V5025A1068	DF15C4.0-SV	X	
V5025A1076	DF20C6.3-SV	X	
V5025A1084	DF25C10-SV	X	
V5025A1092	DF32C16-SV	X	
V5025A1100	DF40C25-SV	X	
V5025A1118	DF50C40-SV	X	
V5025A1126	DF65C63-SV	X	
V5025A1134	DF80C100-SV	X	
V5025A1142	DF100C160	X	
V5025A1159	DF125C250	X	
V5032Y0015	V5032Y0015B	X	
V5032Y0015A	V5032Y0015B	X	
V5032Y0020	V5032Y0020B	X	
V5032Y0020A	V5032Y0020B	X	
V5032Y0025	V5032Y0025B	X	
V5032Y0025A	V5032Y0025B	X	
V5032Y0032	V5032Y0032B	X	
V5032Y0032A	V5032Y0032B	X	
V5032Y0040	V5032Y0040B	X	
V5032Y0040A	V5032Y0040B	X	
V5032Y0050	V5032Y0050B	X	
V5032Y0050A	V5032Y0050B	X	
V5032Y0065	V5032Y0065B	X	
V5032Y0065A	V5032Y0065B	X	
V5032Y0080	V5032Y0080B	X	
V5032Y0080A	V5032Y0080B	X	
V5049A1201	DF100B160NI	X	
V5049A1219	DF125B250NI	X	
V5049A1227	DF150B360NI	X	
V5049A1425	DF15D1.0-SV	X	
V5049A1433	DF15D1.6-SV	X	
V5049A1441	DF15D2.5-SV	X	
V5049A1458	DF15D4.0-SV	X	
V5049A1508	DF20D6.3-SV	X	
V5049A1565	DF25D10-SV	X	
V5049A1573	DF32D16-SV	X	
V5049A1581	DF40D25-SV	X	
V5049A1599	DF50D40-SV	X	
V5049A1607	DF65D63	X	
V5049A1615	DF80D100	X	

Nicht mehr verfügbare Artikel	Nachfolgeartikel	1:1-Ersatz	Technische Alternative (technischer Vergleich notwendig)
V5049A1623	DF100D160	X	
V5049A2027	DF15D0.25-SV	X	
V5049A2035	DF15D0.4-SV	X	
V5049A2043	DF15D0.63-SV	X	
V5050A1090	XF100B160	X	
V5050A1108	XF125B250	X	
V5050A1116	XF150B360	X	
V5328A1005	DF15B1.0CI	X	
V5328A1013	DF15B1.6CI	X	
V5328A1021	DF15B2.5CI	X	
V5328A1039	DF15B4.0CI	X	
V5328A1047	DF20B4.0CI	X	
V5328A1054	DF20B6.3CI	X	
V5328A1062	DF25B10CI	X	
V5328A1070	DF32B16CI	X	
V5328A1088	DF40B25CI	X	
V5328A1096	DF50B40CI	X	
V5328A1104	DF65B63CI	X	
V5328A1112	DF80B100CI	X	
V5328A1138	DF15B0.25CI	X	
V5328A1146	DF15B0.4CI	X	
V5328A1153	DF15B0.63CI	X	
V5328A1195	DF100B160CI	X	
V5328A1203	DF125B250CI	X	
V5328A1211	DF150B360CI	X	
V5329A1004	XF15B2.5	X	
V5329A1012	XF15B4.0	X	
V5329A1020	XF20B6.3	X	
V5329A1038	XF25B10	X	
V5329A1046	XF32B16	X	
V5329A1053	XF40B25	X	
V5329A1061	XF50B40	X	
V5329A1079	XF65B63	X	
V5329A1087	XF80B100	X	
V5329C1000	XF15A2.5	X	
V5329C1018	XF15A4.0	X	
V5329C1026	XF20A6.3	X	
V5329C1034	XF25A10	X	
V5329C1042	XF32A16	X	
V5329C1059	XF40A25	X	
V5329C1067	XF50A40	X	
V5329C1075	XF65A63	X	
V5329C1083	XF80A100	X	
V5421B1025	V60010040		
V5421B1033	V60010050		
V5421B1041	V60010065		
V5421B1058	V60010080		
V5421B1066	V60010100		

Nicht mehr verfügbare Artikel	Nachfolgeartikel	1:1-Ersatz	Technische Alternative (technischer Vergleich notwendig)
V5421B1074	V60010125		
V5421B1074	V60011125		
V5421B1082	V60010150		
V5421B1082	V60011150		
V5825B1001	VDE15C0.25RB-SV	X	
V5825B1019	VDE15C0.4RB-SV	X	
V5825B1027	VDE15C0.63RB-SV	X	
V5825B1035	VDE15C1.0RB-SV	X	
V5825B1043	VDE15C1.6RB-SV	X	
V5825B1050	VDE20C2.5RB-SV	X	
V5825B1068	VDE20C4.0RB-SV	X	
V5825B1076	VDE25C6.3RB-SV	X	
V5825B1084	VDE32C10RB-SV	X	
V5832A1004	VDE15B0.16M		Rücksprache mit Technik erforderlich
V5832A1012	VDE15B0.25M		Rücksprache mit Technik erforderlich
V5832A1020	VDE15B0.4M		Rücksprache mit Technik erforderlich
V5832A1038	VDE15B0.63M		Rücksprache mit Technik erforderlich
V5832A1046	VDE15B1.0M		Rücksprache mit Technik erforderlich
V5832A1053	VDE15B1.6M		Rücksprache mit Technik erforderlich
V5832A1061	VDE20B2.5M		Rücksprache mit Technik erforderlich
V5832A1079	VDE20B4.0M		Rücksprache mit Technik erforderlich
V5832B2075	VDE25B4.0M	X	
V5832B2083	VDE25B6.3M	X	
V5832B2091	VDE25B10M	X	
V5832B2109	VDE32B16M	X	
V5832B2117	VDE40B25M	X	
V5833A1003	VXE15B0.25M		
V5833A1011	VXE15B0.4M		
V5833A1029	VXE15B0.63M		
V5833A1037	VXE15B1.0M		
V5833A1045	VXE15B1.6M		
V5833A2076	VXE25B4.0MFS	X	
V5833A2084	VXE25B6.3MFS	X	
V5833A2092	VXE25B10MFS	X	
V5833A2100	VXE32B16MFS	X	
V5833A2118	VXE40B25MFS	X	
V5833A3009	VXE20B2.5M		
V5833A3017	VXE20B4.0M		
V6000D	V6000D...A		
VA2510B015	VA2510C015	X	
VA2510B020	VA2510C020	X	
VA2510B025	VA2510C025	X	
VA2510B032	VA2510C032	X	
VA2510B040	VA2510C040	X	
VA2510B050	VA2510C050	X	
VBG6-15	VBG26-15	X	
VBG6-20	VBG26-20	X	
VBG6-20HF	VBG26-20HF	X	

Nicht mehr verfügbare Artikel	Nachfolgeartikel	1:1-Ersatz	Technische Alternative (technischer Vergleich notwendig)
VC2010ZZ00	VC2010ZZ00/U	X	
VC4012ZZ00	VC4012ZZ00/U	X	
VC6012ZZ00	VC6012ZZ00/U	X	
VC8010ZZ00	VC8010ZZ00/U	X	
VCZMG6000	VCZMG6000/U	X	
VCZMH6000	VCZMH6000/U	X	
VCZMP6000	VCZMP6000/U	X	
VCZMQ6000	VCZMQ6000/U	X	
VF04-1/2E	VF06-1/2A		abweichende Einbaulänge
VF20-1B54	VF20-1B54NW-R + WB150	X	
VF20-1B54NW	VF20-1B54NW-R	X	
VF20-1B54S	VF20-1B54NW-R + WS150	X	
VF20-3B54	VF20-3B54NW-R + HA400103	X	
VF20-3B54NW	VF20-3B54NW-R	X	
VF20-3B54S	VF20-3B54NW-R + WS150	X	
VF20A	SF20-B54-R	X	
VF20L	VF20-3B54NW-R + HA400103	X	
VF20LN	VF20-3B54NW-R + HA400203	X	
VF20NT	VF20-1B54NW-R + WS150	X	
VF20T	VF20-1B54NW-R + WB150	X	
VFF00-300P65	VFF00-220P65		abweichende Einbaulänge
VFF00-75P65	VFF00-220P65		abweichende Einbaulänge
VFF20-220P65	VFF20-75P65-R		abweichende Einbaulänge
VFF20-300P65	VFF20-75P65-R		abweichende Einbaulänge
VFF20-75P65	VFF20-75P65-R	X	
VFHT	WB150		Rücksprache mit Technik erforderlich
VFL	HA400103		Rücksprache mit Technik erforderlich
VFLN	HA400203		Rücksprache mit Technik erforderlich
VFNT	WS150		Rücksprache mit Technik erforderlich
VM2000A1006	VM242A0101		Rücksprache mit Technik erforderlich
VM241A1002	VM242A0101		Rücksprache mit Technik erforderlich
VM500A1008	VM242A0101		Rücksprache mit Technik erforderlich
VM500B1006	VM242A0101		Rücksprache mit Technik erforderlich
VMK10-3	R-VMK10-3	X	
VMK8-3	R-VMK10-3	X	
VMK8-4	VMK10-4	X	
VMK8-4-24	VMK10-4-24	X	
VS1200FS01	VS1200FX01	X	
VS1200FV01	VS1200FX01	X	
VS1200HR20	VS1200H020		Rücksprache mit Technik erforderlich
VS1200K301	VS1200FX01	X	
VS1200K401	VS1200SX01	X	
VS1200K501	VS1200SX01	X	
VS1200SL11	VS1200LX01	X	
VS1200SLGB11	VS1200LX01	X	
VS1200V001	VS1200FX01	X	
VS1200VS01	VS1200SX01	X	
VSMF-215-0.16	VDE15B0.16M	X	

Nicht mehr verfügbare Artikel	Nachfolgeartikel	1:1-Ersatz	Technische Alternative (technischer Vergleich notwendig)
VSMF-215-0.25	VDE15B0.25M	X	
VSMF-215-0.4	VDE15B0.4M	X	
VSMF-215-0.63	VDE15B0.63M	X	
VSMF-215-1.0	VDE15B1.0M	X	
VSMF-215-1.6	VDE15B1.6M	X	
VSMF-220-2.5	VDE20B2.5M	X	
VSMF-220-4.0	VDE20B4.0M	X	
VSMF-225-6.3P	VDE25B6.3MP	X	
VSMF-225-8.0P	VDE25B8.0MP	X	
VSMF-315-0.25	VXE15B0.25M	X	
VSMF-315-0.4	VXE15B0.4M	X	
VSMF-315-0.63	VXE15B0.63M	X	
VSMF-315-1.0	VXE15B1.0M	X	
VSMF-315-1.6	VXE15B1.6M	X	
VSMF-320-2.5	VXE20B2.5M	X	
VSMF-320-4.0	VXE20B4.0M	X	
VSMF-325-6.3P	VXE25B6.3MP	X	
VSMF-325-8.0P	VXE25B8.0MP	X	
VSOF-215-1.0	VDE15B1.00F	X	
VSOF-215-1.6	VDE15B1.60F	X	
VSOF-220-2.5	VDE20B2.50F	X	
VSOF-220-4.0	VDE20B4.00F	X	
VSOF-225-4.0P	VDE25B4.00FP	X	
VSOF-225-5.5P	VDE25B5.50FP	X	
VSOF-315-1.0	VXE15B1.00F	X	
VSOF-315-1.6	VXE15B1.60F	X	
VSOF-320-2.5	VXE20B2.50F	X	
VSOF-320-4.0	VXE20B4.00F	X	
VSOF-325-4.0P	VXE25B4.00FP	X	
VSOF-325-5.5P	VXE25B5.50FP	X	
VZ133-1	V4044F1034/U		Rücksprache mit Technik erforderlich
VZ133-3/4	V4044F1000/U		Rücksprache mit Technik erforderlich
W...			
W1AS	WLD3CABLE-E	X	
W1KS	RWLD3006-01	X	
WB300	HA400103	X	
WB50	HA400101	X	
WPF20A	SF20-B54-R		2 Stück erforderlich
WPF20L	VF20-3B54NW-R + HA400103		2 Stück erforderlich
WPF20T	VF20-1B54NW-R + WB150		2 Stück erforderlich
WS300	HA400203	X	
WS50	HA400201	X	
X...			
XA100-140	XF100A140	X	
XA125-220	XF125A220	X	
XA150-310	XF150A310	X	
XA15-2.5	XF15A2.5	X	
XA15-4.0	XF15A4.0	X	

Nicht mehr verfügbare Artikel	Nachfolgeartikel	1:1-Ersatz	Technische Alternative (technischer Vergleich notwendig)
XA20-6.3	XF20A6.3	X	
XA25-10	XF25A10	X	
XA32-16	XF32A16	X	
XA40-25	XF40A25	X	
XA50-40	XF50A40	X	
XA65-63	XF65A63	X	
XA80-100	XF80A100	X	
XC100-DE	R200C-N1		
XC100-DE-A	R200C-N1		
XC70-DE	R200C-N1		
XC70-DE-A	R200C-N1		
XD100-160	XF100B160	X	
XD125-250	XF125B250	X	
XD150-360	XF150B360	X	
XD15-2.5	XF15B2.5	X	
XD15-4.0	XF15B4.0	X	
XD20-6.3	XF20B6.3	X	
XD25-10	XF25B10	X	
XD32-16	XF32B16	X	
XD40-25	XF40B25	X	
XD50-40	XF50B40	X	
XD65-63	XF65B63	X	
XD80-100	XF80B100	X	
XP15-2.5	XI15B2.5	X	
XP15-4.0	XI15B4.0	X	
XP20-6.3	XI20B6.3	X	
XP25-10	XI25B10	X	
XP32-16	XI32B16	X	
XP40-25	XI40B25	X	
XP50-40	XI50B40	X	
Y...			
Y4H910RF4003	Y4H910RF4004	X	
Y6630D1007	Y6H910RW4013	X	
Z...			
ZD1-1	V4043C1271/U	X	
ZD1-1/2	V4043C1255/U	X	
ZD1-3/4	V4043C1263/U	X	
ZG125E	SDC9-21WM		Fühlerwechsel notwendig
ZG215 / ZG215N	SDC3-40WM		Rücksprache mit Technik erforderlich (wegen Fühler/Wähler)
ZG215V / ZG215VN	SDC3-40WM		Rücksprache mit Technik erforderlich (wegen Fühler/Wähler)
ZG252 / ZG252N	SDC3-40WM		Rücksprache mit Technik erforderlich (wegen Fühler/Wähler)
ZG252E	SDC3-10WM		Rücksprache mit Technik erforderlich (wegen Fühler/Wähler)
ZG254	SDC3-40WM		Rücksprache mit Technik erforderlich (wegen Fühler/Wähler)
ZV1-1	V4044C1478/U	X	
ZV1-1/2	V4044C1452/U	X	
ZV1-3/4	V4044C1460/U	X	

PRODUKTPROGRAMM ALPHANUMERISCH

#	20-2
A	20-5
B	20-6
C	20-7
D	20-7
E	20-10
F	20-11
G	20-13
H	20-13
K	20-13
L	20-14
M	20-14
N	20-16
O	20-16
P	20-16
R	20-16
S	20-17
T	20-19
V	20-19
W	20-27
X	20-27
Y	20-28
Z	20-28

Artikel-Nr.	Euro	PG	Seite
#			
0900153	69,00	W99	3-13
0900154	80,00	W99	3-13
0900227	38,50	W99	3-10
0900228	44,00	W99	3-10
0900229	96,00	W99	3-10
0900272	38,00	W99	3-23
0900273	54,50	W99	3-23
0900274	68,00	W99	3-23
0900275	91,50	W99	3-23
0900311	35,00	H99	11-18, 11-19
0900312	79,50	H99	11-18, 11-19
0900356	36,50	W99	4-5, 4-7
0900357	36,50	W99	4-5, 4-7
0900358	45,00	W99	4-5, 4-7
0900359	52,00	W99	4-5, 4-7
0900360	65,00	W99	4-5, 4-7
0900361	74,00	W99	4-5, 4-7
0900376	283,50	W99	4-22, 4-25, 4-28
0900377	309,00	W99	4-22, 4-25, 4-28
0900378	577,00	W99	4-22, 4-25, 4-28
0900379	794,50	W99	4-22, 4-25, 4-28
0900380	1.130,00	W99	4-22, 4-25, 4-28
0900381	2.126,00	W99	4-11, 4-22, 4-25, 4-28
0900401	54,50	W99	7-22
0900402	54,50	W99	7-22
0900403	74,00	W99	7-22
0900404	151,50	W99	7-22
0900405	166,50	W99	7-22
0900406	194,00	W99	7-22
0900407	271,00	W99	7-22
0900747	3,30	W99	1-10, 1-18, 1-31
0900748	3,30	W99	1-10, 1-31
0901015	70,00	W99	4-16, 4-19
0901016	91,00	W99	4-16, 4-19
0901055	53,50	W99	4-13
0901056	56,50	W99	4-13
0901093	106,00	W99	4-22, 4-25, 4-28
0901094	137,00	W99	4-22, 4-25, 4-28
0901095	199,50	W99	4-22, 4-25, 4-28
0901143	340,00	W99	4-22, 4-25, 4-28
0901145	438,50	W99	4-22, 4-25, 4-28
0901147	679,50	W99	4-22, 4-25, 4-28
0901246	1,26	W99	1-26, 1-27, 1-41, 1-42, 3-3, 3-7, 3-11, 3-13, 3-17, 3-33, 6-9, 6-16
0901247	1,77	W99	3-11, 3-13, 3-33
0901248	2,50	W99	3-3, 3-7, 3-11, 3-13, 3-17, 3-33
0901340	171,00	W99	4-14, 4-17, 4-20
0901341	325,50	W99	4-14, 4-17, 4-20
0901407	691,50	W99	4-19, 4-28
0901412	1.338,00	W99	4-28
0901417	404,50	W99	4-25
0901443	1,69	W99	1-25, 1-26, 3-3, 3-7, 3-10, 3-13, 3-17, 6-6, 6-9, 11-9, 11-12, 11-15
0901444	1,97	W99	1-8, 1-17, 1-23, 1-25, 1-26, 1-30, 1-39, 3-3, 3-7, 3-10, 3-13, 3-17, 4-3, 6-6, 6-9, 6-13, 6-16
0901445	2,35	W99	1-8, 1-17, 1-23, 1-25, 1-26, 1-30, 1-39, 3-3, 3-7, 3-10, 3-13, 3-17, 4-3, 4-7, 4-13, 4-16, 4-19, 6-13, 6-16
0901446	2,85	W99	1-8, 1-17, 1-23, 1-25, 1-26, 1-30, 1-39, 3-3, 3-7, 3-10, 3-13, 3-17, 4-3, 4-7, 4-13, 4-16, 4-19
0901447	4,05	W99	1-8, 1-30, 3-3, 3-7, 3-10, 3-13, 3-17, 4-3, 4-7, 4-13, 4-16, 4-19
0901448	5,85	W99	1-8, 1-23, 1-30, 1-39, 3-3, 3-7, 3-10, 3-13, 3-17, 4-3
0901499	1,80	W99	1-26, 1-27, 1-41, 1-42, 3-3, 3-7, 3-17
0901515	34,50	W99	1-8, 1-25, 1-26, 3-3, 3-7, 3-17, 6-9, 6-16
0901516	44,00	W99	1-25, 3-7, 3-17
0901517	66,50	W99	1-8, 1-17, 1-26, 3-3
0901518	76,00	W99	1-8, 3-3, 3-7, 3-17
0901652	1.675,00	W99	4-47
0901653	1.890,00	W99	4-47
0901656	2.938,00	W99	4-47
0901657	3.147,00	W99	4-47
0901662	180,50	W99	4-47
0901855	1.881,00	W99	4-47
0903127	1,95	W99	1-25, 1-26, 1-41, 1-42
0903128	2,30	W99	1-25, 1-26, 1-41, 1-42
0903223	66,50	W99	3-23
0903224	70,00	W99	3-23
0903225	119,00	W99	3-23
0903226	141,50	W99	3-23
0903227	190,00	W99	3-23
0903228	254,50	W99	3-23
0903229	298,50	W99	3-23
0903412	26,00	W99	1-26, 1-27, 1-41, 1-42, 4-32
0903445	38,00	H99	11-6
0903454	12,70	H99	11-5
0903733	129,00	W99	11-9, 11-12, 11-15, 4-36, 4-39

Artikel-Nr.	Euro	PG	Seite
0903745	283,50	W99	4-42
0903751	132,00	W99	3-35, 7-3, 7-6, 7-9, 7-12, 7-15, 7-18
0903752	164,50	W99	3-35, 7-3, 7-6, 7-9, 7-12, 7-15, 7-18
0903753	186,00	W99	3-35, 7-3, 7-6, 7-9, 7-12, 7-15, 7-18
0903754	304,00	W99	3-35, 7-3, 7-6, 7-9, 7-12
0903755	452,00	W99	3-35, 7-3, 7-6, 7-9, 7-12
0903756	661,00	W99	3-35, 7-9
0903919	41,00	W99	3-21
0903920	52,50	W99	3-21
0904031	197,50	W99	4-47
0904032	402,50	W99	4-47
0904033	291,50	W99	4-47
0904034	443,50	W99	4-47
0904052	522,50	W99	4-44
0904053	549,50	W99	4-44
0904054	578,00	W99	4-44
0904055	1.400,00	W99	4-44
0904056	2.360,00	W99	4-44
0904057	521,50	W99	4-44
0904058	549,50	W99	4-44
0904059	578,00	W99	4-44
0904060	1.400,00	W99	4-44
0904061	2.338,00	W99	4-44
0904062	871,00	W99	4-44
0904063	112,50	W99	4-44
0904064	118,50	W99	4-44
0904065	131,50	W99	4-44
0904066	139,00	W99	4-44
0904067	151,00	W99	4-44
0904068	217,50	W99	4-44
0904069	219,00	W99	4-44
0904070	273,50	W99	4-44
0904071	554,00	W99	4-44
0904072	904,50	W99	4-44
0904138	24,70	H99	11-9, 11-12, 11-15
0904139	4.378,00	W99	3-25
0904140	1.163,00	W99	3-25
0904141	211,50	W99	4-32
0904142	336,50	W99	4-32
0904143	448,50	W99	4-32
0904144	35,50	W99	4-32
0904145	36,50	W99	4-32
0904146	53,50	W99	4-32
0904147	78,00	W99	4-32
0904148	187,50	W99	4-32
0904175	402,00	W99	3-25, 3-28, 3-30
0904176	79,50	W99	3-25, 3-28, 3-30
0904192	33,00	W99	4-44
0904193	41,00	W99	4-44
0904194	57,00	W99	4-44
0904195	111,00	W99	4-44
0904196	562,50	W99	4-44
0904220	388,50	W99	1-14, 3-25, 3-28, 3-30
0904221	122,00	W99	1-14, 3-25, 3-28, 3-30
2061400	19,70	W99	4-5, 4-7
2061500	19,70	W99	4-5, 4-7
2061600	19,70	W99	4-5, 4-7
2061700	19,70	W99	4-5, 4-7
2062000	19,70	W99	4-5, 4-7
2062400	19,70	W99	4-5, 4-7
2067300	680,50	W99	4-22, 4-25, 4-28
2070300	592,50	W99	4-22, 4-25, 4-28
2074900	20,70	W99	1-10, 1-18, 1-31
2110200	33,00	W99	1-8, 4-3, 4-36, 4-39, 6-6, 6-9, 6-13, 6-16
2159400	20,70	W99	1-10, 1-31
2164400	43,50	W99	1-8, 4-3
2164500	84,00	W99	1-8, 4-3
2164600	160,00	W99	1-8, 4-3
2164700	192,50	W99	1-8, 4-3
2166200	23,20	W99	1-8, 4-3, 6-6, 6-9, 11-6
2166600	19,70	W99	1-13, 4-9
2183500	1.600,00	W99	4-25
2184100	1.524,00	W99	4-16
2192900	39,00	W99	1-10
2193100	48,00	W99	1-10
2193200	66,50	W99	1-10
2193300	85,00	W99	1-10
2193400	125,00	W99	1-10
2193500	166,50	W99	1-10
2202500	19,40	W99	3-23
2202700	20,90	W99	3-23
2203300	32,00	W99	3-23
2204100	91,50	W99	3-23
2221300	19,70	W99	1-49
2238900	767,00	W99	4-11, 4-22, 4-25, 4-28
2240000	19,40	W99	1-13, 4-9
2240050	200,00	W99	4-9
2240065	279,00	W99	1-13, 4-9
2240080	304,00	W99	1-13, 4-9
2240100	565,00	W99	1-13, 4-9
2240150	1.108,00	W99	4-9
2241050	53,00	W99	4-9
2241065	77,00	W99	1-13, 4-9
2241080	87,50	W99	1-13, 4-9
2241100	96,00	W99	1-13, 4-9
2241150	668,00	W99	4-9
2248700	19,70	W99	4-11
2421100	24,60	W99	1-8

Artikel-Nr.	Euro	PG	Seite
2657800	20,70	W99	7-22
2658000	20,70	W99	7-22
2658100	20,70	W99	7-22
2658200	20,70	W99	7-22
2658300	22,50	W99	7-22
2658400	28,00	W99	7-22
5017600	19,70	W99	1-49
5018000	19,70	W99	1-49, 1-51, 1-53
5018500	19,70	W99	1-49
5019100	19,70	W99	1-49
5021400	19,70	W99	1-49
5163000	8,40	W99	4-7, 4-13, 4-16, 4-19
5163100	8,95	W99	4-7, 4-13, 4-16, 4-19
5350000	78,00	W99	4-22, 4-25, 4-28
5350300	89,00	W99	4-22, 4-25, 4-28
5350400	97,50	W99	4-22, 4-25, 4-28
5350500	19,70	W99	4-11
5351200	7,15	W99	4-7, 4-13, 4-16, 4-19
5531500	19,40	W99	4-5, 4-7
5534900	19,40	W99	4-5, 4-7
5535100	19,40	W99	4-5, 4-7
5535300	19,40	W99	4-5, 4-7
5535500	19,40	W99	4-5, 4-7
5535700	25,50	W99	4-5, 4-7
5536400	19,70	W99	1-17
5622100	279,00	W99	1-14, 1-35
5626200	582,00	W99	4-16, 4-19
5726800	19,60	W99	4-9
5782400	19,70	W99	1-51, 1-53
5782500	19,20	W99	1-51
5782600	19,70	W99	1-51
5782700	19,70	W99	1-51
5782800	19,70	W99	1-51
5782900	30,50	W99	1-51
5783000	34,00	W99	1-51, 1-53
5783100	37,00	W99	1-51, 1-53
5783200	45,50	W99	1-51, 1-53
5783300	58,00	W99	1-51
5783400	83,00	W99	1-51, 1-53
5783500	137,00	W99	1-51
5783600	19,70	W99	1-49, 1-51
5975900	20,70	W99	1-23, 1-39
5975901	20,70	W99	1-23, 1-39
019001030	73,50	C99	12-4, 12-7, 12-10, 12-13, 12-16
019001040	73,50	C99	12-10, 12-13, 12-16
019001050	80,50	C99	12-10, 12-13, 12-16
019001060	88,00	C99	12-10, 12-13, 12-16
030000090	82,50	C99	12-19
030000091	82,50	C99	12-19
030000092	82,50	C99	12-19
030000093	103,50	C99	12-19
030000094	8,00	C99	12-19
030000095	8,00	C99	12-19
030000096	8,00	C99	12-19
030000097	8,00	C99	12-19
030000098	38,50	C99	12-10, 12-13, 12-16
030000099	152,50	C99	12-10
030000100	166,50	C99	12-10
030000101	189,50	C99	12-10
030000102	239,00	C99	12-10
030000103	372,50	C99	12-10
030000104	474,00	C99	12-10
030000105	150,50	C99	12-4, 12-7, 12-10, 12-13, 12-16
030000106	159,50	C99	12-4, 12-10, 12-13, 12-16
030000107	176,00	C99	12-10, 12-13, 12-16
030000108	202,00	C99	12-10, 12-13, 12-16
030000110	152,50	C99	12-13, 12-16
030000111	165,00	C99	12-13, 12-16
030000112	166,50	C99	12-13, 12-16
030000113	176,00	C99	12-13, 12-16
030000114	44,00	C99	12-4, 12-7, 12-10, 12-13, 12-16
030000115	22,20	C99	12-10, 12-13, 12-16
030000117	20,40	C99	12-10, 12-13, 12-16
030000121	165,50	C99	12-10
030000123	20,40	C99	12-10, 12-13, 12-16
030000162	189,50	C99	12-13, 12-16
030000164	239,00	C99	12-13, 12-16
030000165	405,00	C99	12-13, 12-16
030000168	474,00	C99	12-13, 12-16
030000175	17,80	C99	12-17
030000212	110,00	C99	12-21
030000293	7,40	C99	12-19
030000302	88,00	C99	12-4, 12-7, 12-11, 12-14, 12-17, 12-21, 12-24
030000345	231,50	C99	12-21
030000346	221,50	C99	12-21
030000384	147,50	C99	12-24
030000387	680,50	C99	12-10
030000388	695,00	C99	12-13, 12-16
030000389	787,50	C99	12-10
030000392	413,50	C99	12-10, 12-13, 12-16
030000404	159,50	C99	12-10
030000432	299,50	C99	12-21
030000433	251,00	C99	12-21
030000434	167,50	C99	12-4, 12-7
030000435	167,50	C99	12-4, 12-7
030000436	167,50	C99	12-4, 12-7
030000437	167,50	C99	12-4, 12-7

Artikel-Nr.	Euro	PG	Seite
030000439	169,50	C99	12-4
030000440	172,50	C99	12-4
030000441	169,50	C99	12-4
030000482	119,00	C99	12-21
030000496	874,50	C99	12-10
030000498	251,00	C99	12-21
030000517	23,50	C99	12-18, 12-19, 12-21, 12-24
030000518	23,50	C99	12-4, 12-7, 12-11, 12-14, 12-17, 12-21, 12-24
030000522	63,50	C99	12-4, 12-7, 12-21
030000525	37,00	C99	12-19, 12-21, 12-24
030000526	36,50	C99	12-11, 12-14, 12-17, 12-21, 12-24
030000531	299,50	C99	12-21
071069802	49,50	C99	12-19
071069841	205,50	C99	12-19
071069842	207,50	C99	12-19
071069843	213,50	C99	12-19
071099535	6,75	C99	12-4, 12-7, 12-10, 12-13, 12-16
18040824-CBU	77,50	W99	5-3
18040893-CBU	762,00	W99	5-3
18041119-CBU	1.828,00	W99	5-3
18041125-CBU	712,00	W99	5-3
272868/U	68,50	C99	13-13, 13-41
40003916-001/U	146,50	C99	13-13
40003916-007/U	146,50	C99	13-41
40007182-107/U	11,10	C6	13-15, 13-43, 13-53
43191679-007	211,00	C99	13-58
43191679-008	211,00	C99	13-58
43191679-011	211,00	C99	13-57
43191680-002	200,50	C99	13-58, 13-63
43191680-005	202,50	C99	13-57
43196000-001	284,50	C99	13-57, 13-58, 13-62, 13-63
43196000-002	284,50	C99	13-57, 13-58, 13-62, 13-63
43196000-038	288,00	C99	13-58, 13-63
70-550	2.887,00	W99	7-12
70-610	1.326,00	W99	7-12
A			
A152-1/2AA	50,50	W99	6-3
A152-1/2AB	50,50	W99	6-3
A152-1/2AC	50,50	W99	6-3
A152-1AA	76,50	W99	6-3
A152-1AB	76,50	W99	6-3
A152-1AC	76,50	W99	6-3
A152-3/4AA	58,00	W99	6-3, 6-6, 6-9
A152-3/4AB	58,00	W99	6-3, 6-6, 6-9
A152-3/4AC	58,00	W99	6-3, 6-6, 6-9
A160-11/4AA	98,50	W99	6-3
A160-11/4AB	98,50	W99	6-3
A160-11/4AC	98,50	W99	6-3
AA76-1/2A	21,30	W99	1-10, 1-18, 1-31
ACH28	14,70	C99	15-3, 16-9, 16-10, 16-21
ACS90	22,10	C99	15-3, 16-9, 16-21
AD300-1/2	47,00	H99	11-10
AE295D	142,00	W99	4-36, 4-39
AE295D-C	151,00	W99	4-36, 4-39
AE295STN-11/2A	239,00	W99	4-42
AF11DS-1/2A	202,00	W99	1-9, 1-31
AF11DS-1/2B	248,50	W99	1-9, 1-31
AF11DS-1/2C	248,50	W99	1-9, 1-31
AF11DS-1/2D	248,50	W99	1-9, 1-31
AF11DS-1/2E	248,50	W99	1-9, 1-31
AF11DS-1/2F	248,50	W99	1-9, 1-31
AF11DS-1A	224,50	W99	1-9, 1-18, 1-31
AF11DS-1B	262,00	W99	1-9, 1-31
AF11DS-1C	262,00	W99	1-9, 1-31
AF11DS-1D	262,00	W99	1-9, 1-31
AF11DS-1E	262,00	W99	1-9, 1-31
AF11DS-1F	262,00	W99	1-9, 1-31
AF11S-1/2A	189,00	W99	1-9, 1-30
AF11S-1/2B	241,50	W99	1-9, 1-30
AF11S-1/2C	241,50	W99	1-9, 1-30
AF11S-1/2D	241,50	W99	1-9,1-30
AF11S-1/2E	241,50	W99	1-9, 1-30
AF11S-1/2F	241,50	W99	1-9,1-30
AF11S-11/2A	297,00	W99	1-9, 1-22, 1-30, 1-38
AF11S-11/2B	333,00	W99	1-9, 1-22, 1-30, 1-38
AF11S-11/2C	333,00	W99	1-9, 1-22, 1-30, 1-38
AF11S-11/2D	333,00	W99	1-9, 1-22, 1-30, 1-38
AF11S-11/2E	333,00	W99	1-9, 1-30
AF11S-11/2F	333,00	W99	1-9, 1-30
AF11S-1A	189,00	W99	1-9, 1-18, 1-30
AF11S-1B	241,50	W99	1-9, 1-30
AF11S-1C	241,50	W99	1-9, 1-30
AF11S-1D	241,50	W99	1-9, 1-30
AF11S-1E	241,50	W99	1-9, 1-30
AF11S-1F	241,50	W99	1-9, 1-30
AF20-B65-R	78,00	C9	17-4, 17-91 7-11, 17-13, 17-15, 17-17, 17-19, 17-21, 17-23, 17-25, 17-27, 17-29, 17-31, 17-33, 17-35, 17-37, 17-39, 17-41, 17-43, 17-45, 17-47, 17-49, 17-51, 17-53, 17-54
AF74-1A	80,00	W99	1-4, 1-22, 1-38
AF74-1C	103,00	W99	1-4, 1-22, 1-38

Artikel-Nr.	Euro	PG	Seite
AF74-1D	103,00	W99	1-4, 1-22, 1-38
AF78TS-065A	1.287,00	W99	1-13, 1-34
AF78TS-065C	1.544,00	W99	1-13, 1-34
AF78TS-065D	1.544,00	W99	1-13, 1-34
AF78TS-080A	1.474,00	W99	1-13, 1-34
AF78TS-080C	1.776,00	W99	1-13, 1-34
AF78TS-080D	1.776,00	W99	1-13, 1-34
AF78TS-100A	1.752,00	W99	1-13, 1-34
AF78TS-100C	2.104,00	W99	1-13, 1-34
AF78TS-100D	2.104,00	W99	1-13, 1-34
AFA90	26,50	C99	15-3, 16-9, 16-21
AK-NK300	41,00	H99	11-8
AS06-1/2A	27,00	W99	1-26, 1-41, 1-42
AS06-1A	29,00	W99	1-26, 1-41, 1-42
AS100VM	38,00	H99	15-9
AS295D	65,00	W99	4-36
ASV-CS-15-F-C	4,90	C99	13-4, 13-1, 3-30, 13-33, 13-37
ASV-CS-15-O-C	8,00	C99	13-4, 13-30, 13-33
ASV-CS-15-O-F	8,00	C99	13-4, 13-30, 13-33
ASV-CS-15-O-F2	11,10	C99	13-11
ASV-CS-15-S-F	9,15	C99	13-4, 13-30, 13-33
ASV-CS-15-W-F2	13,00	C99	13-11
ASV-CS-20-F-C	6,15	C99	13-4, 13-30, 13-33
ASV-CS-20-I-F	15,30	C99	13-9, 13-37
ASV-CS-20-O-C	11,10	C99	13-4, 13-30, 13-33
ASV-CS-20-O-F	11,10	C99	13-4, 13-30, 13-33
ASV-CS-20-O-F2	11,10	C99	13-11
ASV-CS-20-S-F	13,00	C99	13-4, 13-30, 13-33
ASV-CS-20-W-F2	27,00	C99	13-11
ASV-CS-25-I-F	20,20	C99	13-6, 13-9, 13-35, 13-37
ASV-CS-25-O-C	17,10	C99	13-4, 13-30, 13-33
ASV-CS-25-O-F	17,10	C99	13-6, 13-35
ASV-CS-25-O-F2	17,10	C99	13-4, 13-11, 13-30, 13-33
ASV-CS-25-W-F2	35,50	C99	13-11
ASV-CS-32-I-F	27,00	C99	13-6, 13-9, 13-35, 13-37
ASV-CS-32-O-F	34,00	C99	13-6, 13-35
ASV-CS-32-O-F2	25,50	C99	13-11
ASV-CS-32-W-F2	43,50	C99	13-11
ASV-CS-40-I-F	37,50	C99	13-6, 13-9, 13-35, 13-37
ASV-CS-40-O-F	76,00	C99	13-6, 13-35
ASV-CS-50-I-F	57,50	C99	13-9, 13-37
ASV-PAC-1	25,50	C99	13-18, 13-46, 13-49
ASV-PAC-2	33,50	C99	13-9, 13-18, 13-38, 13-46, 13-49
ASV-PAC-4	46,50	C99	13-46
ASV-PAC-5	69,50	C99	13-21, 13-24, 13-27
ASV-PAC-6	69,50	C99	13-18, 13-21, 13-24, 13-27, 13-49
ASV-PN-1	21,70	C99	13-18, 13-46, 13-49
ASV-PN-2	44,00	C99	13-18, 13-46, 13-49
ASV-PN-4	52,00	C99	13-46
ASV-PN-5	44,00	C99	13-21, 13-24, 13-27
ASV-PN-6	33,50	C99	13-21, 13-24, 13-27, 13-49
ASV-PN-7	62,00	C99	13-9, 13-38
ASV-SBA-1	4,90	C99	13-9, 13-18, 13-38, 13-46, 13-49
ASV-SBA-2	7,65	C99	13-18, 13-21, 13-24, 13-27, 13-46, 13-49
ASV-SBA-3	26,00	C99	13-27, 13-49
ASV-SBA-4	13,50	C99	13-46
ATC928G3027	464,00	C7	16-3
ATF600	79,50	C7	16-4
ATF700	39,50	C7	16-4
ATF800	105,00	C7	16-4
ATK2040A	131,00	C99	12-21
ATP924G3002	782,00	C7	16-3
ATU2040A	186,50	C99	12-20, 12-23
AVS90	33,00	C99	15-3, 16-9, 16-21
AVS91	33,00	C99	16-10

B

BA295D-1/2AS	281,00	W3	4-35
BA295D-1/2ASC	298,00	W3	4-35
BA295D-3/4WH	251,00	W3	4-38
BA295D-3/4WHS	233,00	W3	4-38
BA295I-1/2A	1.861,00	W3	4-33
BA295I-11/2A	3.220,00	W3	4-33
BA295I-11/4A	2.616,00	W3	4-33
BA295I-1A	2.201,00	W3	4-33
BA295I-2A	3.715,00	W3	4-33
BA295I-3/4A	2.047,00	W3	4-33
BA295S-1/2LFA	654,50	W3	4-31
BA295S-11/2LFA	1.308,00	W3	4-31
BA295S-11/4LFA	1.125,00	W3	4-31
BA295S-1LFA	914,00	W3	4-31
BA295S-1LFB	783,50	W3	4-31
BA295S-2LFA	1.523,00	W3	4-31
BA295S-3/4LFA	725,50	W3	4-31
BA295STN-11/2A	1.269,00	W3	4-41
BA298I-100FA	17.283,00	W3	4-46
BA298I-150FA	23.245,00	W3	4-46
BA298I-65FA	12.511,00	W3	4-46
BA298I-80FA	13.631,00	W3	4-46
BA300-100A	5.776,00	W3	4-43
BA300-150A	7.786,00	W3	4-43
BA300-200A	13.287,00	W3	4-43
BA300-65A	3.078,00	W3	4-43
BA300-80A	3.231,00	W3	4-43
BDR91A1000	226,50	C7	16-5, 16-13
BDR91T1004	226,50	C7	16-5

Artikel-Nr.	Euro	PG	Seite
BS295STN-11/2A	302,50	W99	4-41
BV10S-A	299,00	W99	2-3
BV300-100A	3.506,00	W7	7-2
BV300-150-SET	552,50	W99	7-3
BV300-150A	8.393,00	W7	7-2
BV300-200A	10.844,00	W7	7-2
BV300-40-SET	339,00	W99	7-3
BV300-50A	2.245,00	W7	7-2
BV300-65A	2.508,00	W7	7-2
BV300-80-SET	542,50	W99	7-3
BV300-80A	3.172,00	W7	7-2
C			
CA295-1/2A	120,00	W3	4-30
CA295-3/4A	126,50	W3	4-30
CBU140-25A-043	2.872,00	W70	5-2
CBU142-32A-065	5.688,00	W70	5-4
CBU146-32A-060	a.A.	W70	5-6
CBU146-40A-060	a.A.	W70	5-6
CBU146-50A-060	a.A.	W70	5-6
CBU146-65A-060	a.A.	W70	5-6
CBU146-65B-060	a.A.	W70	5-6
CBU146-80B-060	a.A.	W70	5-6
CE10S-A	355,00	W99	2-4
CE10S-AN	315,50	W99	2-4
CK70HN-3/4A	37,00	W99	1-4
CK70WS-3/4A	74,00	W99	1-4
CP10S-A	80,00	W99	2-4
CX-PR	883,00	W99	3-35, 7-9
CX-PS	883,00	W99	7-6, 7-18
D			
D04FMA-1/2	40,50	H99	11-9, 11-12, 11-15
D05FA-1/2T	80,00	W99	3-21
D05FA-11/4T	101,00	W99	3-21
D05FT-1/2A	132,00	W1	3-19
D05FT-1/2E	118,50	W1	3-19
D05FT-11/2A	419,50	W1	3-19
D05FT-11/2E	380,00	W1	3-19
D05FT-11/4A	239,50	W1	3-19
D05FT-11/4E	213,50	W1	3-19
D05FT-1A	163,00	W1	3-19
D05FT-1E	142,50	W1	3-19
D05FT-2A	498,00	W1	3-19
D05FT-2E	453,00	W1	3-19
D05FT-3/4A	145,00	W1	3-19
D05FT-3/4E	126,50	W1	3-19
D06F-1/2A	114,00	W1	3-5
D06F-1/2B	136,00	W1	3-5
D06F-1/2E	103,00	W1	3-6
D06F-1/2LFA	114,00	W1	3-2
D06F-1/2LFE	103,00	W1	3-2
D06F-11/2A	364,00	W1	3-5
D06F-11/2B	396,50	W1	3-5
D06F-11/2E	329,00	W1	3-6
D06F-11/2LFA	364,00	W1	3-2
D06F-11/2LFE	329,00	W1	3-2
D06F-11/4A	207,00	W1	3-5
D06F-11/4B	242,50	W1	3-5
D06F-11/4E	185,00	W1	3-6
D06F-11/4LFA	207,00	W1	3-2
D06F-11/4LFE	185,00	W1	3-2
D06F-1A	139,00	W1	3-5
D06F-1B	170,00	W1	3-5
D06F-1E	123,00	W1	3-6
D06F-1LFA	139,00	W1	3-2
D06F-1LFE	123,00	W1	3-2
D06F-2A	433,00	W1	3-5
D06F-2B	464,50	W1	3-5
D06F-2E	393,50	W1	3-6
D06F-2LFA	433,00	W1	3-2
D06F-2LFE	393,50	W1	3-2
D06F-3/4A	127,00	W1	3-5
D06F-3/4B	145,00	W1	3-5
D06F-3/4E	110,00	W1	3-6
D06F-3/4LFA	127,00	W1	3-2
D06F-3/4LFE	110,00	W1	3-2
D06FA-1/2	68,00	W99	1-8, 1-25, 1-26, 3-7, 3-10, 6-9, 6-16, 11-6
D06FA-1/2LF	83,00	W99	3-3
D06FA-11/2	103,00	W99	1-8, 3-7, 3-10
D06FA-11/2LF	109,00	W99	1-23, 3-3
D06FA-1A	85,50	W99	1-8, 1-17, 3-10
D06FA-1B	85,50	W99	1-4, 1-23, 1-25, 1-26, 3-7
D06FA-1LF	93,00	W99	1-23, 3-3
D06FH-1/2B	164,00	W1	3-9
D06FH-11/2B	560,50	W1	3-9
D06FH-11/4B	308,50	W1	3-9
D06FH-1B	217,00	W1	3-9
D06FH-2B	600,00	W1	3-9
D06FH-3/4B	180,50	W1	3-9
D06FI-1	93,00	W99	3-17
D06FI-1/2	83,00	W99	3-17
D06FI-1/2A	302,50	W1	3-15
D06FI-1/2B	344,00	W1	3-15
D06FI-1/2E	185,00	W1	3-16
D06FI-11/2	109,00	W99	3-17
D06FI-11/2A	736,00	W1	3-15
D06FI-11/2B	899,00	W1	3-15
D06FI-11/2E	407,50	W1	3-16
D06FI-11/4A	552,00	W1	3-15
D06FI-11/4B	634,00	W1	3-15

Artikel-Nr.	Euro	PG	Seite
D06FI-11/4E	294,50	W1	3-16
D06FI-1A	417,50	W1	3-15
D06FI-1B	512,00	W1	3-15
D06FI-1E	239,50	W1	3-16
D06FI-2A	956,00	W1	3-15
D06FI-2B	1.182,00	W1	3-15
D06FI-2E	458,00	W1	3-16
D06FI-3/4A	341,50	W1	3-15
D06FI-3/4B	393,50	W1	3-15
D06FI-3/4E	199,50	W1	3-16
D06FN-1/2B	269,00	W1	3-12
D06FN-11/2B	846,50	W1	3-12
D06FN-11/4B	564,00	W1	3-12
D06FN-1B	343,00	W1	3-12
D06FN-2B	1.004,00	W1	3-12
D06FN-3/4B	300,00	W1	3-12
D06FNA-1	111,50	W99	3-13
D06FNA-1/2	83,00	W99	3-13
D06FNA-11/2	191,00	W99	3-13
D06FR-1A	111,50	W99	1-37
D150-1/2A	153,00	W99	6-5
D15S-100A	4.014,00	W1	3-24
D15S-150A	8.809,00	W1	3-24
D15S-200A	18.554,00	W1	3-24
D15S-50A	1.405,00	W1	3-24
D15S-65A	2.005,00	W1	3-24
D15S-80A	2.673,00	W1	3-24
D15S-SET-OT	612,50	W99	1-14, 3-25, 3-30
D15SH-100B	6.500,00	W1	3-27
D15SH-50B	1.993,00	W1	3-27
D15SH-65B	2.990,00	W1	3-27
D15SH-80B	4.037,00	W1	3-27
D15SN-100A	6.500,00	W1	3-29
D15SN-50A	1.993,00	W1	3-29
D15SN-65A	2.990,00	W1	3-29
D15SN-80A	4.037,00	W1	3-29
D16-15A	1.035,00	W1	3-32
D16-20A	1.183,00	W1	3-32
D16-25A	1.497,00	W1	3-32
D16-32A	2.045,00	W1	3-32
D16-40A	2.229,00	W1	3-32
D160S-1/2A	146,00	W99	6-12, 6-16
D160S-1A	192,50	W99	6-12, 6-16
D160S-3/4A	162,50	W99	6-5, 6-12, 6-16
D16A-15	90,00	W99	3-33
D16A-25	119,00	W99	3-33
D16A-40	171,00	W99	3-33
D22-1/2A	151,50	W1	3-22
D22-1/4A	128,00	W1	3-22
D22-11/2A	672,00	W1	3-22
D22-11/4A	386,50	W1	3-22
D22-1A	336,00	W1	3-22
D22-2A	781,00	W1	3-22
D22-3/4A	215,50	W1	3-22
D22-3/8A	128,00	W1	3-22
DA74C-11/4A	96,00	W2	1-17, 1-21, 1-37
DA74C-1A	72,50	W2	1-17, 1-21, 1-37
DA74C-3/4A	62,00	W2	1-17, 1-21, 1-37
DA74CS-1/2A	54,50	W2	1-21, 1-37
DA74CS-1/2LFA	71,50	W2	1-21, 1-37
DA74CS-11/2LFA	314,50	W2	1-21, 1-37
DA74CS-11/4LFA	127,00	W2	1-21, 1-37
DA74CS-1LFA	96,00	W2	1-21, 1-37
DA74CS-2LFA	356,50	W2	1-21, 1-37
DA74CS-3/4LFA	81,50	W2	1-21, 1-37
DDS76-1	789,50	W2	1-13, 1-29, 1-34, 1-45
DDS76-1/2	789,50	W2	1-29, 1-45
DDS76-11/2	789,50	W2	1-29, 1-45
DE10S-A	187,00	W99	2-3
DE10S-AN	478,00	W99	2-3
DE10S-BN	119,50	W99	2-3
DE10S-KABEL	183,50	W99	2-3
DE15B0.63	230,50	C5	13-7
DE15B1.0	230,50	C5	13-7
DE15B1.6	230,50	C5	13-7
DE15B2.5	230,50	C5	13-7
DE15B4.0	230,50	C5	13-7
DE20B6.3	244,50	C5	13-7
DE25B10	256,00	C5	13-7
DE32B16	303,50	C5	13-7
DE40B25	350,00	C5	13-7
DE50B40	452,00	C5	13-7
DF100B160CI	1.753,00	C5	13-16
DF100B160NI	2.402,00	C5	13-19
DF100C160	2.639,00	C5	13-22
DF100D160	4.974,00	C5	13-25
DF125B250CI	2.997,00	C5	13-16
DF125B250NI	3.553,00	C5	13-19
DF125C250	3.876,00	C5	13-22
DF150B360CI	3.301,00	C5	13-16
DF150B360NI	3.876,00	C5	13-19
DF15B0.25CI	421,50	C5	13-16
DF15B0.4CI	413,50	C5	13-16
DF15B0.4NI-SV	485,00	C5	13-19
DF15B0.63CI	413,50	C5	13-16
DF15B0.63NI-SV	485,00	C5	13-19
DF15B1.0CI	413,50	C5	13-16
DF15B1.0NI-SV	485,00	C5	13-19
DF15B1.6CI	413,50	C5	13-16
DF15B1.6NI-SV	485,00	C5	13-19
DF15B2.5CI	413,50	C5	13-16
DF15B2.5NI-SV	485,00	C5	13-19

Artikel-Nr.	Euro	PG	Seite
DF15B4.0CI	413,50	C5	13-16
DF15B4.0NI-SV	485,00	C5	13-19
DF15C0.4-SV	668,00	C5	13-22
DF15C0.63-SV	668,00	C5	13-22
DF15C1.0-SV	668,00	C5	13-22
DF15C1.6-SV	668,00	C5	13-22
DF15C2.5-SV	668,00	C5	13-22
DF15C4.0-SV	668,00	C5	13-22
DF15D0.25-SV	1.346,00	C5	13-25
DF15D0.4-SV	1.346,00	C5	13-25
DF15D0.63-SV	1.346,00	C5	13-25
DF15D1.0-SV	1.346,00	C5	13-25
DF15D1.6-SV	1.346,00	C5	13-25
DF15D2.5-SV	1.346,00	C5	13-25
DF15D4.0-SV	1.346,00	C5	13-25
DF20B4.0CI	424,50	C5	13-16
DF20B6.3CI	424,50	C5	13-16
DF20B6.3NI-SV	496,00	C5	13-19
DF20C6.3-SV	678,50	C5	13-22
DF20D6.3-SV	1.400,00	C5	13-25
DF25B10CI	441,50	C5	13-16
DF25B10NI-SV	517,00	C5	13-19
DF25C10-SV	689,50	C5	13-22
DF25D10-SV	1.508,00	C5	13-25
DF32B16CI	543,00	C5	13-16
DF32B16NI-SV	635,50	C5	13-19
DF32C16-SV	754,00	C5	13-22
DF32D16-SV	1.594,00	C5	13-25
DF40B25CI	678,50	C5	13-16
DF40B25NI-SV	797,00	C5	13-19
DF40C25-SV	948,00	C5	13-22
DF40D25-SV	1.701,00	C5	13-25
DF50B40CI	791,50	C5	13-16
DF50B40NI-SV	926,00	C5	13-19
DF50C40-SV	1.099,00	C5	13-22
DF50D40-SV	2.369,00	C5	13-25
DF65B63CI	983,50	C5	13-16
DF65B63NI-SV	1.153,00	C5	13-19
DF65C63-SV	1.217,00	C5	13-22
DF65D63	3.230,00	C5	13-25
DF80B100CI	1.244,00	C5	13-16
DF80B100NI-SV	1.669,00	C5	13-19
DF80C100-SV	1.777,00	C5	13-22
DF80D100	4.392,00	C5	13-25
DH300-100A	5.772,00	W7	7-5
DH300-150-SET	316,50	W99	3-35, 7-6, 7-9, 7-12
DH300-150A	8.919,00	W7	7-5
DH300-200A	11.939,00	W7	7-5
DH300-50A	3.259,00	W7	7-5
DH300-65A	3.654,00	W7	7-5
DH300-80-SET	356,00	W99	7-6, 7-12, 7-18
DH300-80A	4.754,00	W7	7-5
DI15B0.63	230,50	C5	13-8
DI15B1.0	230,50	C5	13-8
DI15B1.6	230,50	C5	13-8
DI15B2.5	230,50	C5	13-8
DI15B4.0	230,50	C5	13-8
DI20B6.3	244,50	C5	13-8
DI25B10	256,00	C5	13-8
DI32B16	303,50	C5	13-8
DI40B25	350,00	C5	13-8
DI50B40	452,00	C5	13-8
DR100FA	1.230,00	C4	12-12
DR100GFLA	1.230,00	C4	12-9
DR125FA	2.147,00	C4	12-12
DR125GFLA	2.147,00	C4	12-9
DR15-2GMLA	236,50	C4	12-9
DR150FA	2.816,00	C4	12-12
DR150GFLA	2.816,00	C4	12-9
DR15GMLA	236,50	C4	12-9
DR15MA	236,50	C4	12-12
DR200FA	3.659,00	C4	12-12
DR200GFLA	3.659,00	C4	12-9
DR20GFLA	295,50	C4	12-9
DR20GMLA	241,50	C4	12-9
DR20MA	241,50	C4	12-12
DR25GFLA	309,00	C4	12-9
DR25GMLA	252,50	C4	12-9
DR25MA	252,50	C4	12-12
DR300-100A	5.198,00	W7	3-34, 7-8
DR300-100B	6.698,00	W7	3-34, 7-8
DR300-150A	8.134,00	W7	3-34, 7-8
DR300-150B	10.763,00	W7	3-34, 7-8
DR300-200A	11.452,00	W7	3-34, 7-8
DR300-200B	16.323,00	W7	3-34, 7-8
DR300-250A	18.997,00	W7	3-34, 7-8
DR300-250B	24.791,00	W7	3-34, 7-8
DR300-40-SET	165,50	W99	3-35, 7-6, 7-9, 7-12, 7-18
DR300-50A	3.654,00	W7	3-34, 7-8
DR300-50B	4.148,00	W7	3-34, 7-8
DR300-65A	4.071,00	W7	3-34, 7-8
DR300-65B	4.715,00	W7	3-34, 7-8
DR300-80-SET	417,00	W99	3-35, 7-9
DR300-80A	4.596,00	W7	3-34, 7-8
DR300-80B	5.635,00	W7	3-34, 7-8
DR32GFLA	324,50	C4	12-9
DR32GMLA	259,00	C4	12-9
DR32MA	259,00	C4	12-12
DR40FA	360,50	C4	12-12
DR40GFLA	360,50	C4	12-9
DR40GMLA	294,00	C4	12-9

Artikel-Nr.	Euro	PG	Seite
DR40MA	294,00	C4	12-12
DR50FA	427,00	C4	12-12
DR50GFLA	427,00	C4	12-9
DR65FA	519,50	C4	12-12
DR65GFLA	519,50	C4	12-9
DR80FA	903,50	C4	12-12
DR80GFLA	903,50	C4	12-9
DRR25-10	253,00	C4	12-6
DRR25-16	253,00	C4	12-6
DRR25-2.5	253,00	C4	12-6
DRR25-4.0	253,00	C4	12-6
DRR25-6.3	253,00	C4	12-6
DRU25-10	233,00	C4	12-2
DRU25-16	233,00	C4	12-2
DRU25-2.5	233,00	C4	12-2
DRU25-4.0	233,00	C4	12-2
DRU25-6.3	233,00	C4	12-2
DRU32-10	247,50	C4	12-2
DRU32-16	247,50	C4	12-2
DRU32-25	247,50	C4	12-2
DS-FX74CS	29,00	W99	1-23, 1-39
DS05-1	42,00	W1	3-21
DS05-1/2	33,00	W1	3-21
DS05-11/2	56,00	W1	3-21
DS05-11/4	51,50	W1	3-21
DS05-2	59,00	W1	3-21
DS05-3/4	37,00	W1	3-21
DS295STN-11/2	53,00	W99	4-42
DS70-3/4A	57,00	W99	1-4
DT40BT22	71,50	C7	16-12
DT40GT21	71,50	C7	16-12
DT40WT20	71,50	C7	16-12
DT41MBT32	72,50	C90	16-12
DT41MGT31	72,50	C90	16-12
DT41MWT30	72,50	C90	16-12
DT41SPMBT32	71,50	C7	16-5, 16-7, 16-12
DT41SPMGT31	71,50	C7	16-5, 16-7, 16-12
DT41SPMWT30	71,50	C7	16-5, 16-7, 16-12
DTS42BRFST22	81,50	C7	16-5, 16-7, 16-12
DTS42GRFST21	81,50	C7	16-5, 16-7, 16-12
DTS42WRFST20	81,50	C7	16-5, 16-7, 16-12
DU146-11/4A	250,50	H5	11-17
DU146-3/4A	143,50	H5	11-17
DU146AH-A	55,50	H99	11-18
DU146M-11/4A	406,00	H5	11-19
DU146M-3/4A	250,00	H5	11-19
DWC7000-1AA	975,50	W2	1-3
DWC7000-1AAHR	1.408,00	W2	1-3
DWC7000-1AAOA	890,50	W2	1-3

Artikel-Nr.	Euro	PG	Seite
E			
E121-1/2A	265,50	H5	11-20
E121-3/8A	244,50	H5	11-20
EA122-AA	24,60	H5	11-20
EA122-BA	24,60	H5	11-20
EE046-T11	210,00	C7	16-7
EK10S-A	83,00	W99	2-3
EK10S-B	65,00	W99	2-3
EK10S-BN	61,50	W99	2-3
EK10S-C	68,00	W99	2-3
EK10S-D	121,00	W99	2-3
ES05F-1/2A	11,20	W99	3-21
ES06F-1/2A	11,20	W99	3-3, 3-7, 3-11, 3-13, 3-17, 6-9, 6-16
ES06F-11/2A	22,40	W99	3-3, 3-7, 3-11, 3-13, 3-17
ES06F-1A	17,30	W99	3-11, 3-13
ES06F-1B	17,30	W99	3-3, 3-7, 3-17
ES16-15	44,50	W99	3-33
ES16-25	70,00	W99	3-33
ES16-40	87,00	W99	3-33
ES30-1/2A	13,50	W99	1-49
ES30-1/2B	18,00	W99	1-49
ES30-11/2A	36,00	W99	1-49
ES30-11/2B	53,00	W99	1-49
ES30-11/4A	23,00	W99	1-49
ES30-11/4B	35,00	W99	1-49
ES30-1A	17,30	W99	1-49
ES30-1B	24,10	W99	1-49
ES30-2A	41,00	W99	1-49
ES30-2B	61,00	W99	1-49
ES30-3/4A	14,20	W99	1-49
ES30-3/4B	20,60	W99	1-49
ES30-3/8A	11,60	W99	1-49
ES69Y-100	213,50	W99	1-51
ES69Y-125	378,50	W99	1-51
ES69Y-15	47,00	W99	1-51
ES69Y-150	430,00	W99	1-51
ES69Y-20	47,00	W99	1-51
ES69Y-200	603,00	W99	1-51
ES69Y-25	47,00	W99	1-51
ES69Y-32	47,50	W99	1-51
ES69Y-40	73,50	W99	1-51
ES69Y-50	89,50	W99	1-51
ES69Y-50Z	106,50	W99	1-51
ES69Y-65	132,00	W99	1-51
ES69Y-65Z	158,00	W99	1-51
ES69Y-80	169,00	W99	1-51
ES69Y-80Z	201,50	W99	1-51
ES71Y-100	354,00	W99	1-53
ES71Y-150	556,00	W99	1-53

Artikel-Nr.	Euro	PG	Seite
ES71Y-65	172,50	W99	1-53
ES71Y-80	304,00	W99	1-53
ES78TS-065A	598,00	W99	1-13, 1-34
ES78TS-065B	715,50	W99	1-34
ES78TS-065C	715,50	W99	1-13, 1-34
ES78TS-065D	715,50	W99	1-13, 1-34
ES78TS-065F	715,50	W99	1-13, 1-34
ES78TS-080A	691,50	W99	1-13, 1-34
ES78TS-080B	829,50	W99	1-34
ES78TS-080C	829,50	W99	1-13, 1-34
ES78TS-080D	829,50	W99	1-13, 1-34
ES78TS-080F	829,50	W99	1-13, 1-34
ES78TS-100A	822,00	W99	1-13, 1-34
ES78TS-100B	985,50	W99	1-34
ES78TS-100C	985,50	W99	1-13, 1-34
ES78TS-100D	985,50	W99	1-13, 1-34
ES78TS-100F	985,50	W99	1-13, 1-34
ESD05FS	22,10	W99	3-21
EVA1-DANFOSS	12,10	C99	13-51, 15-3, 16-9, 16-10, 16-21
EVA1-THERAFIX	11,20	C99	15-3, 15-31, 15-50, 16-9, 16-10, 16-21
EXF125-A	536,00	W99	1-34, 3-25, 3-27, 3-35, 4-8, 7-3, 7-6, 7-9, 7-12, 7-15, 7-18

F

F42010972 001	79,50	C7	16-15, 16-17
F74CS-11/2LFAA	749,00	W2	1-36
F74CS-2LFAA	791,00	W2	1-36
F76S-1/2AA	440,00	W2	1-28
F76S-1/2AAM	568,50	W2	1-28
F76S-1/2AB	707,00	W2	1-29
F76S-1/2AC	707,00	W2	1-29
F76S-1/2AD	707,00	W2	1-29
F76S-11/2AA	824,00	W2	1-28
F76S-11/2AAM	1.082,00	W2	1-28
F76S-11/2AB	1.267,00	W2	1-29
F76S-11/2AC	1.267,00	W2	1-29
F76S-11/2AD	1.267,00	W2	1-29
F76S-11/4AA	562,50	W2	1-28
F76S-11/4AAM	735,00	W2	1-28
F76S-11/4AB	849,00	W2	1-29
F76S-11/4AC	849,00	W2	1-29
F76S-11/4AD	849,00	W2	1-29
F76S-1AA	537,50	W2	1-28
F76S-1AAM	715,00	W2	1-28
F76S-1AB	830,50	W2	1-29
F76S-1AC	830,50	W2	1-29
F76S-1AD	830,50	W2	1-29
F76S-2AA	869,00	W2	1-28
F76S-2AAM	1.128,00	W2	1-28
F76S-2AB	1.312,00	W2	1-29
F76S-2AC	1.312,00	W2	1-29
F76S-2AD	1.312,00	W2	1-29
F76S-3/4AA	450,00	W2	1-28
F76S-3/4AAM	590,50	W2	1-28
F76S-3/4AB	729,50	W2	1-29
F76S-3/4AC	729,50	W2	1-29
F76S-3/4AD	729,50	W2	1-29
F78TS-100FA	3.701,00	W2	1-33
F78TS-100FB	4.438,00	W2	1-33
F78TS-100FC	4.438,00	W2	1-34
F78TS-100FD	4.438,00	W2	1-34
F78TS-65FA	2.720,00	W2	1-33
F78TS-65FB	3.263,00	W2	1-33
F78TS-65FC	3.263,00	W2	1-34
F78TS-65FD	3.263,00	W2	1-34
F78TS-80FA	3.120,00	W2	1-33
F78TS-80FB	3.740,00	W2	1-33
F78TS-80FC	3.740,00	W2	1-34
F78TS-80FD	3.740,00	W2	1-34
FEETSET-CBU142	368,50	W99	5-4
FEG3/4CS10	5,35	H99	15-21, 15-32, 15-39, 15-50, 15-53, 15-57, 15-61
FEG3/4CS12	5,35	H99	15-21, 15-32, 15-39, 15-50, 15-53, 15-57, 15-61
FEG3/4CS14	5,35	H99	15-21, 15-32, 15-39, 15-50, 15-53, 15-57, 15-61
FEG3/4CS15	5,35	H99	15-21, 15-32, 15-39, 15-50, 15-53, 15-57, 15-61
FEG3/4CS16	5,35	H99	15-21, 15-32, 15-39, 15-50, 15-53, 15-57, 15-61
FEG3/4CS18	5,35	H99	15-21, 15-32, 15-39, 15-50, 15-53, 15-57, 15-61
FEG3/4P12X1.1	15,40	H99	15-21, 15-32, 15-39, 15-50, 15-53, 15-57
FEG3/4P16X1.5	15,40	H99	15-21, 15-32, 15-39, 15-50, 15-53, 15-57
FEG3/4PM14X2	7,90	H99	15-21, 15-32, 15-39, 15-50, 15-53, 15-57, 15-61
FEG3/4PM16X2	7,90	H99	15-21, 15-32, 15-39, 15-50, 15-53, 15-57, 15-61
FEG3/4PM16X2.2	7,90	H99	15-21, 15-32, 15-39, 15-50, 15-53, 15-57, 15-61

Artikel-Nr.	Euro	PG	Seite
FEG3/4PM17X2	7,90	H99	15-21, 15-32, 15-39, 15-50, 15-53, 15-57, 15-61
FEG3/4PM18X2	7,90	H99	15-21, 15-32, 15-39, 15-50, 15-53, 15-57, 15-61
FEG3/4PM20X2	7,90	H99	15-21, 15-32, 15-39, 15-50, 15-53, 15-57, 15-61
FF06-1/2AA	96,00	W2	1-40
FF06-1/2AAM	248,00	W2	1-40
FF06-11/4AA	148,50	W2	1-40
FF06-11/4AAM	384,00	W2	1-40
FF06-1AA	120,00	W2	1-40
FF06-1AAM	314,00	W2	1-40
FF06-3/4AA	106,00	W2	1-40
FF06-3/4AAM	284,50	W2	1-40
FIG1/2CS10	4,25	H99	10-29, 10-34, 15-20, 15-25, 15-28, 15-31, 15-35, 15-38, 15-42, 15-46, 15-48, 15-62
FIG1/2CS12	4,25	H99	10-29, 10-34, 15-20, 15-25, 15-28, 15-31, 15-35, 15-38, 15-42, 15-46, 15-48, 15-62
FIG1/2CS14	4,25	H99	10-29, 10-34, 15-20, 15-25, 15-28, 15-31, 15-35, 15-38, 15-42, 15-46, 15-48, 15-62
FIG1/2CS15	4,25	H99	10-29, 10-34, 15-20, 15-25, 15-28, 15-31, 15-35, 15-38, 15-42, 15-46, 15-48, 15-62
FIG1/2CS15-10	3,80	H99	10-29, 15-42, 15-46, 15-62
FIG1/2CS16	4,25	H99	10-29, 10-34, 15-20, 15-25, 15-28, 15-31, 15-35, 15-38, 15-42, 15-46, 15-48, 15-62
FIG1/2CSS12	4,40	H99	10-29, 10-34, 15-20, 15-25, 15-28, 15-31, 15-35, 15-38, 15-42, 15-46, 15-48, 15-62
FIG1/2CSS14	4,40	H99	10-29, 15-20, 15-25, 15-28, 15-31, 15-35, 15-38, 15-42, 15-46, 15-48, 15-62
FIG1/2CSS15	4,40	H99	10-29, 10-34, 15-20, 15-25, 15-28, 15-31, 15-35, 15-38, 15-42, 15-46, 15-48, 15-62
FIG1/2CSS16	4,40	H99	10-29, 10-34, 15-20, 15-25, 15-28, 15-31, 15-35, 15-38, 15-42, 15-46, 15-48, 15-62
FIG1/2M16X2	5,60	H99	15-20, 15-28, 15-32, 15-35, 15-38, 15-42, 15-46, 15-48, 15-62
FIG3/4CS22	4,25	H99	10-29, 10-34, 15-20, 15-28, 15-31, 15-35, 15-38, 15-42, 15-46, 15-48, 15-62
FIG3/8CS10	4,25	H99	10-34, 15-20, 15-25, 15-31, 15-42, 15-46, 15-62
FIG3/8CS12	4,25	H99	10-34, 15-20, 15-25, 15-31, 15-38, 15-42, 15-46, 15-62
FIG3/8CSS12	4,40	H99	10-34, 15-20, 15-25, 15-31, 15-38, 15-42, 15-46, 15-62
FK06-1/2AA	194,50	W2	1-24
FK06-1/2AAM	276,50	W2	1-24
FK06-11/4AA	284,50	W2	1-24
FK06-11/4AAM	431,00	W2	1-24
FK06-1AA	227,50	W2	1-24
FK06-1AAM	409,00	W2	1-24
FK06-3/4AA	205,50	W2	1-24
FK06-3/4AAM	312,00	W2	1-24
FK74CS-11/2LFAA	1.046,00	W2	1-20
FK74CS-2LFAA	1.088,00	W2	1-20
FKN74CS-1A	318,00	W2	1-21
FKN74CS-1LFA	318,00	W2	1-21
FKN74CS-2LFA	732,00	W2	1-21
FKN76CS-1A	608,00	W2	1-16
FN74CS-1A	262,50	W2	1-37
FN74CS-1LFA	262,50	W2	1-37
FN74CS-2LFA	434,50	W2	1-37
FP10SO-3060	24,00	W99	2-3
FP10SU-3060	24,70	W99	2-3
FP10SU-30N	24,70	W99	2-3
FR124-3/4A	62,00	H5	11-3
FS100V	22,60	H99	15-9
FT09RS-11/2A	609,50	W99	1-10, 1-31
FT09RS-1A	412,50	W99	1-10, 1-18, 1-31
FV300-100A	4.619,00	W7	7-11
FV300-150A	7.934,00	W7	7-11
FV300-50A	3.023,00	W7	7-11
FV300-65A	3.889,00	W7	7-11
FV300-80A	4.098,00	W7	7-11
FY30-1/2A	61,00	W2	1-48
FY30-1/2B	65,50	W2	1-48
FY30-11/2A	158,00	W2	1-48

Artikel-Nr.	Euro	PG	Seite
FY30-11/2B	173,50	W2	1-48
FY30-11/4A	117,00	W2	1-48
FY30-11/4B	143,50	W2	1-48
FY30-1A	88,50	W2	1-48
FY30-1B	101,50	W2	1-48
FY30-2A	232,50	W2	1-48
FY30-2B	264,00	W2	1-48
FY30-3/4A	72,50	W2	1-48
FY30-3/4B	81,50	W2	1-48
FY30-3/8A	48,50	W2	1-48
FY69P-100A	774,50	W2	1-50
FY69P-150A	1.835,00	W2	1-50
FY69P-15A	180,00	W2	1-50
FY69P-200A	3.823,00	W2	1-50
FY69P-20A	192,00	W2	1-50
FY69P-25A	194,00	W2	1-50
FY69P-32A	292,50	W2	1-50
FY69P-40A	309,50	W2	1-50
FY69P-50A	351,00	W2	1-50
FY69P-50ZA	418,50	W2	1-50
FY69P-65A	394,00	W2	1-50
FY69P-65ZA	473,50	W2	1-50
FY69P-80A	496,00	W2	1-50
FY69P-80ZA	593,50	W2	1-50
FY71P-100B	2.677,00	W2	1-52
FY71P-150B	5.888,00	W2	1-52
FY71P-65B	1.447,00	W2	1-52
FY71P-80B	2.036,00	W2	1-52
G			
G194-B	218,00	W99	6-20
H			
H100-1/2A	78,50	H99	15-36
H100/U	7,90	H99	13-13, 13-40, 15-31
HA400101	35,00	C99	17-55
HA400103	62,00	C99	17-55, 17-56
HA400201	70,50	C99	17-55
HA400203	100,50	C99	17-55, 17-56
HCA1VEL	23,00	C99	13-51
HCA30	28,00	C99	15-3, 16-9, 16-21
HCC100M2022	469,50	C7	16-5, 16-6
HCF82	130,00	C7	16-5
HE25	134,00	C99	12-2, 12-6
HE32	160,00	C99	12-2
HK295D	6,20	W99	4-36, 4-39
HR90	93,00	C7	15-2, 16-20
HR91	101,00	C7	16-4, 16-10
HR92	116,50	C7	16-4, 16-8
HS10S-1/2AA	605,50	W2	1-6
HS10S-1/2AAM	739,50	W2	1-7
HS10S-1/2AB	910,00	W2	1-7
HS10S-1/2AC	901,00	W2	1-7
HS10S-1/2AD	910,00	W2	1-8
HS10S-1/2ZS	555,00	W2	1-7
HS10S-100FA	8.561,00	W2	1-12
HS10S-11/2AA	1.342,00	W2	1-6
HS10S-11/2AAM	1.666,00	W2	1-7
HS10S-11/2AB	1.862,00	W2	1-7
HS10S-11/2AC	1.843,00	W2	1-7
HS10S-11/2AD	1.862,00	W2	1-8
HS10S-11/2ZS	1.235,00	W2	1-7
HS10S-11/4AA	903,50	W2	1-6
HS10S-11/4AAM	1.114,00	W2	1-7
HS10S-11/4AB	1.269,00	W2	1-7
HS10S-11/4AC	1.256,00	W2	1-7
HS10S-11/4AD	1.269,00	W2	1-8
HS10S-11/4ZS	851,50	W2	1-7
HS10S-1AA	749,00	W2	1-6
HS10S-1AAM	999,50	W2	1-7
HS10S-1AB	1.081,00	W2	1-7
HS10S-1AC	1.081,00	W2	1-7
HS10S-1AD	1.093,00	W2	1-8
HS10S-1ZS	715,50	W2	1-7
HS10S-2AA	1.507,00	W2	1-6
HS10S-2AAM	1.811,00	W2	1-7
HS10S-2AB	2.049,00	W2	1-7
HS10S-2AC	2.028,00	W2	1-7
HS10S-2AD	2.049,00	W2	1-8
HS10S-2ZS	1.367,00	W2	1-7
HS10S-3/4AA	610,00	W2	1-6
HS10S-3/4AAM	771,50	W2	1-7
HS10S-3/4AB	931,00	W2	1-7
HS10S-3/4AC	921,50	W2	1-7
HS10S-3/4AD	931,00	W2	1-8
HS10S-3/4ZS	569,00	W2	1-7
HS10S-65FA	5.254,00	W2	1-12
HS10S-80FA	6.659,00	W2	1-12
K			
KB191-3/4	55,50	W4	6-18
KE295I-1/2	343,50	W99	4-34
KE295I-11/4	815,00	W99	4-34
KECA295	55,00	W99	4-30, 11-7
KF06-1/2A	55,50	W99	1-25, 1-41
KF06-1A	61,00	W99	1-25, 1-41
KF11S-11/2A	454,00	W99	1-10, 1-31
KF11S-1A	274,00	W99	1-10, 1-18, 1-31
KF11SB-1A	104,50	W99	1-22, 1-38
KF11SB-2A	454,00	W99	1-22, 1-38
KF74CS-1A	104,50	W99	1-4, 1-22, 1-38

Artikel-Nr.	Euro	PG	Seite
KH11S-1LFA	61,50	W99	1-10, 1-18, 1-23, 1-31, 1-39
KS10S-30	2.623,00	W5	2-2
KTF20-65-2M-R	58,50	C9	17-4, 17-9,1 7-13, 17-15, 17-17, 17-19, 17-21, 17-23, 17-25, 17-27, 17-31, 17-33, 17-39, 17-41, 17-43, 17-45, 17-47, 17-49, 17-51, 17-53, 17-55
L			
LF-MF	35,00	C99	17-56
LSU25-22	36,50	C99	12-3, 12-7
LSU25-28	37,50	C99	12-3, 12-7
LSU32-22	37,50	C99	12-3
LSU32-28	37,50	C99	12-3
LSU32-35	37,50	C99	12-3
M			
M07M-A10	34,00	W99	1-25, 3-3, 3-6, 3-10, 3-16, 4-13, 4-16, 4-19, 6-8, 6-12, 6-15
M07M-A16	34,00	W99	1-17, 1-25, 3-3, 3-6, 3-10, 3-16, 3-35, 4-13, 4-16, 4-19, 4-22, 4-25, 4-28, 6-8, 6-12, 6-15, 7-6, 7-9
M07M-A25	34,00	W99	1-25, 3-3, 3-6, 3-10, 3-16, 3-35, 4-13, 4-16, 4-19, 6-8, 6-12, 6-15, 7-9
M07M-A4	34,00	W99	1-25, 3-3, 3-6, 3-10, 3-13, 3-16, 4-13, 4-16, 4-19, 6-8, 6-12, 6-15
M08M-A16	34,00	W99	6-5, 6-8
M38K-A10	33,50	W99	1-9, 3-22, 3-32, 11-9, 11-12, 11-15
M38K-A16	33,50	W99	1-9, 3-22, 3-32
M38K-A25	33,50	W99	1-9, 3-22, 3-32
M38K-A4	33,50	W99	3-22, 3-32
M38T-A10	31,50	W99	3-20
M39M-A04	33,50	W99	3-30
M39M-A10	33,50	W99	1-14, 3-25
M39M-A16	33,50	W99	1-14, 3-25, 3-28, 3-30, 4-22, 4-25, 4-28
M39M-A25	33,50	W99	3-28
M44-MOD-1M	83,00	C99	10-23, 13-59
M44-MOD-1M/U	11,10	C99	13-59
M44-MOD-3M	136,50	C99	13-59
M44-MOD-5M	216,00	C99	13-59
M44-VA10	16,70	C99	13-59
M44-VA50	21,00	C99	13-59
M4410E1510	89,50	C6	10-23, 13-59
M4410K1515	94,50	C6	10-23, 13-59
M5006F1050	1.616,00	H99	10-27
M5006F1065	1.616,00	H99	10-27
M5006F1080	1.616,00	H99	10-27
M5006F1100	1.616,00	H99	10-27
M5006F1125	1.616,00	H99	10-27
M5006F1150	1.616,00	H99	10-27
M5410C1001	110,50	C6	10-24, 13-4, 13-30, 13-33, 13-52
M5410L1001	133,00	C6	10-24, 13-4, 13-30, 13-33, 13-52
M6410C2023	224,50	C6	10-24, 13-4, 13-30, 13-33, 13-54
M6410C2031	261,00	C5	10-24, 13-6, 13-11, 13-35, 13-54
M6410C4029	295,50	C6	10-24, 13-4, 13-30, 13-33, 13-54
M6410C4037	312,00	C5	10-24, 13-6, 13-11, 13-35, 13-54
M6410L2023	177,00	C6	10-24, 13-4, 13-30, 13-33, 13-54
M6410L2031	255,00	C5	10-24, 13-6, 13-11, 13-35, 13-54
M6410L4029	318,50	C6	10-24, 13-4, 13-30, 13-33, 13-54
M6410L4037	369,00	C5	10-24, 13-6, 13-11, 13-35, 13-54
M70AF-A10MR	33,50	W99	1-4
M70AF-A16	33,50	W99	1-4
M7410A1001	155,00	C6	10-23, 13-54
M7410C1007	161,00	C6	10-24, 13-4, 13-30, 13-33, 13-54
M7410C1015	242,50	C5	13-6, 13-11, 13-35, 13-54
M7410E1002	234,00	C6	10-24, 13-4, 13-30, 13-33, 13-60
M7410E1028	341,00	C5	10-24, 13-6, 13-11, 13-35, 13-60
M7410E2026	502,00	C6	10-24, 13-4, 13-30, 13-33, 13-60
M7410E2034	537,50	C5	10-24, 13-6, 13-11, 13-35, 13-60
M7410E4022	452,00	C6	10-24, 13-4, 13-30, 13-33, 13-60
M7410E4030	594,50	C5	10-24, 13-6, 13-11, 13-35, 13-60
M7410E5001	116,00	C6	10-23, 13-60
M74CS-A16	33,50	W99	1-22, 1-38
M78M-A16	36,50	W99	1-13, 1-35
M78M-A16MR	36,50	W99	1-13, 1-30, 1-35
MF126-A4	37,00	H99	11-5

Artikel-Nr.	Euro	PG	Seite
ML6420A3007	915,00	C5	13-8, 13-17, 13-20, 13-23, 13-26, 13-37, 13-45, 13-48, 13-56
ML6420A3015	900,00	C5	13-8, 13-17, 13-20, 13-23, 13-26, 13-37, 13-45, 13-48, 13-56
ML6420A3023	1.091,00	C5	13-8, 13-17, 13-20, 13-23, 13-26, 13-37, 13-45, 13-48, 13-56
ML6420A3031	1.076,00	C5	13-8, 13-17, 13-20, 13-23, 13-26, 13-37, 13-45, 13-48, 13-56
ML6421A3005	1.115,00	C5	13-17, 13-20, 13-23, 13-26, 13-45, 13-48, 13-58
ML6421A3013	1.152,00	C5	13-8, 13-17, 13-20, 13-23, 13-26, 13-37, 13-45, 13-48, 13-58
ML6421B3004	1.201,00	C5	13-17, 13-20, 13-23, 13-26, 13-45, 13-48, 13-58
ML6421B3012	1.237,00	C5	13-17, 13-20, 13-23, 13-26, 13-45, 13-48, 13-58
ML6425A3006	1.273,00	C5	13-8, 13-17, 13-20, 13-23, 13-26, 13-37, 13-45, 13-48, 13-56
ML6425A3014	1.295,00	C5	13-8, 13-17, 13-20, 13-23, 13-26, 13-37, 13-45, 13-48, 13-56
ML6425B3005	1.245,00	C5	13-8, 13-17, 13-20, 13-23, 13-26, 13-37, 13-45, 13-48, 13-56
ML6425B3021	1.150,00	C5	13-8, 13-17, 13-20, 13-23, 13-26, 13-37, 13-45, 13-48, 13-56
ML6435B1008	504,50	C5	13-6, 13-11, 13-35, 13-55
ML6435B1016	526,50	C5	13-6, 13-11, 13-35, 13-55
ML7420A6009	1.364,00	C5	13-8, 13-17, 13-20, 13-23, 13-26, 13-37, 13-45, 13-48, 13-62
ML7420A6017	1.413,00	C5	13-8, 13-17, 13-20, 13-23, 13-26, 13-37, 13-45, 13-48, 13-62
ML7421A3004	1.504,00	C5	13-8, 13-17, 13-20, 13-23, 13-26, 13-37, 13-45, 13-48, 13-63
ML7421B3003	1.573,00	C5	13-17, 13-20, 13-23, 13-26, 13-45, 13-48, 13-63
ML7425A6008	1.693,00	C5	13-8, 13-17, 13-20, 13-23, 13-26, 13-37, 13-45, 13-48, 13-62
ML7425B6007	1.867,00	C5	13-8, 13-17, 13-20, 13-23, 13-26, 13-37, 13-45, 13-48, 13-62
ML7430E1005	397,50	C5	13-6, 13-11, 13-35, 13-61
ML7435E1004	532,50	C5	13-6, 13-11, 13-35, 13-61
MOT10-3060N	132,00	W99	2-3
MR6-24-010	163,00	C6	10-32, 10-35
MR6-24-2POS	131,00	C6	10-32, 10-35
MT-ADAPT-HP	15,00	C99	13-51
MT-ADAPT-HW	15,00	C99	13-51
MT-CABLE-2.5M	45,00	C99	13-51
MT4-024-NC	47,00	C6	10-23, 13-3,1 3-12, 13-29, 13-32, 13-40, 13-50
MT4-024-NO	47,00	C6	10-23, 13-3, 13-12, 13-29, 13-32, 13-40, 13-50
MT4-024S-NC	48,00	C6	13-12, 13-40, 13-50
MT4-024S-NO	48,00	C6	13-12, 13-40, 13-50
MT4-230-NC	47,00	C6	10-23, 13-3, 13-12, 13-29, 13-32, 13-40, 13-50, 16-7
MT4-230-NO	47,00	C6	10-23, 13-3, 13-12, 13-29, 13-32, 13-40, 13-50, 16-7
MT4-230S-NC	48,00	C6	13-12, 13-40, 13-50
MT4-230S-NO	48,00	C6	13-12, 13-40, 13-50
MT8-024-NC	90,50	C6	10-24, 13-4, 13-30, 13-33, 13-51
MT8-024-NO	90,50	C6	10-24, 13-4, 13-30, 13-33, 13-51
MT8-024S-NC	92,50	C6	13-51
MT8-024S-NO	92,50	C6	13-51
MT8-230-NC	90,50	C6	10-24, 13-4, 13-30, 13-33, 13-51
MT8-230-NO	90,50	C6	10-24, 13-4, 13-30, 13-33, 13-51
MT8-230S-NC	92,50	C6	13-51
MT8-230S-NO	92,50	C6	13-51
MV300-100A	5.772,00	W7	7-14
MV300-100AA	7.263,00	W90	7-14
MV300-100B	5.772,00	W7	7-14
MV300-100BB	7.217,00	W90	7-15
MV300-50A	3.677,00	W7	7-14
MV300-50AA	4.914,00	W90	7-14
MV300-50B	3.677,00	W7	7-14
MV300-50BB	4.883,00	W90	7-15

Artikel-Nr.	Euro	PG	Seite
MV300-65A	4.149,00	W7	7-14
MV300-65AA	5.403,00	W90	7-14
MV300-65B	4.149,00	W7	7-14
MV300-65BB	5.403,00	W90	7-15
MV300-80A	5.013,00	W7	7-14
MV300-80AA	6.413,00	W90	7-14
MV300-80B	5.013,00	W7	7-14
MV300-80BB	6.372,00	W90	7-15
MV300-CON1-SET	141,00	W99	7-15
MV300-CON2-SET	342,00	W99	7-15
MV300-CON3-SET	1.740,00	W99	7-15
MV300-NC-A-SET	370,00	W99	7-15
MV300-NC-B-SET	370,00	W99	7-15
MV300-NO-AA-SET	370,00	W99	7-15
MV300-NO-BB-SET	383,00	W99	7-15
N			
NK295C-1/2A	229,50	H5	11-7
NK300S-1/2A	336,00	H5	11-8
NK300SE-SO-1/2A	675,00	H5	11-11
NK300SE-VE-1/2A	746,50	H5	11-14
O			
OFV10S-A	375,50	W99	2-2
ORS10S-SP	8,55	W99	2-3
P			
P300-L	244,50	H99	11-10, 11-12
P300-LES	300,50	H99	11-10, 11-15
PS295D	7,30	W99	4-36, 4-39
PS295D-Z	15,90	W99	4-39
PS295STN	9,35	W99	4-36, 4-39
PUMP-CBU142	5.514,00	W99	5-5
PUMPCONT-CBU142	901,00	W99	5-5
R			
R200C-N1	74,50	C9	14-3
R200H-N1	45,00	C9	14-4
R200S-N1	58,50	C9	14-4
R200ST-N1	64,00	C9	14-4
R295-1/2A	820,50	W90	4-12
R295-1/2C	820,50	W90	4-12
R295-11/2A	2.523,00	W90	4-12
R295-11/2C	2.523,00	W90	4-12
R295-11/4A	1.943,00	W90	4-12
R295-11/4C	1.943,00	W90	4-12
R295-1A	1.289,00	W90	4-12
R295-1C	1.289,00	W90	4-12
R295-2A	3.147,00	W90	4-12
R295-2C	3.147,00	W90	4-12
R295-3/4A	1.020,00	W90	4-12
R295-3/4C	1.020,00	W90	4-12

Artikel-Nr.	Euro	PG	Seite
R295A-11/4A	1.445,00	W99	4-13
R295A-11/4B	1.445,00	W99	4-13
R295A-11/4C	1.464,00	W99	4-13
R295A-11/4D	1.464,00	W99	4-13
R295A-3/4A	611,00	W99	4-13
R295A-3/4B	611,00	W99	4-13
R295A-3/4C	611,00	W99	4-13
R295A-3/4D	611,00	W99	4-13
R295AP-100FA	7.284,00	W99	4-22, 4-28
R295AP-100FB	7.284,00	W99	4-22, 4-25
R295AP-100FC	7.284,00	W99	4-22
R295AP-125FB	9.890,00	W99	4-22, 4-25
R295AP-150FA	11.288,00	W99	4-22, 4-28
R295AP-150FB	11.288,00	W99	4-22, 4-25
R295AP-200FB	23.724,00	W99	4-22, 4-25
R295AP-65FA	5.248,00	W99	4-22, 4-28
R295AP-65FB	5.248,00	W99	4-22, 4-25
R295AP-65FC	5.248,00	W99	4-22
R295AP-80FA	5.911,00	W99	4-22, 4-28
R295AP-80FB	5.911,00	W99	4-22, 4-25
R295AP-80FC	5.911,00	W99	4-22
R295H-1/2A	2.222,00	W90	4-15
R295H-11/2A	4.314,00	W90	4-15
R295H-11/4A	3.769,00	W90	4-15
R295H-1A	2.759,00	W90	4-15
R295H-2A	5.100,00	W90	4-15
R295H-3/4A	2.458,00	W90	4-15
R295HA-1A	283,50	W99	4-16
R295HA-2A	565,00	W99	4-16
R295HP-100FA	20.689,00	W90	4-24
R295HP-65FA	13.642,00	W90	4-24
R295HP-80FA	16.693,00	W90	4-24
R295HR-1/2A	130,50	W99	4-17
R295HR-11/2A	165,50	W99	4-17
R295HR-11/4A	165,50	W99	4-17
R295HR-2A	166,50	W99	4-17
R295HR-3/4A	144,00	W99	4-17
R295P-100FA	19.062,00	W90	4-21
R295P-65FA	12.280,00	W90	4-21
R295P-80FA	15.218,00	W90	4-21
R295SA-1/2B	1.838,00	W90	4-18
R295SA-11/2B	3.785,00	W90	4-18
R295SA-11/4B	3.209,00	W90	4-18
R295SA-1B	2.318,00	W90	4-18
R295SA-2B	4.434,00	W90	4-18
R295SA-3/4B	2.041,00	W90	4-18
R295SAA-1A	395,50	W99	4-19
R295SAA-1B	395,00	W99	4-19
R295SAA-1C	395,00	W99	4-19
R295SAA-2A	945,00	W99	4-19
R295SAA-2B	945,00	W99	4-19

Artikel-Nr.	Euro	PG	Seite
R295SAA-2C	945,00	W99	4-19
R295SP-100FA	20.410,00	W90	4-27
R295SP-65FA	13.353,00	W90	4-27
R295SP-80FA	16.406,00	W90	4-27
R32345527-001	3,70	H22	15-51
R32345527-002	6,30	H99	15-51
R8810A1018	215,50	C7	16-5, 16-13
RGT240	415,50	C9	17-58
RV276-11/2	53,00	W99	4-14, 4-20
RV276-11/4	41,00	W99	4-14, 4-20
RV276-2	61,00	W99	4-14, 4-20
RV277-1/2A	81,00	W3	4-2
RV277-11/2A	158,50	W3	4-2
RV277-11/4A	107,00	W3	4-2
RV277-1A	93,00	W3	4-2
RV277-2A	262,50	W3	4-2
RV277-3/4A	84,50	W3	4-2
RV280-1/2A	94,00	W3	4-4
RV280-11/2A	210,00	W3	4-4
RV280-11/4A	174,00	W3	4-4
RV280-1A	132,50	W3	4-4
RV280-2A	318,50	W3	4-4
RV280-3/4A	109,00	W3	4-4
RV281-1/2A	94,00	W3	4-6
RV281-11/2A	210,00	W3	4-6
RV281-11/4A	174,00	W3	4-6
RV281-1A	132,50	W3	4-6
RV281-2A	318,50	W3	4-6
RV281-3/4A	109,00	W3	4-6
RV282E-1A	22,00	W99	4-14, 4-20
RV282E-3/4A	20,30	W99	4-14, 4-20
RV283P-200A	5.533,00	W3	4-10
RV283S-100A	1.899,00	W3	4-8
RV283S-150A	3.261,00	W3	4-8
RV283S-50A	867,00	W3	4-8
RV283S-65A	1.053,00	W3	4-8
RV283S-80A	1.523,00	W3	4-8
RV295I-1/2	133,00	W99	4-34
RV295I-11/4	266,50	W99	4-34
RV7000-1A	95,50	W99	1-4
RWLD3006-01	90,00	C6	9-3, 14-2
S			
S06K-1/4	2,40	W99	1-25, 1-26, 3-3, 3-7, 3-10, 3-13, 3-17, 4-3, 4-39, 6-6, 6-9, 6-13, 6-16, 11-6, 11-9, 11-12, 11-15
S06M-1/4	4,80	W99	3-21, 3-33, 4-5, 4-7, 4-13, 4-16, 4-19, 4-22, 4-25, 4-28
S295D	29,00	W99	4-36, 4-39
S295STN-11/2	18,90	W99	4-42
SCS-12	237,00	C99	17-5
SDC12-31PM	1.915,00	C2	17-3, 17-23, 17-25, 17-27, 17-43, 17-45, 17-47, 17-49, 17-51
SDC12-31WM	2.154,00	C2	17-3, 17-23, 17-25, 17-27, 17-43, 17-45, 17-47, 17-49, 17-51
SDC3-10PM	710,00	C2	17-3, 17-9
SDC3-10WM	946,00	C2	17-3, 17-9
SDC3-40-SET	1.012,00	C2	17-7
SDC3-40PM	705,50	C2	17-3, 17-11, 17-27
SDC3-40WM	946,00	C2	17-3, 17-11, 17-27
SDC9-21PM	1.116,00	C2	17-3, 17-13, 17-15, 17-17, 17-19, 17-21, 17-29, 17-31, 17-33, 17-35, 17-37, 17-39, 17-41, 17-53
SDC9-21WM	1.359,00	C2	17-3, 17-13, 17-15, 17-17, 17-19, 17-21, 17-29, 17-31, 17-33, 17-35, 17-37, 17-39, 17-41, 17-53
SDW10WE	310,50	C2	17-5, 17-7, 17-9, 17-11, 17-13, 17-15, 17-17, 17-19, 17-21, 17-23, 17-25, 17-27, 17-29, 17-31, 17-33, 17-35, 17-37, 17-39, 17-41, 17-43, 17-45, 17-47, 17-49, 17-51, 17-53
SDW30	587,00	C2	17-5, 17-7, 17-9, 17-11, 17-13, 17-15, 17-17, 17-19, 17-21, 17-23, 17-25, 17-27, 17-29, 17-31, 17-33, 17-35, 17-37, 17-39, 17-41, 17-43, 17-45, 17-47, 17-49, 17-51, 17-53
SF20-B54-R	82,00	C9	17-4, 17-7, 17-11, 17-13, 17-15, 17-17, 17-19, 17-21, 17-23, 17-25, 17-27, 17-29, 17-31, 17-33, 17-35, 17-37, 17-39, 17-41, 17-43, 17-45, 17-47, 17-49, 17-51, 17-53, 17-57
SG150-1/2AA	127,00	W4	6-4
SG150-1/2AB	127,00	W4	6-4
SG150-1/2AC	127,00	W4	6-4
SG150-1/2EA	122,00	W4	6-5
SG150-1/2EB	122,00	W4	6-5
SG150-1/2EC	122,00	W4	6-5

Artikel-Nr.	Euro	PG	Seite
SG150-3/4AA	134,50	W4	6-4
SG150-3/4AB	134,50	W4	6-4
SG150-3/4AC	134,50	W4	6-4
SG150-3/4EA	126,50	W4	6-5
SG150-3/4EB	126,50	W4	6-5
SG150-3/4EC	126,50	W4	6-5
SG150D-1/2AA	216,50	W4	6-7
SG150D-1/2AB	216,50	W4	6-7
SG150D-1/2AC	216,50	W4	6-7
SG150D-1/2EA	209,00	W4	6-8
SG150D-1/2EB	209,00	W4	6-8
SG150D-1/2EC	209,00	W4	6-8
SG150D-3/4AA	232,50	W4	6-7
SG150D-3/4AB	232,50	W4	6-7
SG150D-3/4AC	232,50	W4	6-7
SG150D-3/4EA	226,00	W4	6-8
SG150D-3/4EB	226,00	W4	6-8
SG150D-3/4EC	226,00	W4	6-8
SG160S-1/2AA	145,50	W4	6-11
SG160S-1/2AB	145,50	W4	6-11
SG160S-1/2AC	145,50	W4	6-11
SG160S-1AA	180,50	W4	6-11
SG160S-1AB	180,50	W4	6-11
SG160S-1AC	180,50	W4	6-11
SG160S-1EA	163,00	W4	6-11
SG160S-1EB	163,00	W4	6-12
SG160S-1EC	163,00	W4	6-12
SG160S-3/4AA	169,50	W4	6-11
SG160S-3/4AB	169,50	W4	6-11
SG160S-3/4AC	169,50	W4	6-11
SG160S-3/4EA	157,00	W4	6-11
SG160S-3/4EB	157,00	W4	6-12
SG160S-3/4EC	157,00	W4	6-12
SG160SD-1/2AA	242,50	W4	6-14
SG160SD-1/2AB	242,50	W4	6-14
SG160SD-1/2AC	242,50	W4	6-14
SG160SD-1AA	283,50	W4	6-14
SG160SD-1AB	283,50	W4	6-14
SG160SD-1AC	283,50	W4	6-14
SG160SD-1EA	267,50	W4	6-15
SG160SD-1EB	267,50	W4	6-15
SG160SD-1EC	267,50	W4	6-15
SG160SD-3/4AA	276,50	W4	6-14
SG160SD-3/4AB	276,50	W4	6-14
SG160SD-3/4AC	276,50	W4	6-14
SG160SD-3/4EA	263,50	W4	6-15
SG160SD-3/4EB	263,50	W4	6-15
SG160SD-3/4EC	263,50	W4	6-15
SI06T-1	158,00	W99	3-17
SI06T-1/2	131,00	W99	3-17
SI06T-11/2	330,50	W99	3-17
SK06T-1/2	16,70	W99	3-3, 3-7, 3-17
SK06T-11/2	33,50	W99	3-3, 3-7, 3-17
SK06T-1B	22,40	W99	3-3, 3-7, 3-17
SK06TG-1/2	16,70	W99	6-9, 6-16
SM06T-1/2	38,00	W99	3-7, 3-11, 3-14, 3-33
SM06T-11/2	76,00	W99	3-7, 3-11, 3-14, 3-33
SM06T-1A	58,00	W99	3-11, 3-14, 3-33
SM06T-1B	58,00	W99	3-7
SM120-1/2A	27,00	H5	11-2
SM120-1/2B	27,00	H5	11-2
SM120-11/4A	156,50	H5	11-2
SM120-11/4B	156,50	H5	11-2
SM120-1A	86,00	H5	11-2
SM120-1B	86,00	H5	11-2
SM120-3/4A	48,50	H5	11-2
SM120-3/4B	48,50	H5	11-2
SM150-1/2A	28,50	W99	1-4
SM150-1/2B	28,50	W99	1-4
SM150-1/2C	28,50	W99	1-4
SM150-3/4A	28,50	W99	1-4
SM150-3/4B	28,50	W99	1-4
SM150-3/4C	28,50	W99	1-4
SM152-1/2AA	56,00	W4	6-2
SM152-1/2AB	56,00	W4	6-2
SM152-1/2AC	56,00	W4	6-2
SM152-11/4AA	146,00	W4	6-2
SM152-11/4AB	146,00	W4	6-2
SM152-11/4AC	146,00	W4	6-2
SM152-1AA	94,50	W4	6-2
SM152-1AB	94,50	W4	6-2
SM152-1AC	94,50	W4	6-2
SM152-3/4AA	63,50	W4	6-2
SM152-3/4AB	63,50	W4	6-2
SM152-3/4AC	63,50	W4	6-2
SOS78TS-065	61,00	W99	1-14, 1-35
SOS78TS-080	76,00	W99	1-14, 1-35
SOS78TS-100	91,50	W99	1-14, 1-35
SOV70-3/4AA	159,00	W99	1-4
SOV70-3/4K	173,50	W99	1-4
SP10S-3060	114,00	W99	2-3
SP10S-30N	114,00	W99	2-3
SRR	109,00	C99	17-5, 17-9, 17-11, 17-13, 17-15, 17-17, 17-19, 17-21, 17-23, 17-25, 17-27, 17-29, 17-31, 17-33, 17-35, 17-37, 17-39, 17-41, 17-43, 17-45, 17-47, 17-49, 17-51, 17-53
STU25	8,05	C99	12-3, 12-7
STU32	11,10	C99	12-3

Artikel-Nr.	Euro	PG	Seite
SV152-3/4AA	73,50	W99	6-13, 6-16
SV152-3/4AB	73,50	W99	6-13, 6-16
SV152-3/4AC	73,50	W99	6-13, 6-16
SV300-100A	6.427,00	W7	7-17
SV300-50A	3.547,00	W7	7-17
SV300-65A	4.754,00	W7	7-17
SV300-80A	5.304,00	W7	7-17
SWS-12	320,00	C99	17-5, 17-9, 17-11, 17-13, 17-15, 17-17, 17-19, 17-21, 17-23, 17-25, 17-27, 17-29, 17-31, 17-33, 17-35, 17-37, 17-39, 17-41, 17-43, 17-45, 17-47, 17-49, 17-51, 17-53
T			
T1002B3W0	37,50	H99	15-13
T1002B4W0	58,00	H99	15-13
T100MZ-2512	95,50	H1	15-12
T100MZ-2515	127,50	H1	15-12
T100R-AA	199,00	H5	13-12, 13-40, 15-14
T100R-AB	199,00	H5	13-12, 13-40, 15-14
T100RS-DA	216,00	H5	13-12, 13-40, 15-14
T100RS-DB	216,00	H5	13-12, 13-40, 15-14
T100VM-101	44,50	H1	15-9
T3019	16,30	H1	15-4
T301920	42,00	H1	15-4
T301920W0	42,00	H1	15-4
T3019DA	16,30	H1	15-5
T3019DAW0	16,30	H1	15-5
T3019HF	22,80	H1	15-5
T3019HZ	17,20	H1	15-5
T3019HZW0	17,20	H1	15-5
T3019VI	16,30	H1	15-4
T3019W0	16,30	H1	15-4
T3H110A0050	126,50	C7	16-19
T3H310A0045	126,50	C7	16-7, 16-19
T4021	37,50	H1	15-8
T4111	43,00	H1	15-8
T4221	43,00	H1	15-8
T4321	41,50	H1	15-8
T4H110A1023	214,00	C7	16-17
T4H310A3032	214,00	C7	16-7, 16-17
T6000	23,10	H1	15-6
T600020	58,00	H1	15-6
T600020DA	58,00	H1	15-7
T600020W0	58,00	H1	15-6
T6000C	23,10	H1	15-6
T6000DA	23,10	H1	15-6
T6000DAC	23,10	H1	15-6
T6000DAW0	23,10	H1	15-6
T6000DAW0C	23,10	H1	15-6
T6000W0	23,10	H1	15-6
T6000W0C	23,10	H1	15-6
T7001	28,00	H1	15-10
T700120	66,00	H1	15-10
T700120W0	64,00	H1	15-10
T7001B3	29,00	H1	15-10
T7001W0	28,00	H1	15-10
T750120	104,00	H1	10-23, 15-11
T87M2036	109,00	C7	16-5, 16-7, 16-13
T87RF2059	126,50	C7	16-5, 16-7, 16-13
TA1010HZ01	16,50	H99	15-7, 15-8, 15-10, 15-11, 15-12, 15-14
TA160S	19,40	W99	6-6, 6-9, 6-13, 6-16
TA2080A001	7,70	H99	15-10, 15-11
TA2085A001	41,00	H99	15-11
TA2085B002	31,00	H99	15-11
TA3000C019	5,05	H99	15-5
TA6900A001	3,95	H99	15-5, 15-7, 15-14
TK295	4.975,00	W99	4-32, 4-33, 4-36, 4-39, 4-41, 4-43, 4-46, 11-8, 11-11, 11-15
TKA295	2.789,00	W99	4-32, 4-33, 4-36, 4-39, 4-41, 4-43, 4-46, 11-8, 11-11, 11-15
TM200-3/4A	213,50	W4	6-18
TM200A-30/60	93,50	W99	6-19
TR10S-AN	152,00	W99	2-3
TS131-3/4A	139,00	H5	11-4
TS131-3/4B	168,00	H5	11-4
TS131-3/4ZA100	243,00	H5	11-4
TS131-3/4ZA110	243,00	H5	11-4
TS131-3/4ZA50	243,00	H5	11-4
TS131IP-3/4A	63,50	H99	11-4
TS131K-3/4S	59,00	H99	11-4
TS131TWG-3/4A	127,00	H99	11-4
TS131TWG-3/4B	155,50	H99	11-4
V			
V135-1/2B	279,50	H5	13-39
V135-1/2C	368,50	H5	13-39
V135-11/4B	381,00	H5	13-39
V135-11/4C	657,00	H5	13-39
V135-1B	367,50	H5	13-39
V135-1C	547,50	H5	13-39
V135-3/4B	285,50	H5	13-39
V135-3/4C	404,00	H5	13-39
V135A-1/2VE	121,00	H99	13-40
V135A-11/2VE	211,50	H99	13-40
V135A-1VE	131,00	H99	13-40
V136-15B	279,50	H5	13-12
V136-25B	367,50	H5	13-12

Artikel-Nr.	Euro	PG	Seite
V1810X0015	99,00	W6	8-2
V1810X0020	106,00	W6	8-2
V1810X0025	129,50	W6	8-2
V1810Y0015	101,50	W6	8-2
V1810Y0020	112,50	W6	8-2
V1810Y0025	135,00	W6	8-2
V1810Y0032	182,50	W6	8-2
V1810Y0040	197,50	W6	8-2
V2000AFX10	22,90	H2	15-24
V2000AFX15	22,90	H2	15-24
V2000ASX10	22,60	H2	15-18
V2000ASX15	23,10	H2	15-18
V2000BSX15	35,00	H2	15-18
V2000DFX10	20,20	H2	15-24
V2000DFX15	20,80	H2	15-24
V2000DLX15	22,30	H2	15-27
V2000DSX10	19,80	H2	15-18
V2000DSX15	20,40	H2	15-18
V2000DSX20	27,50	H2	15-18
V2000EFX10	20,20	H2	15-24
V2000EFX15	20,80	H2	15-24
V2000ELX15	21,60	H2	15-27
V2000ESX10	19,80	H2	15-18
V2000ESX15	20,40	H2	15-18
V2000ESX20	27,50	H2	15-18
V2020DFX10	20,70	H2	15-24
V2020DFX15	21,40	H2	15-24
V2020DLX15	22,50	H2	15-27
V2020DLX20	29,50	H2	15-27
V2020DSX10	20,30	H2	15-18
V2020DSX15	21,00	H2	15-18
V2020DSX20	28,00	H2	15-18
V2020EFX10	20,70	H2	15-24
V2020EFX15	21,40	H2	15-24
V2020ELX15	22,50	H2	15-27
V2020ELX20	29,50	H2	15-27
V2020ESX10	20,30	H2	15-18
V2020ESX15	21,00	H2	15-18
V2020ESX20	28,00	H2	15-18
V2020LFX10	29,00	H2	15-24
V2020LFX15	30,00	H2	15-24
V2020LSX10	29,00	H2	15-18
V2020LSX15	29,50	H2	15-18
V2020RFX10	29,00	H2	15-24
V2020RFX15	30,00	H2	15-24
V2020RSX10	29,00	H2	15-18
V2020RSX15	29,50	H2	15-18
V2026DSX15	22,90	H2	15-19
V2026ESX15	22,90	H2	15-19
V2030ASX10	22,60	H2	15-19
V2030ASX15	23,90	H2	15-19
V2030DSX10	20,30	H2	15-19
V2030DSX15	20,90	H2	15-19
V2030ESX10	20,30	H2	15-19
V2030ESX15	20,90	H2	15-19
V2030LSX15	29,50	H2	15-19
V2030RSX15	29,50	H2	15-19
V2050AH015A	46,00	H2	15-35
V2050AH020A	52,00	H2	15-35
V2050DH015A	42,00	H2	15-35
V2050DH020A	48,50	H2	15-35
V2050DH025A	75,00	H2	15-35
V2050EH015A	38,50	H2	15-34
V2050EH020A	46,50	H2	15-34
V2100API10	42,00	H2	15-30
V2100API15	45,00	H2	15-30
V2100DPI10	40,00	H2	15-29
V2100DPI15	41,00	H2	15-29
V2100DPI20	48,00	H2	15-29
V2100EPI10	38,00	H2	15-29
V2100EPI15	39,00	H2	15-29
V2100EPI20	45,00	H2	15-29
V2100LPI10-1/2	50,50	H2	15-30
V2100LPI15	50,50	H2	15-30
V2100RPI10-1/2	50,50	H2	15-30
V2100RPI15	50,50	H2	15-30
V2106LPI15	52,50	H99	15-33
V2106RPI15	52,50	H99	15-33
V2400D0010	16,70	H3	15-41
V2400D0015	17,40	H3	15-41
V2400D0020	22,30	H3	15-41
V2400E0010	16,70	H3	15-41
V2400E0015	17,40	H3	15-41
V2400E0020	22,30	H3	15-41
V2410D0010	22,70	H3	15-44
V2410D0015	23,90	H3	15-44
V2410D0020	29,00	H3	15-44
V2410E0010	22,70	H3	15-44
V2410E0015	23,90	H3	15-44
V2410E0020	29,00	H3	15-44
V2420D0010	12,90	H3	15-37
V2420D0015	13,80	H3	15-37
V2420D0020	18,80	H3	15-37
V2420E0010	12,90	H3	15-37
V2420E0015	13,80	H3	15-37
V2420E0020	18,80	H3	15-37
V2427D0015	17,40	H3	15-38
V2427E0015	17,40	H3	15-33, 15-38
V2430D0010	12,90	H3	15-37
V2430D0015	13,80	H3	15-37
V2430E0010	12,90	H3	15-37
V2430E0015A	13,80	H3	15-37

Artikel-Nr.	Euro	PG	Seite
V2437D0015	17,40	H3	15-38
V2437E0015	17,40	H3	15-38
V2440D0015A	39,00	H3	15-47
V2440D0020A	45,00	H3	15-47
V2440D0025A	68,50	H3	15-47
V2440E0015A	40,00	H3	15-47
V2440E0020A	48,00	H3	15-47
V2461DY15A	29,00	H3	15-56
V2461EY15A	29,00	H3	15-56
V2464EDWUY015	64,50	H2	15-50
V2471DX20A	19,80	H3	15-52
V2471DY15A	19,80	H3	15-52
V2471EX20A	19,80	H3	15-52
V2471EY15A	19,80	H3	15-52
V2473EDCSY015	68,00	H2	15-49
V2473EDWSY015	64,50	H2	15-49
V2474EDCSY015	69,50	H2	15-49
V2474EDWSY015	66,00	H2	15-49
V2495DX020	14,80	H3	15-55
V2495DY015	17,50	H3	15-55
V2495EX020A	14,80	H3	15-55
V2495EY015A	17,50	H3	15-55
V2511A001	17,90	H99	10-25
V2511A002	16,80	H99	10-25
V2511A003	-	H99	10-25
V2511A005	-	H99	10-25
V2511A007	-	H99	10-25
V2511A009	-	H99	10-25
V2511A010	-	H99	10-25
V2511A011	-	H99	10-25
V2511A013	-	H99	10-25
V2511A015	-	H99	10-25
V4043C1255/U	317,50	C6	13-13
V4043C1263/U	323,50	C6	13-13
V4043C1271/U	340,00	C6	13-13
V4044C1452/U	317,50	C6	13-41
V4044C1460/U	323,50	C6	13-41
V4044C1478/U	340,00	C6	13-41
V4044F1000/U	329,50	C6	13-41
V4044F1034/U	352,50	C6	13-41
V4250A008P	76,00	W6	8-4
V4250A010P	83,50	W6	8-4
V5000X0010	60,00	H4	10-3
V5000X0015	60,50	H4	10-3
V5000X0020	66,50	H4	10-3
V5000X0025	88,00	H4	10-3
V5000X0032	129,00	H4	10-3
V5000X0040	163,50	H4	10-3
V5000X0050	236,00	H4	10-3
V5000Y0010	51,00	H4	10-2
V5000Y0015	53,00	H4	10-2, 10-30

Artikel-Nr.	Euro	PG	Seite
V5000Y0020	60,00	H4	10-2, 10-30
V5000Y0025	69,00	H4	10-2, 10-30
V5000Y0032	110,00	H4	10-2, 10-30
V5000Y0040	141,00	H4	10-2, 10-30
V5000Y0050	196,50	H4	10-2, 10-30
V5000Y0065	323,00	H4	10-2, 10-30
V5000Y0080	679,50	H4	10-2, 10-30
V5001PY1015	200,00	H4	10-10
V5001PY1020	239,50	H4	10-10
V5001PY1025	291,50	H4	10-10
V5001PY1032	394,50	H4	10-10
V5001PY1040	419,50	H4	10-10
V5001PY1050	729,00	H4	10-10
V5001PY2015	200,00	H4	10-11
V5001PY2020	239,50	H4	10-11
V5001PY2025	291,50	H4	10-11
V5001PY2032	394,50	H4	10-11
V5001PY2040	419,50	H4	10-11
V5001PY2050	729,00	H4	10-11
V5001SY2015	50,50	H4	10-11, 10-13
V5001SY2020	56,50	H4	10-11, 10-13
V5001SY2025	66,00	H4	10-11, 10-13
V5001SY2032	103,00	H4	10-11, 10-13
V5001SY2040	141,00	H4	10-11, 10-13
V5001SY2050	199,00	H4	10-11, 10-13
V5003FY10150412	149,50	H4	10-20
V5003FY10150609	149,50	H4	10-20
V5003FY10150825	149,50	H4	10-20
V5003FY10200412	176,00	H4	10-20
V5003FY10200609	176,00	H4	10-20
V5003FY10200825	176,00	H4	10-20
V5003FY10250412	209,50	H4	10-21
V5003FY10250609	209,50	H4	10-21
V5003FY10250825	209,50	H4	10-21
V5003FY10265020	310,00	H4	10-21
V5003FY10325020	319,00	H4	10-21
V5003FY10401610	652,50	H4	10-21
V5003FY10501610	719,50	H4	10-21
V5003FY20150615	149,50	H4	10-20
V5003FY20150896	149,50	H4	10-20
V5003FY20151270	149,50	H4	10-20
V5003FY20200615	176,00	H4	10-20
V5003FY20200896	176,00	H4	10-20
V5003FY20201270	176,00	H4	10-20
V5003FY20250615	209,50	H4	10-21
V5003FY20250896	209,50	H4	10-21
V5003FY20251270	209,50	H4	10-21
V5006TF1050	2.312,00	H4	10-26
V5006TF1065	2.815,00	H4	10-26
V5006TF1080	3.297,00	H4	10-26
V5006TF1100	6.319,00	H4	10-26

Artikel-Nr.	Euro	PG	Seite
V5006TF1125	8.914,00	H4	10-26
V5006TF1150	9.146,00	H4	10-26
V5007TZ10150350	90,00	H4	10-22
V5007TZ10151400	90,00	H4	10-23
V5007TZ10201000	103,00	H4	10-22
V5007TZ10202000	103,00	H4	10-23
V5007TZ10252000	118,50	H4	10-22
V5007TZ10252700	144,50	H4	10-23
V5007TZ10324000	257,50	H4	10-23
V5007TZ10407500	309,00	H4	10-23
V5007TZ10501200	412,00	H4	10-23
V5007TZ20150350	70,00	H4	10-23
V5007TZ20151400	70,00	H4	10-23
V5007TZ20201000	72,50	H4	10-23
V5007TZ20202000	72,50	H4	10-23
V5007TZ20252000	84,50	H4	10-23
V5007TZ20252700	84,50	H4	10-23
V5010X0010	95,50	H4	10-6
V5010X0015	96,00	H4	10-6
V5010X0020	103,50	H4	10-6
V5010X0025	136,00	H4	10-6
V5010X0032	184,00	H4	10-6
V5010X0040	204,50	H4	10-6
V5010X0050	303,00	H4	10-6
V5010Y0010	90,50	H4	10-5
V5010Y0015	91,00	H4	10-5
V5010Y0020	96,50	H4	10-5
V5010Y0025	117,00	H4	10-5
V5010Y0032	160,50	H4	10-5
V5010Y0040	178,00	H4	10-5
V5010Y0050	265,00	H4	10-5
V5010Y0065	458,50	H4	10-5
V5010Y0080	758,00	H4	10-5
V5012C0103	125,00	H99	10-6, 10-33
V5012C0306	204,00	H99	10-6, 10-33
V5032Y0010B	47,50	H4	10-29
V5032Y0015B	51,00	H4	10-29
V5032Y0015BLF	92,00	H4	10-29
V5032Y0020B	54,50	H4	10-29
V5032Y0025B	63,50	H4	10-29
V5032Y0032B	107,00	H4	10-29
V5032Y0040B	114,50	H4	10-29
V5032Y0050B	182,00	H4	10-29
V5032Y0065B	325,50	H4	10-29
V5032Y0080B	780,50	H4	10-29
V6000D0015A	247,00	H4	10-8
V6000D0020A	253,00	H4	10-8
V6000D0025A	276,50	H4	10-8
V6000D0032A	307,50	H4	10-8
V6000D0040A	346,50	H4	10-8
V6000D0050A	366,00	H4	10-8
V6000D0065A	455,00	H4	10-8, 10-16
V6000D0080A	746,50	H4	10-8, 10-16
V6000D0100A	930,00	H4	10-8, 10-16
V6000D0125A	1.265,00	H4	10-8, 10-16
V6000D0150A	1.767,00	H4	10-8, 10-16
V6000D0200A	3.129,00	H4	10-8
V6000D0250A	7.109,00	H4	10-8
V6000D0300A	9.547,00	H4	10-8
V6000D0350A	12.319,00	H4	10-8
V6000D0400A	22.195,00	H4	10-8
V60010025	73,50	H4	10-17
V60010032	73,50	H4	10-17
V60010040	75,50	H4	10-17
V60010050	78,50	H4	10-17
V60010065	90,00	H4	10-17
V60010080	111,50	H4	10-17
V60010100	135,00	H4	10-17
V60010125	297,50	H4	10-17
V60010150	540,50	H4	10-17
V60010200	764,00	H4	10-17
V60010250	866,50	H4	10-17
V60010300	1.107,00	H4	10-17
V60010400	1.648,00	H4	10-17
V60011125	182,50	H4	10-17
V60011150	217,50	H4	10-17
V60011200	378,00	H4	10-17
V60011250	568,50	H4	10-17
V6001A01	-	H99	10-18
V6001A02	-	H99	10-18
V60020040	257,50	H4	10-18
V60020050	257,50	H4	10-18
V60020065	299,50	H4	10-18
V60020080	384,00	H4	10-18
V60020100	482,00	H4	10-18
V60020125	711,50	H4	10-18
V60020150	964,50	H4	10-18
V60020200	2.158,00	H4	10-18
V60030032	86,50	H4	10-19
V60030040	99,00	H4	10-19
V60030050	136,00	H4	10-19
V60030065	190,50	H4	10-19
V60030080	243,00	H4	10-19
V60030100	367,50	H4	10-19
V60030125	454,00	H4	10-19
V60030150	703,00	H4	10-19
V60030200	1.130,00	H4	10-19
V60030250	1.894,00	H4	10-19
V70001065	2.148,00	H4	10-15
V70001080	2.293,00	H4	10-15
V70001100	2.503,00	H4	10-15
V70001125	3.579,00	H4	10-15

Artikel-Nr.	Euro	PG	Seite
V70001150	5.598,00	H4	10-15
V70002065	2.148,00	H4	10-15
V70002080	2.293,00	H4	10-15
V70002100	2.503,00	H4	10-15
VA2174WL015	9,00	H99	15-33
VA2174WR015	9,00	H99	15-33
VA2202A010	6,60	H99	15-19, 15-24, 15-31, 15-39, 15-42, 15-45
VA2202A015	6,60	H99	15-19, 15-24, 15-27, 15-31, 15-36, 15-39, 15-42, 15-45, 15-48
VA2400A002	22,30	W6	8-3
VA2400B002	22,30	W6	8-3
VA2500A001	33,00	H99	10-6
VA2500B001	35,00	H99	10-37
VA2501A010	14,10	H99	10-3, 10-6, 10-29
VA2501A032	21,40	H99	10-3, 10-6, 10-29
VA2502A002	20,70	H99	10-33
VA2503A001	48,50	H99	10-6, 10-33
VA2504A001	14,70	H99	10-33
VA2505A001	21,40	H99	10-33
VA2510C015	22,90	H4	8-3, 10-3, 10-6
VA2510C020	24,60	H4	8-3, 10-3, 10-6
VA2510C025	29,50	H4	8-3, 10-3, 10-6
VA2510C032	33,50	H4	8-3, 10-3, 10-6
VA2510C040	49,50	H4	8-3, 10-3, 10-6
VA2510C050	52,50	H4	10-3, 10-6
VA2510D015	11,90	H4	10-12, 10-14, 10-29
VA2510D020	13,00	H4	10-12, 10-14, 10-29
VA2510D025	15,30	H4	10-12, 10-14, 10-29
VA2510D032	17,30	H4	10-12, 10-14, 10-29
VA2510D040	25,50	H4	10-12, 10-14, 10-29
VA2510D050	27,50	H4	10-12, 10-14, 10-29
VA2601A008	22,30	H99	10-9, 10-21
VA3300A001	22,10	H99	15-39, 15-42, 15-45, 15-53
VA3301A002	207,00	H99	15-45
VA3400A001	24,00	W6	8-3, 10-3, 10-6
VA3400C001	105,00	W6	8-3
VA3401A008	15,20	W6	10-11, 10-14, 10-29
VA3502A001	90,00	H99	10-3, 10-36
VA3600C001	266,00	H99	10-9, 10-21, 10-30, 10-36
VA5000A010	5,35	H99	10-4, 10-7
VA5000A015	5,55	H99	8-3, 10-4, 10-7
VA5000A020	7,05	H99	8-3, 10-4, 10-7
VA5000A025	10,60	H99	8-3, 10-4, 10-7
VA5000A032	16,20	H99	10-4, 10-7
VA5000A040	21,60	H99	10-4, 10-7
VA5000A050	31,50	H99	10-4, 10-7

Artikel-Nr.	Euro	PG	Seite
VA5000B010	5,35	H99	15-22, 15-25, 15-33, 15-40, 15-46
VA5000B015	5,35	H99	15-22, 15-25, 15-28, 15-33, 15-36, 15-40, 15-46, 15-48
VA5000B020	6,90	H99	15-22, 15-28, 15-33, 15-36, 15-40, 15-46, 15-48
VA5001A001	39,00	H4	10-11, 10-14
VA5001A002	50,00	H4	10-11, 10-14
VA5003ZA002	-	H99	10-21
VA5003ZA004	41,50	H99	10-21
VA5032A001	27,50	H99	10-9, 10-11, 10-16, 10-21, 10-29, 10-36
VA5090A010	5,35	H99	10-4, 10-7, 10-35, 15-20, 15-24, 15-31, 15-39, 15-42, 15-45
VA5090A015	5,35	H99	10-4, 10-7, 10-35, 15-20, 15-24, 15-27, 15-31, 15-39, 15-42, 15-45
VA5090A020	5,35	H99	10-4, 10-7, 10-35, 15-31
VA5090A025	5,35	H99	10-4, 10-7, 10-35
VA5090A032	5,35	H99	10-4, 10-7, 10-35
VA5090A040	5,35	H99	10-4, 10-7, 10-35
VA5090A050	5,35	H99	10-4, 10-7, 10-35
VA5096B015	5,35	H99	15-54, 15-58
VA5200B010	5,60	H99	15-22, 15-25, 15-33, 15-40, 15-46
VA5200B015	5,60	H99	15-22, 15-25, 15-28, 15-33, 15-36, 15-40, 15-46, 15-48
VA5200B020	6,85	H99	15-22, 15-28, 15-33, 15-36, 15-40, 15-46, 15-48
VA5201A010	5,60	H99	15-20, 15-24, 15-31, 15-42, 15-45
VA5201A015	6,70	H99	15-20, 15-24, 15-27, 15-31, 15-35, 15-39, 15-42, 15-45, 15-48
VA5201A020	-	H99	15-31
VA5204B010	9,90	H99	15-20, 15-25, 15-31, 15-39, 15-42, 15-45
VA5204B015	9,90	H99	15-20, 15-25, 15-27, 15-31, 15-35, 15-39, 15-42, 15-45, 15-48
VA5204B020	10,90	H99	15-20, 15-27, 15-31, 15-35, 15-39, 15-42, 15-45, 15-48
VA5219C015	19,80	H99	15-20
VA5500A010	5,45	H99	10-4, 10-7, 10-34
VA5500A015	5,80	H99	10-4, 10-7, 10-34

Artikel-Nr.	Euro	PG	Seite
VA5500A020	7,05	H99	10-4, 10-7, 10-34
VA5500A025	10,60	H99	10-4, 10-7, 10-34
VA5500A032	16,10	H99	10-4, 10-7, 10-34
VA5500A040	22,00	H99	10-4, 10-7, 10-34
VA5500A050	33,00	H99	10-4, 10-7, 10-34
VA5530A015	5,35	H99	10-34
VA5530A020	5,30	H99	10-34
VA5530A025	6,05	H99	10-34
VA5530A032	9,90	H99	10-34
VA5530A040	12,30	H99	10-34
VA5530A050	33,50	H99	10-34
VA5536A010	5,10	H99	15-22, 15-40
VA5536A015	5,10	H99	15-22, 15-33, 15-40
VA5540A010	7,10	H99	10-4, 10-6, 10-34
VA5540A015	7,05	H99	10-4, 10-6, 10-34
VA5540A020	13,70	H99	10-4, 10-6, 10-34
VA5540A025	14,60	H99	10-4, 10-6, 10-34
VA5540A032	25,50	H99	10-4, 10-6, 10-34
VA5540A040	27,00	H99	10-4, 10-6, 10-34
VA5540A050	55,50	H99	10-4, 10-6, 10-34
VA6290A260	14,70	H99	15-20, 15-25, 15-27, 15-31, 15-35, 15-48
VA6290A280	17,30	H99	15-20, 15-25, 15-27, 15-31, 15-35, 15-48
VA6290A285	15,20	H99	15-20, 15-27, 15-31, 15-35, 15-48
VA6290A305	17,40	H99	15-20, 15-27, 15-31, 15-35, 15-48
VA8200A001	660,50	H99	15-19, 15-24, 15-27, 15-50, 15-59
VA8200A003	726,50	H99	15-31, 15-36, 15-59
VA8201PI04	14,30	H99	10-30, 15-19, 15-24, 15-27, 15-31, 15-50
VA8210A001	19,70	H99	15-5, 15-7, 15-10, 15-11, 15-14
VA8300A001	28,50	H99	15-39, 15-42, 15-45, 15-53
VB-SP02Y001E	218,50	C99	9-3
VB550Y0015	12,90	H4	10-29, 10-32
VB550Y0020	18,70	H4	10-29, 10-32
VB550Y0025	26,50	H4	10-29, 10-32
VB550Y0032	46,50	H4	10-29, 10-32
VB550Y0040	64,50	H4	10-29, 10-32
VB550Y0050	92,00	H4	10-29, 10-32
VBG26-063GI-15	30,00	C6	10-32
VBG26-063GI-20	33,00	C6	10-32
VBG26-063ZA	11,90	C99	10-32
VBG26-091SOS	127,00	C99	10-32
VBG26-15	170,00	C6	10-31
VBG26-20	250,00	C6	10-31
VBG26-20HF	278,50	C6	10-31
VC2010ZZ00/U	108,00	C6	13-15, 13-43, 13-53
VC4012ZZ00/U	139,50	C6	13-15, 13-43, 13-53
VC4013ZZ00/U	139,50	C6	13-15, 13-43, 13-53
VC6012ZZ00/U	116,50	C6	13-15, 13-43, 13-53
VC6013ZZ00/U	116,50	C6	13-15, 13-43, 13-53
VC8010ZZ00/U	130,00	C6	13-15, 13-43, 13-53
VCZAP1000/U	103,00	C6	13-14
VCZAQ1000/U	103,00	C6	13-14
VCZMG6000/U	112,00	C6	13-42
VCZMH6000/U	111,00	C6	13-42
VCZMP6000/U	120,00	C6	13-42
VCZMQ6000/U	119,00	C6	13-42
VCZMU6000/U	135,00	C6	13-42
VCZZ1000/U	47,00	C99	13-15
VCZZ6000/U	47,00	C99	13-43
VDE15B0.16M	39,00	C6	13-2
VDE15B0.16MCS	46,00	C6	13-3
VDE15B0.25M	39,00	C6	13-2
VDE15B0.25MCS	46,00	C6	13-3
VDE15B0.4M	39,00	C6	13-2
VDE15B0.4MCS	46,00	C6	13-3
VDE15B0.63M	39,00	C6	13-2
VDE15B0.63MCS	46,00	C6	13-3
VDE15B1.0M	39,00	C6	13-2
VDE15B1.0MCS	46,00	C6	13-3
VDE15B1.0OF	32,00	C6	13-2
VDE15B1.6M	39,00	C6	13-2
VDE15B1.6MCS	46,00	C6	13-3
VDE15B1.6OF	32,00	C6	13-2
VDE15B1.6OFCS	39,00	C6	13-3
VDE15B2.5M	39,00	C6	13-2
VDE15B2.5MCS	46,00	C6	13-3
VDE15B2.5OF	32,00	C6	13-2
VDE15C0.25RB-SV	248,00	C5	13-10
VDE15C0.4RB-SV	248,00	C5	13-10
VDE15C0.63RB-SV	248,00	C5	13-10
VDE15C1.0RB-SV	248,00	C5	13-10
VDE15C1.6RB-SV	248,00	C5	13-10
VDE20B2.5M	50,50	C6	13-2
VDE20B2.5MCS	57,00	C6	13-3
VDE20B2.5OF	43,00	C6	13-2
VDE20B2.5OFCS	50,50	C6	13-3
VDE20B4.0M	50,50	C6	13-2
VDE20B4.0MCS	57,00	C6	13-3
VDE20B4.0OF	43,00	C6	13-2
VDE20C2.5RB-SV	264,00	C5	13-10
VDE20C4.0RB-SV	264,00	C5	13-10
VDE25B10M	183,50	C5	13-5
VDE25B4.0M	183,50	C5	13-5
VDE25B4.0OFP	108,50	C6	13-2
VDE25B5.5OFP	108,50	C6	13-2
VDE25B6.3M	183,50	C5	13-5

Artikel-Nr.	Euro	PG	Seite
VDE25B6.3MP	152,50	C6	13-2
VDE25B6.3MPC	159,50	C6	13-3
VDE25B8.0MP	152,50	C6	13-2
VDE25B8.0MPC	159,50	C6	13-3
VDE25C6.3RB-SV	323,50	C5	13-10
VDE32B16M	216,00	C5	13-5
VDE32C10RB-SV	404,00	C5	13-10
VDE40B25M	291,00	C5	13-5
VE300S-1/2A	268,50	H5	11-10
VESSL-CBU142	489,00	W99	5-5
VF-SPRING	12,20	C99	17-55
VF06-1/2A	95,00	H5	11-5
VF20-1B54NW-R	88,00	C9	17-4, 17-11, 17-13, 17-15, 17-17, 17-19, 17-21, 17-23, 17-25, 17-27, 17-29, 17-31, 17-33, 17-35, 17-37, 17-39, 17-41, 17-43, 17-45, 17-47, 17-49, 17-51, 17-53, 17-56
VF20-3B54NW-R	127,00	C9	17-4, 17-9, 17-13, 17-15, 17-17, 17-19, 17-21, 17-23, 17-25, 17-27, 17-31, 17-33, 17-39, 17-41, 17-43, 17-45, 17-47, 17-49, 17-51, 17-53, 17-56
VFF00-220P65	127,50	C9	17-4, 17-15, 17-25, 17-53, 17-56
VFF20-75P65-R	112,50	C9	17-56
VL2174WLY015	74,50	H2	15-30
VL2174WRY015	74,50	H2	15-30
VM242A0101	6.563,00	H99	10-3, 10-9, 10-11, 10-14, 10-16, 10-21, 10-25, 10-30, 10-36, 15-45
VMA242A003	378,00	H99	10-36
VMK10-4	635,00	C4	12-18, 12-20
VMK10-4-24	863,50	C4	12-18, 12-20
VMM20	626,00	C4	12-3, 12-7, 12-10, 12-13, 12-16, 12-20
VMM20-24	867,50	C4	12-3, 12-7, 12-10, 12-13, 12-16, 12-20
VMM30	931,50	C4	12-10, 12-13, 12-16, 12-20
VMM30-24	1.111,00	C4	12-10, 12-13, 12-16, 12-20
VMM40	1.238,00	C4	10-18, 12-10, 12-13, 12-16, 12-20
VMM40-24	1.497,00	C4	10-18, 12-10, 12-13, 12-16, 12-20
VMP10-90	160,00	C99	12-20
VMS2	187,00	C99	12-20
VMS242A002	1.205,00	H99	10-37
VMS242A004	90,00	H99	10-37
VMS242A008	215,50	H99	10-37
VMS242A009	288,00	H99	10-37
VMU1	230,00	C99	12-23
VR170-1/2A	189,50	W4	7-20
VR170-11/2A	469,50	W4	7-20
VR170-11/4A	385,50	W4	5-5, 7-20
VR170-1A	236,00	W4	7-20
VR170-21/2A	1.056,00	W4	7-20
VR170-2A	548,50	W4	7-20
VR170-3/4A	206,50	W4	7-20
VRM20	946,50	C4	12-3, 12-7, 12-10, 12-13, 12-16, 12-18, 12-23
VS1200BB01	16,80	H99	15-60
VS1200FX01	16,00	H99	15-25, 15-60
VS1200HA01	28,50	H99	15-36, 15-60
VS1200LX01	15,30	H99	15-28, 15-60
VS1200PI01	28,50	H99	15-33, 15-60
VS1200SX01	15,30	H99	15-22, 15-51, 15-60
VS1200UB01	16,80	H99	15-60
VS1200UB02	16,80	H99	15-51, 15-60
VS1300VF02	8,75	H99	15-40, 15-43, 15-54
VS1501B010	63,00	H99	10-7
VS1501B015	69,00	H99	10-7
VS1501B020	73,00	H99	10-7
VS1501B025	82,00	H99	10-7
VS1501B032	115,00	H99	10-7
VS1501B040	129,00	H99	10-7
VS1501B050	187,00	H99	10-7
VS1501B065	335,50	H99	10-7
VS1501R010	33,50	H99	10-4
VS1501R015	34,00	H99	10-4
VS1501R020	38,00	H99	10-4
VS1501R025	48,00	H99	10-4
VS1501R032	75,50	H99	10-4
VS1501R040	96,00	H99	10-4
VS1501R050	154,50	H99	10-4
VS1501R065	246,00	H99	10-4
VS2000A010	5,65	H99	10-4, 10-7
VS2200A001		H99	15-61
VS2200B001		H99	15-61
VS2200C001		H99	15-61
VS2600C001	16,50	H99	10-9, 10-11, 10-14, 10-16, 10-25, 10-30
VS3200A015	5,30	H99	15-51
VS3200A025	5,30	H99	15-51
VS3295A015	6,75	H99	15-54
VS3296A015	5,45	H99	15-58
VS3301A001	5,75	H99	15-43
VS3301C001	5,75	H99	15-40, 15-46, 15-54

Artikel-Nr.	Euro	PG	Seite
VS3302A001	5,75	H99	15-40, 15-43, 15-46, 15-54
VS4001A250	5,30	H99	15-59
VS4001A300	5,30	H99	15-59
VS4600A065	57,50	H99	10-9
VS5001A005	35,50	H99	10-12
VS5001A006	18,60	H99	10-12, 10-33
VS5032DZ1010	25,50	H99	10-30
VS5032DZ1015	28,00	H99	10-30
VS5032DZ1020	30,50	H99	10-30
VS5032DZ1025	34,50	H99	10-30
VS5032DZ1032	61,00	H99	10-30
VS5032DZ1040	66,00	H99	10-30
VS5032DZ1050	104,50	H99	10-30
VS5500A008	5,30	H99	10-33
VS5501A008	33,00	H99	10-11, 10-14, 10-33
VS8200A010	8,05	H99	15-59
VS8200B010	8,05	H99	15-59
VS8200B194	8,05	H99	15-59
VS8200C150	5,30	H99	15-59
VS8200C193	5,30	H99	15-59
VS8200D001	5,70	H99	15-59
VS8200E010	33,50	H99	15-59
VS8200F001	29,00	H99	15-59
VST06-1/2A	16,10	W99	1-26, 1-27, 1-41, 1-42, 1-46, 3-6, 3-10, 3-13, 3-20, 6-5, 6-8, 11-5
VST06-1/2AR	16,40	W99	1-22, 1-30, 1-38, 1-46, 6-12, 6-15
VST06-1/2B	16,40	W99	1-25, 1-41, 1-46, 3-6, 3-10, 3-13, 3-20, 6-5, 6-8, 11-10
VST06-1/2BR	16,40	W99	1-46, 6-12, 6-15
VST06-1/2LFA	21,90	W99	1-46, 3-3
VST06-11/2A	47,00	W99	1-30, 1-46, 3-6, 3-10, 3-13, 3-20
VST06-11/2B	49,50	W99	1-46, 3-6, 3-10, 3-13, 3-20
VST06-11/2LFA	63,00	W99	1-46, 3-3
VST06-11/4A	31,00	W99	1-17, 1-22, 1-26, 1-27, 1-30, 1-38, 1-41, 1-42, 1-46, 3-6, 3-10, 3-13, 3-20
VST06-11/4B	31,00	W99	1-25, 1-41, 1-46, 3-6, 3-10, 3-13, 3-20
VST06-11/4LFA	41,50	W99	1-22, 1-38, 1-46, 3-3
VST06-1A	24,70	W99	1-17, 1-22, 1-26, 1-27, 1-30, 1-38, 1-41, 1-42, 1-46, 3-6, 3-10, 3-13, 3-20, 6-12, 6-15
VST06-1B	25,00	W99	1-25, 1-41, 1-46, 3-6, 3-10, 3-13, 3-20, 6-12, 6-15
VST06-1LFA	34,50	W99	1-22, 1-38, 1-46, 3-3
VST06-2A	56,00	W99	1-30, 1-46, 3-6, 3-10, 3-13, 3-20
VST06-2B	58,00	W99	1-46, 3-6, 3-10, 3-13, 3-20
VST06-2LFA	76,00	W99	1-22, 1-38, 1-46, 3-3
VST06-3/4A	21,60	W99	1-17, 1-22, 1-26, 1-27, 1-30, 1-38, 1-41, 1-42, 1-46, 3-6, 3-10, 3-13, 3-20, 6-5, 6-8, 6-12, 6-15
VST06-3/4B	21,60	W99	1-25, 1-41, 1-46, 3-6, 3-10, 3-13, 3-20, 6-5, 6-8, 6-12, 6-15
VST06-3/4LFA	30,00	W99	1-22, 1-38, 1-46, 3-3
VST06I-1/2A	159,50	W99	3-16
VST06I-11/2A	349,00	W99	3-16
VST06I-11/4A	313,00	W99	3-16
VST06I-1A	232,50	W99	3-16
VST06I-2A	423,50	W99	3-16
VST06I-3/4A	172,00	W99	3-16
VST74CS-1/2LFA	22,40	W99	1-22, 1-38, 1-46
VST74CS-11/2LFA	63,00	W99	1-22, 1-38, 1-46
VSTM-1/2A	36,50	W99	6-12, 6-15
VSTM-1A	44,50	W99	6-12, 6-15
VSTM-3/4A	41,00	W99	6-12, 6-15
VWS01Y015E	392,00	C6	9-2
VWS01Y020E	402,00	C6	9-2
VWS01Y025E	420,00	C6	9-2
VWS01Y032E	481,00	C6	9-2
VWS02Y015E	305,00	C6	9-2
VWS02Y020E	315,00	C6	9-2
VWS02Y025E	333,00	C6	9-2
VWS02Y032E	394,00	C6	9-2
VXE15B0.25M	50,50	C6	13-28
VXE15B0.25MCS	57,00	C6	13-29
VXE15B0.4M	50,50	C6	13-28
VXE15B0.4MCS	57,00	C6	13-29
VXE15B0.63M	50,50	C6	13-28
VXE15B0.63MCS	57,00	C6	13-29
VXE15B1.0M	50,50	C6	13-28
VXE15B1.0MCS	57,00	C6	13-29
VXE15B1.00F	43,00	C6	13-28
VXE15B1.6M	50,50	C6	13-28
VXE15B1.6MCS	57,00	C6	13-29
VXE15B1.60F	43,00	C6	13-28
VXE15B1.60FCS	50,50	C6	13-29
VXE15B2.5M	50,50	C6	13-28
VXE15B2.5MCS	57,00	C6	13-29

Artikel-Nr.	Euro	PG	Seite
VXE15B2.5OF	43,00	C6	13-28
VXE20B2.5M	62,00	C6	13-28
VXE20B2.5MCS	69,50	C6	13-29
VXE20B2.5OF	55,00	C6	13-28
VXE20B2.5OFCS	62,00	C6	13-29
VXE20B4.0M	62,00	C6	13-28
VXE20B4.0MCS	69,50	C6	13-29
VXE20B4.0OF	55,00	C6	13-28
VXE25B10MFS	183,50	C5	13-34
VXE25B4.0MFS	183,50	C5	13-34
VXE25B4.0OFP	129,00	C6	13-28
VXE25B5.5OFP	129,00	C6	13-28
VXE25B6.3MFS	183,50	C5	13-34
VXE25B6.3MP	163,50	C6	13-28
VXE25B6.3MPC	170,00	C6	13-29
VXE25B8.0MP	163,50	C6	13-28
VXE25B8.0MPC	170,00	C6	13-29
VXE32B16MFS	216,00	C5	13-34
VXE40B25MFS	291,00	C5	13-34
VYE15B0.25M	63,50	C6	13-31
VYE15B0.25MCS	63,50	C6	13-32
VYE15B0.4M	63,50	C6	13-31
VYE15B0.4MCS	70,50	C6	13-32
VYE15B0.63M	63,50	C6	13-31
VYE15B0.63MCS	70,50	C6	13-32
VYE15B1.0M	63,50	C6	13-31
VYE15B1.0MCS	70,50	C6	13-32
VYE15B1.0OF	56,00	C6	13-31
VYE15B1.6M	63,50	C6	13-31
VYE15B1.6MCS	70,50	C6	13-32
VYE15B1.6OF	56,00	C6	13-31
VYE15B1.6OFCS	63,50	C6	13-32
VYE15B2.5M	63,50	C6	13-31
VYE15B2.5MCS	70,50	C6	13-32
VYE15B2.5OF	56,00	C6	13-31
VYE20B2.5M	74,00	C6	13-31
VYE20B2.5MCS	82,00	C6	13-32
VYE20B2.5OF	67,50	C6	13-31
VYE20B2.5OFCS	74,00	C6	13-32
VYE20B4.0M	74,00	C6	13-31
VYE20B4.0MCS	82,00	C6	13-32
VYE20B4.0OF	67,50	C6	13-31
VYE25B4.0OFP	169,00	C6	13-31
VYE25B6.3MP	176,50	C6	13-31
VYE25B6.3MPC	183,50	C6	13-32
VYE25B8.0MP	176,50	C6	13-31
VYE25B8.0MPC	183,50	C6	13-32

Artikel-Nr.	Euro	PG	Seite
W			
WB150	45,00	C99	17-55, 17-56
WBA298-100	815,00	W99	4-46
WBA298-150	1.083,00	W99	4-46
WLD3CABLE-E	20,00	C6	9-3, 14-2
WS150	80,00	C99	17-55, 17-56
WS295STN	144,00	W99	4-36, 4-39
WS300NK	83,00	H99	11-8, 11-11, 11-15
WT100V	60,50	H99	15-9
WTU25	37,50	C99	12-3, 12-7
WTU32	38,50	C99	12-3
X			
XE15B2.5	230,50	C5	13-36
XE15B4.0	230,50	C5	13-36
XE20B6.3	244,50	C5	13-36
XE25B10	256,00	C5	13-36
XE32B16	303,50	C5	13-36
XE40B25	350,00	C5	13-36
XE50B40	452,00	C5	13-36
XF100A140	1.742,00	C5	13-44
XF100B160	2.008,00	C5	13-47
XF125A220	2.419,00	C5	13-44
XF125B250	2.849,00	C5	13-47
XF150A310	3.279,00	C5	13-44
XF150B360	3.527,00	C5	13-47
XF15A2.5	463,50	C5	13-44
XF15A4.0	463,50	C5	13-44
XF15B2.5	543,00	C5	13-47
XF15B4.0	543,00	C5	13-47
XF20A6.3	543,00	C5	13-44
XF20B6.3	554,50	C5	13-47
XF25A10	549,00	C5	13-44
XF25B10	565,50	C5	13-47
XF32A16	554,50	C5	13-44
XF32B16	605,50	C5	13-47
XF40A25	594,00	C5	13-44
XF40B25	617,00	C5	13-47
XF50A40	610,50	C5	13-44
XF50B40	633,50	C5	13-47
XF65A63	803,00	C5	13-44
XF65B63	961,50	C5	13-47
XF80A100	938,50	C5	13-44
XF80B100	1.221,00	C5	13-47
XI15B2.5	230,50	C5	13-36
XI15B4.0	230,50	C5	13-36
XI20B6.3	244,50	C5	13-36
XI25B10	256,00	C5	13-36
XI32B16	303,50	C5	13-36
XI40B25	350,00	C5	13-36
XI50B40	452,00	C5	13-36

Artikel-Nr.	Euro	PG	Seite
Y			
Y3H710RF0067	210,50	C7	16-19
Y4H910RF4004	332,00	C7	16-17
Y6H810WF1005	318,50	C70	16-15
Y6H910RW4013	396,50	C70	16-15
Y6H910WF4032	318,50	C70	16-15
YT42BRFT22	146,50	C7	16-12
YT42GRFT21	146,50	C7	16-12
YT42WRFT20	146,50	C7	16-12
YT43MRFBT32	193,50	C7	16-12
YT43MRFGT31	193,50	C7	16-12
YT43MRFWT30	193,50	C7	16-12
Z			
Z11AS-1/2A	523,00	W99	1-44
Z11AS-1A	586,00	W2	1-13, 1-34, 1-44
Z11S-A	471,00	W2	1-8, 1-17, 1-21, 1-29, 1-37, 1-43
Z121-1/2	105,00	H99	11-20
Z121-3/8	87,50	H99	11-20
Z171T-1/2A	100,00	W4	7-21
Z171T-11/4A	161,00	W4	7-21
Z74S-AN	221,50	W2	1-4, 1-21, 1-37, 1-45
ZA76C-11/4	100,00	W99	1-17
ZN170-1/2A	147,50	W4	7-21
ZN170-11/2A	245,00	W4	7-21
ZN170-11/4A	206,50	W4	5-5, 7-21
ZN170-1A	161,00	W4	7-21
ZN170-21/2A	397,50	W4	7-21
ZN170-2A	326,50	W4	7-21
ZN170-3/4A	156,00	W4	7-21
ZN170-3A	421,00	W4	7-21
ZR06F	22,40	W99	1-25, 1-41
ZR06K	29,00	W99	1-25, 11-5, 3-3, 3-6, 3-10, 3-13, 3-16, 3-20, 3-32, 6-8, 6-15
ZR100FA	1.498,00	C4	12-15
ZR10K-1	29,00	W99	1-8, 1-17, 1-29
ZR10K-11/2	35,00	W99	1-8, 1-21, 1-29, 1-37
ZR10K-3/4	28,00	W99	1-8, 1-29
ZR125FA	2.238,00	C4	12-15
ZR150FA	2.816,00	C4	12-15
ZR15MA	280,00	C4	12-15
ZR200FA	3.659,00	C4	12-15
ZR20MA	285,00	C4	12-15
ZR25FA	363,50	C4	12-15
ZR25MA	290,50	C4	12-15
ZR32FA	380,00	C4	12-15
ZR32MA	304,50	C4	12-15
ZR40FA	433,00	C4	12-15
ZR40MA	364,50	C4	12-15
ZR50FA	499,50	C4	12-15
ZR65FA	617,00	C4	12-15
ZR70K-1	27,00	W99	1-4
ZR74CS	27,00	W99	1-21
ZR74CS	27,00	W99	1-37
ZR80FA	1.024,00	C4	12-15
ZRK20	308,00	C4	12-18
ZRK25	322,00	C4	12-18
ZRK32	331,00	C4	12-18
ZRK40	388,50	C4	12-18
ZUB051	13,20	C99	12-18
ZUB052	13,20	C99	12-18
ZUB053	13,80	C99	12-18
ZUB061	26,50	C99	12-18
ZUB070	18,60	C99	12-18
ZUB071	18,60	C99	12-18
ZUB072	20,40	C99	12-18
ZUB080	5,10	C99	12-19
ZUB081	5,10	C99	12-19
ZUB082	5,10	C99	12-19
ZUB083	5,10	C99	12-19

AGB – DEUTSCHLAND

ALLGEMEINE VERKAUFSBEDINGUNGEN
Die nachstehenden Bedingungen („Allgemeine Bedingungen") gelten ab 1. Mai 2021 ausnahmslos für alle Verkäufe von Waren, Softwarelizenzen und Dienstleistungsangebote (die „Angebote") seitens des Mitglieds der Resideo Technologies Inc. Unternehmensgruppe, welches den Verkauf an den Käufer vornimmt („Resideo").

1. GELTUNGSBEREICH Die Allgemeinen Bedingungen treten an die Stellejeglicher in Bestellungen, Spezifikationen oder anderen vom Käuferausgestellten Dokumenten angegebenen Bedingungen und ersetzen diese.Jedweden zusätzlichen, abweichenden oder entgegenstehenden Bedingungen derartiger vom Käufer ausgestellter Dokumente wird hiermit seitens Resideowidersprochen; sie finden in ihrer Gesamtheit keine Anwendung auf einenunter diese Allgemeinen Bedingungen fallenden Verkauf. Resideo ist an keine Zusicherung, Gewährleistung, regelmäßige Verhaltensweise oderHandelsusance gebunden, die nicht ausdrücklich hierin vorgesehen ist.

2. ZAHLUNGSBEDINGUNGEN Alle Zahlungen sind wie auf der imZusammenhang mit einer Bestellung von durch diese AllgemeinenBedingungen abgedeckten Angeboten („Bestellung") ausgestellten Rechnungangegeben fällig und zahlbar. Ist dort keine Zahlungsfrist angegeben, beträgtdiese 30 Tage nach Rechnungsdatum. Alle Zahlungen sind in der auf der Rechnung angegebenen Währung fällig und sind an die auf der Rechnungangegebene Anschrift zu senden. Alle von diesen Allgemeinen Bedingungen erfassten Sendungen, Lieferungen und Arbeitsleistungen unterliegen zu jedemZeitpunkt der Kreditprüfung durch Resideo. Resideo kann die Vornahme von Sendungen oder Lieferungen bzw. Arbeitsleistungen jederzeit ablehnen, es seidenn, die Zahlung sämtlicher fälligen Beträge einschließlich eventuellerVerzugsgebühren ist eingegangen oder die Lieferung usw. erfolgt zu fürResideo zufriedenstellenden Bedingungen oder Sicherheitenvereinbarungen.Resideo kann die in diesen Allgemeinen Bedingungen enthaltenenZahlungsbedingungen jederzeit überarbeiten. Darüber hinaus kann Resideonach seiner Wahl: (a) Angebote, für die keine Zahlung erfolgt ist, wieder inBesitz nehmen, (b) auf überfällige Beträge eine Verzugsgebühr von 2 % pro Monat, höchstens jedoch in Höhe des gesetzlich zulässigen Höchstsatzes, fürjeden angefangenen Monat des Zahlungsverzugs erheben, (c) die Erstattungsämtlicher Kosten des Inkassos einschließlich insbesondere angemessener Anwaltskosten verlangen und (d) jegliche der vorgenannten Rechte und Rechtsmittel im Rahmen der Zulässigkeit nach geltendem Recht miteinanderverbinden. Diese Rechtsmittel gelten zusätzlich zu jenen, die Resideo nachgesetzlichen Bestimmungen oder nach Billigkeitsrecht zustehen. Der Käuferdarf ihm in Rechnung gestellte Beträge oder Teile derselben nicht gegen Beträge aufrechnen oder einbehalten, die ihm gegenüber seitens Resideo fälligsind oder fällig werden können. Diese Klausel hat auch über den Ablauf oderdie Beendigung dieser Bestellung hinaus Bestand. Im gesetzlich zulässigen Umfang gelten Streitfragen in Bezug auf Rechnungen 15 Tage nach dem Rechnungsdatum als abbedungen. Resideo behält sich das Recht zur Richtigstellung unrichtiger Rechnungen vor.

3. PREISE, MINDESTBESTELLUNG, ÄNDERUNGEN UND STORNIERUNGEN VON BESTELLUNGEN Soweit nicht etwas anderes schriftlich vereinbart ist, sind diePreise für die von diesen Allgemeinen Bedingungen erfassten Angebote die Standardpreise von Resideo zum Zeitpunkt des Versands. Resideo kann die Preise aller Waren im eigenen Ermessen durch schriftliche Vorabankündigung gegenüber dem Käufer mit einer Frist von 30 (dreißig) Tagen ändern. Wenn von Resideo nicht anders schriftlich vereinbart, wird auf Bestellungen unterUSD 500 (bzw. dem entsprechenden Gegenwert in der Rechnungswährung) eine Bearbeitungsgebühr von USD 50 (bzw. dem Gegenwert in derRechnungswährung) erhoben. Soweit nicht ausdrücklich angegeben, sindDesign, Installation, Anfahrten, Inbetriebnahme oder Wartung nicht in den Preisen enthalten. Im Fall dass die in einer Bestellung nach diesen AllgemeinenBedingungen angegebene Menge reduziert wird, ändert sich der Preisentsprechend dem Standardpreis von Resideo für die tatsächlich gelieferteMenge. Eine solche Preisanpassung gilt für alle gelieferten Angebote auch inden Fällen, in denen zum Zeitpunkt der Reduzierung bereits eine Rechnung gestellt wurde. Der Käufer darf Bestellungen nur ändern oder stornieren, wenn die Parteien über die Änderung oder Stornierung von Bestellungen eineVereinbarung getroffen haben. Preisgestaltungen für einen vereinbarten Zeitraum unterliegen der Neuverhandlung, wenn sich die Einkaufs-, Transport- oder Produktionskosten von Resideo um mehr als 5 % erhöhen. Die Preisebeinhalten nicht die Kosten des Recycling von Gütern nach der Richtlinie2012/19/EU des Europäischen Parlaments und des Rates vom 4. Juli 2012 über Elektro- und Elektronik-Altgeräte (WEEE).

4. STEUERN Steuern, Umweltgebühren, Abgaben und Kosten imZusammenhang mit der Bestellung trägt der Käufer und Resideo kann diesedem Käufer getrennt in Rechnung stellen, wenn kein aktueller Nachweis derBefreiung vorliegt.

5. VERSAND UND VERLUSTRISIKO (a) Alle Liefertermine sind voraussichtliche Termine, soweit von Resideo nicht anders schriftlich zugesagt. (b) Werdenschriftlich keine anderslautenden Vorgaben von Resideo gemacht, so geltendie Lieferbedingungen CPT (Incoterms 2010) die vom Käufer angegebene Adresse und das Verlust- oder Schadensrisiko an den Waren geht mit der Übergabe an den Frachtführer auf den Käufer über. (c) Der Käufer hat alleWaren bei Lieferung zu prüfen und offensichtliche Mängel, Transportschäden, unrichtige Artikel und Fehlmengen spätestens 3 (drei) Tage nach Lieferung schriftlich an Resideo zu melden, anderenfalls gelten alle Waren als geliefertund abgenommen. Verborgene Mängel sind ohne unangemesseneVerzögerung und in jedem Fall spätestens 5 Tage nach der Feststellung zu melden. (d) Der Käufer haftet für alle Verzögerungen oder erhöhten Kosten, die dem Lieferanten durch Handlungen oder Unterlassungen des Käufersentstehen oder damit zusammenhängen. (e) Das Eigentum an allen Warenverbleibt beim Lieferanten, bis die Zahlung vollumfänglich erfolgt ist. Im Fall eines Kontokorrentkontos dient der Eigentumsvorbehalt als Sicherheit für an den Lieferanten zu zahlende Beträge. (f) Der Käufer behandelt die Waren sorgfältig; insbesondere versichert er sie ausreichend gegen Brand-, Wasserschäden und Diebstahl über den Wiederbeschaffungswert auf eigene Kosten. (g) Im Fall einer Beschlagnahme oder einer anderen, durch Dritte in Bezug auf die Waren durchgeführten Maßnahme informiert der KäuferResideo unverzüglich schriftlich, so dass Resideo ein Gerichtsverfahren gemäß § 771 ZPO einleiten kann, um die Ausführung ei-

ner gerichtlichen Anordnung zu verhindern. Falls der Dritte nicht in der Lage ist, die vor Gericht und außergerichtlich entstanden Kosten gemäß § 771 ZPO zu erstatten, haftet der-Käufer für die so entstandenen Schäden.
(h) Jede Verarbeitung oder Abänderung der Waren, die der Käufer vornimmt, wird stets für Resideo ausgeführt. Falls die Waren mit Hilfe andererGegenstände, die nicht Resideo gehören, verarbeitet oder mit solchenvermischt werden, erwirbt Resideo das Miteigentum an solchen Gegenständen im Verhältnis des Werts des Gegenstands, der den anderen verarbeiteten odergemischten Gegenständen zum Zeitpunkt der Verarbeitung hinzugefügt wird. Falls der Verarbeitungs- oder Mischvorgang so durchgeführt wird, dass derGegenstand des Käufers als Hauptgegenstand zu betrachten ist, wird davon ausgegangen, dass die Parteien vereinbart haben, dass der Käufer das Eigentum anteilig überträgt. (i) Falls der Käufer die gelieferten Waren imRahmen des üblichen Geschäftsverlaufs verkauft, unabhängig davon, ob sie verarbeitet wurden oder nicht, tritt er hiermit alle Ansprüche aus dem Verkaufder Waren mit allen Nebenrechten gegenüber seinen Kunden an Resideo ab. (j)Der Käufer ist verpflichtet, falls Resideo dies verlangt, Resideo über jede Abtretung an dritte Käufer zu informieren und Resideo alle benötigten Informationen für die Sicherstellung seiner Rechte vorzulegen sowie alleentsprechenden Dokumente zu übergeben. (k) Falls der realisierbare Wert derSicherheit von Resideo die zu sichernde Forderung um mehr als 10 % übersteigt, gibt Resideo den überschüssigen Teil der Sicherheit auf Anforderung des Käufers frei.

6. SPEZIFIKATIONEN, ÄNDERUNGEN Resideo kann das Design, die Materialien, Spezifikationen oder Leistungen von Angeboten nach diesen AllgemeinenBedingungen jederzeit und aus beliebigem Grund ohne Ankündigung gegenüber dem Käufer ändern, vorausgesetzt, die Änderungen stellen keinewesentliche Veränderung der Eignung, Form und Funktion der Angebote dar.

7. HÖHERE GEWALT Resideo haftet nicht für die Nichtausführung oder Verzögerung der Lieferung von Angeboten aufgrund von Ursachen außerhalb seines zumutbaren Einflussbereichs. Im Falle einer solchen Verzögerung ist derTermin der Lieferung oder Leistung um einen Zeitraum zu verlängern, welcherder durch die Verzögerung verlorenen Zeit entspricht. Im Falle einer Kürzung der Produktion von Resideo aus einem der vorgenannten Gründe kann Resideoseine Produktion zwischen seinen verschiedenen Käufern aufteilen. Eine solcheAufteilung wird in einer wirtschaftlich gerechten und angemessenen Weise erfolgen. Hält das Ereignis höherer Gewalt über mehr als 90 Tage an, so kann jede Partei die Bestellung des Käufers durch schriftliche Erklärung gegenüber der anderen Partei kündigen und der Käufer leistet Zahlung an Resideo für vor der Kündigung gelieferte Angebote und ausgeführte Arbeiten sowie für alleangemessenen Kosten, die Resideo aufgrund einer solchen Kündigung entstehen.

8. VERSTOSS Jeder der nachstehenden Umstände stellt eine wesentliche Verletzung der Pflichten des Käufers dar: (a) Nichtbezahlung von Angeboten bei Fälligkeit, (b) Nichtabnahme hiernach gelieferter vertragskonformer Angebote, (c) die Stellung eines Insolvenzantrages gegen den Käufer, die Eröffnung von Insolvenz- oder Konkursverfahren (einschließlich Sanierung) gegen den Käufer, die Bestellung eines Treuhänders oder Zwangsverwalters für den Käufer oder eine Abtretung zugunsten von Gläubigern des Käufers, (d) jede andere Verletzung von Bestimmungen dieser Allgemeinen Bedingungen durch den Käufer. Im Falle eines jeden derartigen Verstoßes kann Resideo die Bestellung(en) schriftlich gegenüber dem Käufer ganz oder teilweise ohne jede Haftung kündigen. Der Käufer trägt sämtliche Kosten einschließlich angemessener Anwaltshonorare, die Resideo im Rahmen von durch Resideo eingeleiteten Maßnahmen zum Einzug geschuldeter Zahlungen oder zur anderweitigen Geltendmachung seiner Rechte aus diesen Allgemeinen Bedingungen entstehen.

9. GEWÄHRLEISTUNG Die nachstehenden Bestimmungen treten in dem gesetzlich zulässigen Umfang an die Stelle aller übrigen ausdrücklichen oder impliziten Gewährleistungen und Bedingungen einschließlich jener der handelsüblichen Qualität und der Eignung für einen bestimmten Zweck. (a) Resideo gewährleistet, dass von ihm hergestellte Angebote in jeder wesentlichen Hinsicht frei von Materialmängeln und fehlerhafter Ausführung sind und den geltenden Spezifikationen und/oder Zeichnungen entsprechen. Soweit von Resideo nichts anderes schriftlich vereinbart wurde, erstreckt sich der Zeitraum der Gewährleistung von Resideo auf 24 Monate ab dem Datum der Herstellung der Angebote durch Resideo. (b) Wenn nicht anders schriftlich vereinbart, stellt Resideo für gemäß Ziffer 25 an Resideo unter Vorauszahlung der Transportkosten zurückgegebene Angebote, deren Mangelhaftigkeit von Resideo festgestellt wurde, eine Gutschrift aus. (c) Während der Nutzung abgenutzte oder ausgebrannte Angebote gelten aufgrund dieser Abnutzung oder dieses Ausbrennens nicht als mängelbehaftet. Eine Gewährleistung erfolgt nicht, wenn nach der alleinigen Ansicht von Resideo der Mangel oder Schaden hervorgerufen wurde oder im Zusammenhang steht mit der Installation, der Kombination mit anderen Teilen und/oder Produkten, der nicht durch Resideo erfolgten Modifizierung oder Reparatur von Angeboten, dem Einsatz einer Softwareversion durch den Käufer, bei der es sich nicht um die letzte von Resideo verfügbar gemachte Softwareversion handelt, oder die nicht erfolgte Anwendung erforderlicher oder empfohlener Updates oder Patches zu einer anderen Software oder einem anderen Gerät in der Netzwerkumgebung der Angebote, oder der Mangel bzw. Schaden Folge von Handlungen, Unterlassungen, fehlerhaftem Gebrauch oder Fahrlässigkeit seitens des Käufers ist. (d) Experimentelle Angebote (die durch den Buchstaben „X" oder „E" am Anfang ihrer Teilenummer gekennzeichnet sein können) sowie nicht freigegebene oder Beta-Software stellen Prototypen bzw. Vorproduktionsartikel dar, die noch nicht alle Phasen der Releasetests durchlaufen haben. Diese Artikel werden „WIE BESEHEN" OHNE GEWÄHRLEISTUNG verkauft. (e) Es obliegt der Verantwortung des Käufers sicherzustellen, dass die Angebote für die Anwendung geeignet sind, innerhalb derer sie verwendet werden. (f) Erbringt Resideo Dienstleistungen für den Käufer wie insbesondere Schulungen oder Unterstützung bei der Konfiguration und Installation der Angebote, so erbringt Resideo diese Dienstleistungen entsprechend üblicher Branchenpraxis zu jeweils in der Preisliste von Resideo aufgeführten Sätzen. Resideo übernimmt gegenüber dem Käufer keine Haftung für die Erbringung solcher Dienstleistungen, wenn diese kostenfrei erbracht werden. (g) Resideo gibt weder Zusicherungen noch Gewährleistungen dahingehend ab, dass die Angebote nicht kompromittiert oder umgangen werden können oder dass die Angebote jegliche Verletzungen oder Sachschäden, Einbrüche, Raub, Feuer oder andere Schäden verhindern werden

oder dass die Angebote in allen Fällen angemessen warnen oder Schutz bieten werden. Dem Käufer ist bewusst, dass ein ordnungsgemäß installierter und gewarteter Alarm das Risiko von Einbruch, Raub, Feuer oder anderen ohne Alarm eintretenden Ereignissen lediglich mindert aber keine Versicherung oder Garantie dafür darstellt, dass derartige Ereignisse nicht eintreten werden oder dass es infolgedessen keine Verletzungen oder Sachschäden geben wird. (h) Software, die in der Bestellung und/oder in dem Angebot aufgeführt ist und/oder innerhalb von seitens Resideo gewährleisteten Gütern eingesetzt wird, wird auf einem Medium bereitgestellt, welches bei normaler Verwendung frei von Materialmängeln oder fehlerhafter Verarbeitung ist, solange die Hardware und/oder das System der Gewährleistung unterliegt. Während dieses Zeitraumes wird Resideo derartige Medien kostenfrei ersetzen, wenn es sie für mangelhaft befindet. Hinsichtlich der Qualität oder Performance von Software oder Daten gilt, dass diese „wie besehen" und ohne Gewährleistung geliefert werden. (i) Diese Gewährleistungen stehen nur dem Käufer zu und sind weder abtretungsfähig noch übertragbar. Jegliche Haftung von Resideo nach dieser Ziffer 9 unterliegt dem Vorbehalt der Bestimmungen der Ziffer 11 „Haftungsbegrenzung" dieser Bestellung.

10. EIGENTUM AN IMMATERIALGÜTERN UND SCHADLOSHALTUNG

Die von Resideo gelieferten Produkte tragen Warenzeichen und/oder Markennamen. Es wird keine Lizenz eingeräumt für eine Verwendung dieser Warenzeichen und/oder Markennamen ohne die vorherige schriftliche Erlaubnis seitens Resideo oder, bei von Resideo im Rahmen von Lizenzen eingesetzten Produkten, des Inhabers des Warenzeichens. Käufers darf in keiner Weise Namen, Markennamen oder Warenzeichen von Resideo einschließlich des Namens „Resideo" verwenden. Nach Aufforderung durch Resideo hat der Käufer jegliche Verwendung von Namen, Markennamen oder Warenzeichen von Resideo sofort einzustellen. Resideo behält sich das Eigentum vor an allen mit den Angeboten und mit kundenindividuellen Anpassungen solcher Angebote verbundenen Werkzeugausstattungen, Designs, Zeichnungen und Spezifikationen. In der Verwendung oder dem Vertrieb solcher Angebote oder individuell angepasster Angebote ist Resideo nicht beschränkt. Resideo wird jegliche Klagen gegen den Käufer aufgrund tatsächlicher oder mutmaßlicher Verletzungen eines gültigen deutschen Patents oder gültigen deutschen Urheberrechts abwehren, soweit diese auf den von Resideo gelieferten Angeboten beruhen, und wird den Käufer von den Folgen eines aufgrund einer solchen Klage gegen ihn ergangenen rechtskräftigen Urteils schadlos halten, allerdings nur falls der Käufer Resideo zum Zeitpunkt seines Kenntniserhalts von der Klage schriftlich über diese unterrichtet und Resideo die alleinige Zuständigkeit für deren Abwehr und Regelung überlässt und dafür notwendige Informationen und Unterstützung bereitstellt. Resideo haftet nicht für Vergleiche oder Einigungen, die ohne seine vorherige schriftliche Zustimmung erfolgen. Resideo übernimmt keine Verpflichtungen und haftet nicht für: (a) nach den Designs, Zeichnungen oder Fertigungsvorgaben des Käufers gelieferte Angebote, (b) zu anderen als ihren üblichen Zwecken eingesetzte Angebote, (c) Klagen wegen Rechtsverletzungen aufgrund der Kombination von hiernach gelieferten Angeboten mit Artikeln, die nicht von Resideo bereitgestellt wurden, (d) den Einsatz einer anderen als der letzten von Resideo freigegebenen Version von Softwareprodukten oder (e) nicht von Resideo durchgeführte Modifizierungen des Angebots. Ferner haftet Resideo aufgrund der hiernach ausschließlichen Kontrolle Resideos über die Beilegung von Rechtsverletzungsansprüchen in keinem Fall für Anwaltshonorare oder -kosten des Käufers. Der Käufer erklärt sich zur Schadloshaltung und Verteidigung von Resideo in demselben Umfang und unter denselben Einschränkungen bereit, die nach dieser Ziffer 10 für die Verpflichtungen Resideos gegenüber dem Käufer gelten, in Bezug auf eventuelle Klagen gegen Resideo auf der Grundlage eines Anspruchs wegen Rechtsverletzung aus (a), (b), (c), (d) oder (e) des vorstehenden Absatzes. Wird ein Anspruch geltend gemacht oder besteht nach Ansicht von Resideo die Wahrscheinlichkeit eines Anspruches, so kann Resideo nach seiner Wahl und auf seine Kosten (i) für den Käufer das Recht zur fortgesetzten Nutzung der Angebote besorgen, (ii) die Angebote in einer Weise austauschen oder modifizieren, durch die sie nicht mehr rechtsverletzend sind, oder (iii) die Rückgabe der Angebote hinnehmen oder die Lizenz des Käufers zur Nutzung der rechtsverletzenden Angebote beenden und dem Käufer eine Gutschrift über den Kaufpreis bzw. die Lizenzgebühr einräumen, die für diese Angebote gezahlt wurde, abzüglich eines angemessenen Abschlags für deren Gebrauch, Beschädigung oder Obsolenz. Weiterhin kann Resideo den Versand oder das Angebot rechtsverletzender Angebote einstellen, ohne sich dadurch einer Verletzung dieses Vertrages schuldig zu machen. Jegliche Haftung von Resideo nach dieser Ziffer 10 unterliegt dem Vorbehalt der Bestimmungen der Ziffer 11 „Haftungsbegrenzung" dieser Bestellung. Die Bestimmungen dieser Ziffer 10 legen die ausschließlichen Ersatzansprüche, die umfassende Haftung und die ausschließlichen Rechtsmittel der Parteien im Hinblick auf Rechtsverletzungen fest. Jegliche anderweitigen ausdrücklichen, impliziten oder gesetzlich vorgeschriebenen Gewährleistungen für die Verletzung von Immaterialgüterrechten werden hiermit ausgeschlossen.

11. HAFTUNGSBEGRENZUNG Die Bestimmungen der vorausgegangenen Ziffer 9 (Gewährleistung) und Ziffer 10 (Eigentum an Immaterialgüterrechten und Schadloshaltung) beschreiben die ausschließliche Verpflichtung Resideos und den ausschließlichen Rechtsbehelf des Käufers bei Mängeln an den hiernach verkauften oder lizenzierten Angeboten. (a) Resideo haftet ausschließlich für Schäden, die durch einfache Fahrlässigkeit verursacht wurden, wenn diese aufgrund einer Verletzung von Pflichten entsteht, die für die Vertragserfüllung wesentlich sind und auf deren Erfüllung sich der Käufer verlässt und zu verlassen berechtigt ist. In einem solchen Fall ist die Haftung auf den typischen und vorhersehbaren Schaden beschränkt. Resideo haftet in keinem Fall für (i) indirekte, Neben- oder Folgeschäden, (ii) jegliche Verluste aufgrund von Geschäftsunterbrechungen, (iii) entgangene Gewinne, (iv) entgangene Erlöse, (v) entgangene Nutzung von Sachwerten oder Kapital, (vi) entgangene erwartete Einsparungen oder (vii) Datenverluste. (b) Resideo haftet nicht für Verluste oder Schäden in Fällen, in denen eine solche Haftung aus der Tatsache entsteht, dass Resideo tatsächlich oder auf andere Weise Kenntnis von der Möglichkeit eines solchen Verlustes oder Schadens hatte. (c) In allen unter Ziffer 11(a) erwähnten Fällen ist die Haftung Resideos in Bezug auf Bestellungen, für Ereignisse der Cybersicherheit (einschließlich Verletzungen des Schutzes personenbezogener Daten) oder auf Grundlage anderer Sachverhalte im Rahmen dieser Allgemeinen Bedingungen in jedem Fall auf die Höhe

des vertraglichen Preises für die bestimmten anspruchsauslösenden Artikel begrenzt. Der Käufer wird keinen Schadenersatz für Verletzungen der Vertraulichkeit anstreben, die sich auch aus einem Verstoß gegen geltende Datenschutzbestimmungen ergeben. (d) Resideo haftet in Übereinstimmung mit geltendem Recht (i) nach dem Produkthaftungsgesetz, (ii) im Fall des arglistigen Verschweigens eines Mangels, (iii) im Fall von Mängeln, für die eine Beschaffenheitsgarantie gewährt wurde, (iv) bei Verletzung von Leib, Leben oder Gesundheit und (v) im Fall von grober Fahrlässigkeit oder böswilliger Absicht. (d) In allen anderen Fällen ist die Haftung Resideos ausgeschlossen, unabhängig von der Rechtsgrundlage.
(e) Die vorstehenden Haftungsbeschränkungen gelten auch im Fall von Schadenersatzansprüchen, die der Käufer ggf. gegen einen Geschäftsführer, leitenden Angestellten, Mitarbeiter oder Vertreter des Lieferanten geltend macht. (f) Der Käufer hält Resideo schadlos gegen alle Ansprüche, Schäden, Verluste, Kosten und Ausgaben, die Resideo daraus entstehen, dass Ansprüche Dritter gegen Resideo aus der Kombination oder Nutzung von Angeboten mit nicht kompatiblen Nebenprodukten, die mit den Angeboten verbunden werden können oder daraus, dass der Käufer eine Softwareversion verwendet, die nicht die aktuelle, von Resideo verfügbar gemachte Version ist oder dass der Käufer erforderliche oder empfohlene Updates oder Patches in der Netzwerkumgebung der Angebote nicht einsetzt oder aus anderen Gründen, für die Resideo nicht unter diesen Allgemeinen Bedingungen gegenüber dem Käufer haftet, geltend gemacht werden. (g) Abgesehen insoweit als gesetzliche Vorschriften dies unbedingt erfordern, erkennt der Käufer an, dass Resideo keine Verpflichtung zur Bereitstellung jeglicher Form von Cybersicherheit oder Datenschutz im Zusammenhang mit dem Betrieb der Waren, Software oder Netzwerkumgebung hat. Resideo kann sich für die Bereitstellung Internet-gestützter Services zu den Waren entschließen und kann diese Services jederzeit ändern oder beenden. Außer in dem Umfang, in dem gesetzliche Vorschriften dies unbedingt erfordern, hat Resideo keine Verpflichtung zur Bereitstellung jeglicher Form von Cybersicherheit oder Datenschutz im Zusammenhang mit derartigen Internet-gestützten Services.

12. VERTRAULICHE INFORMATIONEN UND NUTZUNGSRECHTE AN DATEN

Vertrauliche Informationen sind jegliche nichtöffentlichen Informationen einer Partei wie z.B. proprietäre Technologien, Geschäftsgeheimnisse, Knowhow, Arbeitsweisen, Marketingdaten und Vertriebsprogramme, Marktstudien und -trends, Finanzdaten, Preispolitik, Lieferanten- und Kundenlisten, Einkaufspartner, Vertriebsstellenberichte und andere Informationen zu den Geschäften, Produkten, Einkäufen oder Verkäufen einer Partei oder ihrer Lieferanten oder Kunden. Der Käufer erkennt an und stimmt zu, dass der Verkäufer die vertraulichen Informationen des Käufers für die Erfüllung seiner Verpflichtungen nach diesen Allgemeinen Bedingungen nutzen darf, soweit diese sich auf die laufende oder angestrebte Geschäftsbeziehung beziehen, und diese Informationen an Personen weitergeben darf, welche sie zur Erfüllung solcher Verpflichtungen kennen müssen, vorausgesetzt diese Personen sind schriftlich an Geheimhaltungspflichten mindestens derselben Strenge wie in diesen Bedingungen enthalten gebunden. Resideo behält sich das Recht vor, jedwede Daten und Informationen, die durch bzw. über die Produkte gesammelt, erzeugt, verarbeitet oder übertragen werden, sowie sämtliche produktbezogenen Daten und Informationen die Resideo bezüglich des Betriebs oder der Performance der Produkte bereitgestellt oder übermittelt werden, in anonymisierter Form für jegliche geschäftlichen Zwecke einschließlich der Produkt-, Software oder Dienstleistungsentwicklung, zu Zwecken des Marketing oder der Vertriebsunterstützung oder für andere Analysen zu nutzen. In dem Umfang, in dem Resideo derartige produktbezogene Informationen oder Daten nicht gehören oder Resideo dafür nicht lizenziert ist oder keine hinreichenden Nutzungsrechte daran genießt, räumt der Käufer Resideo und dessen verbundenen Unternehmen ein unbefristetes Recht zur Nutzung dieser Informationen und Daten und zur Erstellung abgeleiteter Werke daraus für alle rechtmäßigen Zwecke ein (bzw. besorgt Resideo und dessen verbundenen Unternehmen eine solche Rechtseinräumung).

13. SOFTWARE Für in der Bestellung aufgeführte oder auf einem in der Bestellung aufgeführten Produkt installierte Software gelten die folgenden Bedingungen, soweit die Parteien keinen separaten Softwarelizenzvertrag dazu schließen oder ein solcher in der Software enthalten ist. Software wird hiermit lizenziert und nicht veräußert. Unter dem Vorbehalt der Einhaltung dieser Allgemeinen Bedingungen durch den Käufer räumt Resideo dem Käufer eine persönliche, begrenzte, nicht ausschließliche Lizenz zur Nutzung des Objektcodes der Software ausschließlich für die internen Zwecke des Käufers ein. Die Lizenz ist auf die in der Bestellung des Käufers angegebenen Angebote und/oder Standorte beschränkt. Resideo bleibt in jeder Hinsicht Eigentümer einer im Rahmen dieser Bedingungen gelieferten Software, die in ihrer Gesamtheit vertrauliche und geschützte Informationen beinhaltet. Dieses Eigentum schließt insbesondere auch alle Rechte an Patenten, Urheberrechten, Warenzeichen und Geschäftsgeheimnissein ein. Der Käufer darf keinen Versuch einer Veräußerung, Übertragung, Unterlizenzierung, Dekompilierung, Disassemblierung oder Weiterverteilung der Software unternehmen und darf die Software auch nicht kopieren, offenlegen, weitergeben oder anderen gegenüber anzeigen oder anderweitig verfügbar machen (soweit dies nicht von Resideo schriftlich genehmigt wird) oder eine unberechtigte Nutzung der Software erlauben. Wird die Software mit einem auf der Vorderseite dieses Dokuments aufgeführten Produkt geliefert, dann darf der Käufer seine Lizenz an der Software nur in Verbindung mit dem Verkauf des Produktes, auf dem die Software installiert ist, an einen Dritten übertragen. Resideo kann diese Lizenz kündigen, wenn der Käufer gegen diese Allgemeinen Bedingungen verstößt. Von dem Käufer kann vor Auslieferung von Angeboten der Abschluss eines Lizenzvertrages oder Nachtrags mit Resideo verlangt werden.

14. HAFTUNGSFREISTELLUNG Der Käufer stellt Resideo, dessen leitende Angestellte, Direktoren, Mitarbeiter und Handlungsgehilfen frei und schadlos von sämtlichen Ansprüchen, Klagen, Kosten, Schäden und Verlusten (einschließlich Anwaltshonorare), die hervorgerufen werden oder das Ergebnis sind von (i) dem tatsächlich erfolgten oder drohenden Verstoß des Käufers gegen diese Allgemeinen Bedingungen, (ii) dem schuldhaften Verhalten des Käufers bei seiner Erfüllung dieser Bedingungen, (iii) der Anwendung der Angebote und (iv) durch den Käufer vorgenommenen anderweitigen Installationen oder Veränderungen an den Angeboten, sofern diese von Resideo nicht ausdrücklich schriftlich erlaubt wurden.

15. VERMISCHEN VON STEUERELEMENTEN Einige der Sensoren und Steuerelemente von Resideo sind speziell darauf ausgelegt, miteinander zu arbeiten. Es kann daher in einigen Fällen unbefriedigend und/oder gefährlich sein, Steuerelemente und/oder Sensoren unterschiedlicher Hersteller in derselben Installation miteinander zu vermischen. Werden die Steuerelemente von Resideo zusammen mit Produkten anderer Hersteller in einer von Resideo nicht empfohlenen Weise eingesetzt, so lehnt Resideo hiermit jegliche Zusicherung eines zufriedenstellenden Betriebs ab und übernimmt keine Verantwortung für die Wartung solcher gemischten Installationen.

16. RECHTSWAHL Für diese Allgemeinen Bedingungen gilt das Recht des Landes, in dem Resideo eingetragen ist, ohne Berücksichtigung etwaiger Kollisionsnormen. Die Parteien unterwerfen sich der ausschließlichen Zuständigkeit der Gerichte dieses Landes. Das Übereinkommen der Vereinten Nationen über Verträge über den internationalen Warenkauf (Wien, 11. April 1980) wird ausdrücklich ausgeschlossen.

17. ABTRETUNG Der Käufer darf seine Rechte und Pflichten aus dieser Vereinbarung nicht ohne vorherige schriftliche Zustimmung von Resideo abtreten. Jede ohne Zustimmung erfolgte vorgebliche Abtretung ist nach Wahl Resideos nichtig. Unbeschadet der vorstehenden Bestimmung sind alle Rechte und Pflichten des Käufers für seine sämtlichen Rechtsnachfolger und Abtretungsempfänger bindend.

18. ABBEDINGUNG Das Versäumnis Resideos, die Bestimmungen dieser Vereinbarung zu einem Zeitpunkt oder für einen Zeitraum geltend zu machen, ist nicht als Abbedingung einer solchen Bestimmung oder des Rechtes von Resideo aufzufassen, jegliche Bestimmungen zu einem späteren Zeitpunkt geltend zu machen.

19. ÄNDERUNGEN Diese Allgemeinen Bedingungen und alle auf ihrer Grundlage erfolgten Bestellungen können nur durch schriftliche Vereinbarung seitens Resideo ersetzt oder verändert werden.

20. EINHALTUNG VON RECHTSVORSCHRIFTEN Der Käufer trägt die Verantwortung für die Einhaltung aller gesetzlichen Einfuhr- und Ausfuhrbestimmungen und Verordnungen. Der Käufer wird auf seine alleinigen Kosten alle Einfuhr-, Ausfuhr- und Wiederausfuhrgenehmigungen Konzessionen für gelieferte Waren, Überweisungen, Dienstleistungen und technische Daten beschaffen und die Nachweise der Einhaltung solcher gesetzlichen Vorschriften und Verordnungen aufbewahren. Der Käufer ist für die Nichteinhaltung geltender Ausfuhrbestimmungen durch seinen Spediteur verantwortlich. Die Parteien werden alle geltenden Rechtsvorschriften, Verordnungen und Anordnungen staatlicher Stellen eines Landes mit ordnungsgemäßer Zuständigkeit beachten. Dies schließt insbesondere jene Rechtsvorschriften der USA oder anderer Länder ein, welche die Einfuhr oder Ausfuhr der Waren regeln. Von Resideo im Rahmen dieser Vereinbarung gelieferte Waren und Dienstleistungen werden unter Einhaltung aller geltenden Rechtsvorschriften und Verordnungen des Landes hergestellt und bereitgestellt, in dem Resideo eingetragen ist. Der Käufer bestätigt, dass er für die ordnungsmäßige Installation und Nutzung aller Waren gemäß den Rechtsvorschriften und Verordnungen des Eintragungslandes von Resideo Sorge tragen wird. Die Parteien werden ihre jeweiligen Pflichten nach den geltenden Datenschutzvorschriften erfüllen. Soweit nicht schriftlich anders vereinbart, wird keine Partei personenbezogene Daten für die andere Partei als deren Auftragsverarbeiter verarbeiten. Käufer und Resideo werden ihren Verpflichtungen aus der Richtlinie 2012/19/EU des Europäischen Parlaments und des Rates vom 4. Juli 2012 über Elektro- und Elektronik-Altgeräte (WEEE) entsprechend der Umsetzung dieser Richtlinie in einem auf die Waren anwendbaren Rechtsgebiet in Bezug auf die Finanzierung und Organisation der Entsorgung der Elektro- und Elektronik-Altgeräte nachkommen.

21. VERHÄLTNIS DER PARTEIEN UNTEREINANDER Die Parteien bestätigen, dass sie voneinander unabhängige Vertragspartner sind und dass mit dieser Bestellung keine andere Rechtsbeziehung beabsichtigt ist, auch keine Personengesellschaft, kein Joint Venture, kein Beschäftigungsverhältnis, Franchise, oder ein Verhältnis zwischen Dienstherr und Bediensteten oder zwischen Auftraggeber und Auftragnehmer.

22. SALVATORISCHE KLAUSEL Sollte eine Bestimmung dieser Allgemeinen Bedingungen für rechtlich unzulässig, ungültig oder nicht durchsetzbar befunden werden, so soll diese Bestimmung als gestrichen gelten und alle übrigen Bestimmungen bleiben weiter für Resideo und den Käufer gültig und bindend.

23. FORTBESTAND Alle Bestimmungen dieser Allgemeinen Bedingungen, die ihrer Natur nach über die Laufzeit dieser Bestellung hinaus gelten sollen, behalten ihre Wirksamkeit nach der Beendigung dieser Bestellung.

24. ERKLÄRUNGEN Alle von den Parteien zu dieser Bestellung und/oder zu diesen Allgemeinen Bedingungen abzugebenden Erklärungen müssen schriftlich an den bevollmächtigten Vertreter der Partei an die in der Bestellung des Käufers angegebene Anschrift erfolgen. Erklärungen im Rahmen dieser Allgemeinen Bedingungen gelten in dem Zeitpunkt als zugestellt, wo sie (a) per Boten übergeben wurden, (ii) einen Geschäftstag nach Übergabe an einen kommerziellen Übernachtkurier zur Zustellung am Folgetag ausgehändigt werden oder (iii) zwei Kalendertage nach Absendung per vorab frankierter eingeschriebener Post gegen Rückschein.

25. RETOUREN Angebote dürfen nicht ohne vorherige schriftliche Autorisierungsnummer und Genehmigung seitens Resideo an Resideo zurückgesandt werden. Um eine solche Autorisierungsnummer und Genehmigung zu erhalten, muss der Käufer einen schriftlichen Antrag an den Resideo-Kundenbetreuer vor Ort stellen.

26. SPRACHE Die deutsche Sprachversion dieser Allgemeinen Bedingungen hat im Falle eines Konflikts Vorrang vor anderen Übersetzungen, die aus Gründen der Zweckmäßigkeit angefertigt wurden.

1. Mai 2021

Ademco 1 GmbH
Hardhofweg 40
74821 Mosbach
DEUTSCHLAND
Tel.: +49 6261 81-0
info.de@resideo.com
resideo.com/de

Mehr Informationen
resideo.com/de

GE3H0986GE23 R1224

Änderungen vorbehalten. Hergestellt für und im Auftrag von Pittway Sàrl, La Pièce 6, 1180 Rolle, Schweiz
© 2024 Resideo Technologies, Inc. Alle Rechte vorbehalten. Die Marke Honeywell Home wird unter Lizenz von Honeywell International Inc. verwendet.